FORESTER

Libretto di uso e manutenzione

I

Libretto di uso e manutenzione

FORESTER

e-BOXER

SUBARU

Premessa

Congratulazioni per aver scelto un veicolo SUBARU. Questo Libretto di uso e manutenzione contiene tutte le informazioni necessarie per mantenere il vostro veicolo SUBARU in condizioni eccellenti e per rendere il più efficace possibile il sistema di controllo delle emissioni per la riduzione delle sostanze nocive. Vi invitiamo a leggere attentamente questo libretto per conoscere meglio il vostro veicolo ed il suo funzionamento. Per ulteriori informazioni non contenute in questo Libretto di uso e manutenzione, come i dettagli su riparazioni o regolazioni, vi invitiamo a contattare il concessionario SUBARU presso il quale avete acquistato il vostro veicolo SUBARU oppure il concessionario SUBARU più vicino.

Informazioni, dati tecnici ed illustrazioni contenuti in questo libretto sono quelli in vigore alla data di stampa. SUBARU CORPORATION si riserva il diritto di apportare qualsiasi tipo di modifica a dati tecnici e design in ogni momento senza obbligo di preavviso né di modifica dei veicoli già circolanti. Questo Libretto di uso e manutenzione riguarda tutti i modelli del veicolo e descrive tutti gli accessori, compresi quelli installati in fabbrica. È pertanto possibile che venga riportata la descrizione di accessori che non sono presenti sul vostro veicolo.

Si prega di lasciare questo libretto sul veicolo quando viene rivenduto. Il successivo proprietario avrà bisogno delle informazioni contenute in esso.

NOTA: Con "concessionario SUBARU" ci si riferisce ad un concessionario e/o un'officina autorizzata SUBARU.

SUBARU CORPORATION, TOKYO, JAPAN

"SUBARU" e il logo della costellazione con sei stelle sono marchi registrati di SUBARU CORPORATION.
Ⓒ Copyright 2021 SUBARU CORPORATION

Il presente manuale descrive il seguente tipo di veicolo.

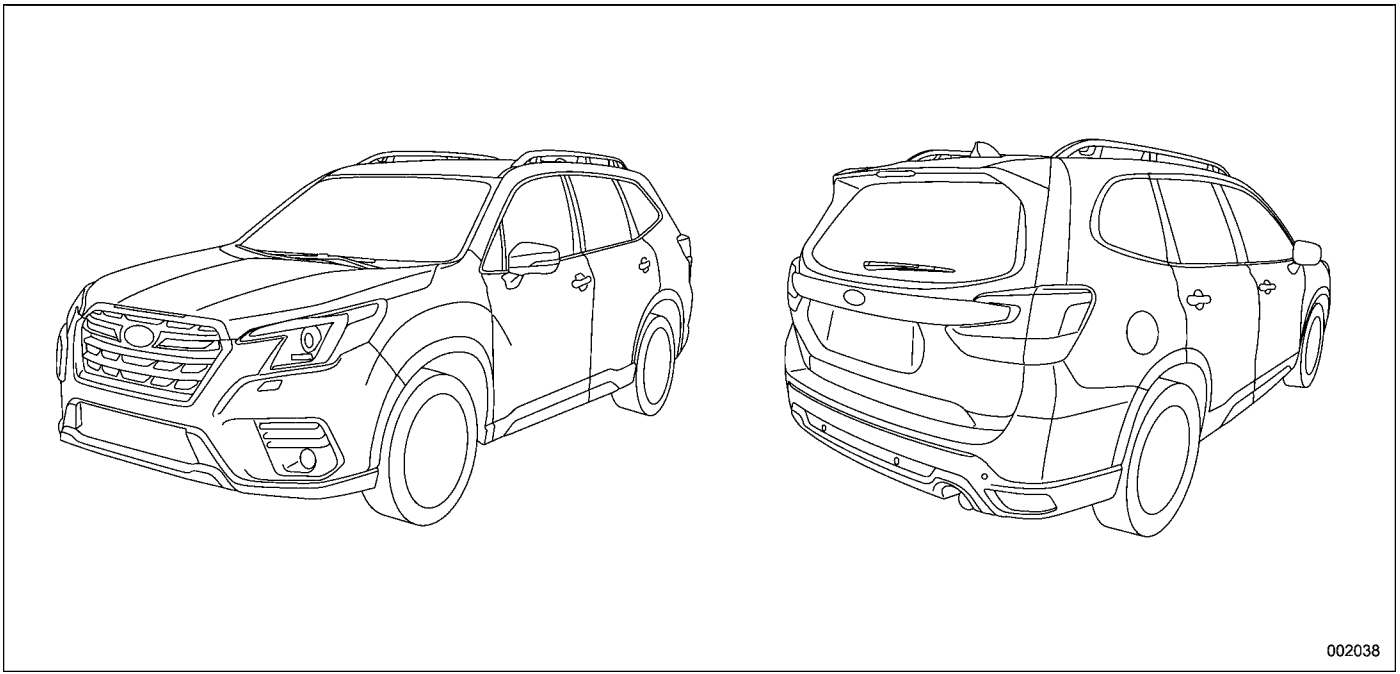

Garanzia

Tutte le informazioni di garanzia, compresi i dettagli della copertura e delle esclusioni, sono contenute nel “Manuale di Garanzia e Manutenzione”. Leggere con attenzione le presenti informazioni.

Come utilizzare il presente Libretto di uso e manutenzione

■ Utilizzo del Libretto di uso e manutenzione

Prima di utilizzare il veicolo leggere attentamente il presente libretto. Per proteggere il conducente e prolungare la durata di servizio del veicolo, seguire le istruzioni contenute nel presente libretto. La mancata osservanza di queste istruzioni può provocare gravi lesioni e danni al veicolo.

Il presente libretto è composto di 14 capitoli. Ogni capitolo inizia con un breve indice dei contenuti, in modo che con una rapida occhiata si può capire se quel capitolo contiene le informazioni desiderate.

Capitolo 1: Sedili, cinture di sicurezza e airbag SRS

Questo capitolo descrive come utilizzare i sedili e le cinture di sicurezza e contiene le precauzioni relative agli airbag SRS.

Capitolo 2: Porte e serrature

Questo capitolo descrive come funzionano le chiavi, i bloccaggi e i finestrini.

Capitolo 3: Strumentazione e comandi

Questo capitolo descrive il funzionamento delle spie sul quadro strumenti e come utilizzare la strumentazione e gli altri comandi.

Capitolo 4: Climatizzazione

Questo capitolo descrive come utilizzare i comandi della climatizzazione.

Capitolo 5: Autoradio

Questo capitolo descrive come utilizzare l’impianto audio.

Capitolo 6: Equipaggiamenti interni

Questo capitolo descrive come utilizzare gli equipaggiamenti interni.

Capitolo 7: Avviamento e guida

Questo capitolo descrive come avviare ed utilizzare la vostra SUBARU.

Capitolo 8: Consigli per la guida

Questo capitolo descrive come utilizzare la vostra SUBARU in diverse condizioni e fornisce alcuni consigli per una guida sicura.

Capitolo 9: In caso di emergenza

Questo capitolo descrive cosa fare in caso di problemi durante la guida, come la foratura di un pneumatico oppure il surriscaldamento del motore.

Capitolo 10: Cura del veicolo

Questo capitolo descrive come curare la carrozzeria della vostra SUBARU.

– CONTINUA –

Capitolo 11: Manutenzioni e assistenza

Questo capitolo descrive quando occorre portare il vostro veicolo SUBARU presso un concessionario SUBARU per i necessari interventi di assistenza e come mantenere il veicolo in condizioni di perfetta efficienza.

Capitolo 12: Dati tecnici

Questo capitolo fornisce dati relativi a dimensioni e capacità della vostra SUBARU.

Capitolo 13: Supplemento

Questo capitolo fornisce informazioni supplementari in conformità alle normative di alcuni paesi.

Capitolo 14: Indice

Questo è un elenco alfabetico di tutto ciò che è contenuto in questo libretto. Si può utilizzarlo per effettuare una ricerca rapida.

Per il sistema EyeSight:

Per maggiori dettagli sul sistema EyeSight, fare riferimento al supplemento del Libretto di uso e manutenzione per il sistema EyeSight.

A seconda delle specifiche, il veicolo mostrato nelle illustrazioni può essere diverso da quello in vostro possesso in termini di apparecchiature.

■ Avvisi di sicurezza

Nel presente libretto sono contenuti una serie di avvisi identificati con AVVERTENZA, ATTENZIONE, e NOTA.

Tali avvisi vi mettono al corrente della presenza di un potenziale pericolo che potrebbe provocare danni a sé o agli altri.

Vi invitiamo a leggere attentamente tali avvisi nonché tutte le altre sezioni di questo libretto al fine di capire meglio come utilizzare in piena sicurezza la vostra SUBARU.

⚠ AVVERTENZA

L'avviso AVVERTENZA indica una situazione la cui mancata osservanza può dare origine a lesioni personali gravi, anche mortali.

⚠ ATTENZIONE

L'avviso ATTENZIONE indica una situazione la cui mancata osservanza può causare lesioni personali e/o danni al veicolo.

NOTA

Una NOTA fornisce informazioni o consigli su come utilizzare al meglio il vostro veicolo.

■ Simbolo di sicurezza

Nel presente libretto si può trovare il simbolo del cerchio barrato. Questo simbolo significa "Vietato", "Non fare questo", o "Evitare che questo accada", a seconda del contesto.

■ Lista delle abbreviazioni

Si possono trovare diverse abbreviazioni in questo libretto. Il significato delle abbreviazioni è riportato nella seguente lista.

Abbreviazione	Significato
ABS	Anti-lock brake system (Sistema antibloccaggio freni)
A/C	Air conditioner (Condizionatore d'aria)
AWD	All-wheel drive (Trazione integrale)
BSD	Blind spot detection (Rilevamento zone morte)
CVT	Continuously variable transmission (Cambio a variazione continua)
CVTF	Continuously variable transmission fluid (Fluido cambio a variazione continua)
EBD	Electronic brake force distribution (Distribuzione elettronica della forza frenante)
ELR	Emergency locking retractor (Riavvolgitore a bloccaggio di emergenza)
EV	Electric Vehicle (Veicolo elettrico)
GPS	Global positioning system (Sistema di posizionamento globale)
INT	Intermittente
LED	Light emitting diode (Diodo ad emissione luminosa)
LHD	Left-hand drive (Con guida a sinistra)
MPW	Maximum permissible weight (Carico massimo ammissibile)
OBD	On-board diagnostics (Diagnosi di bordo)
MPAW posteriore	Maximum permissible rear axle weight (Carico massimo ammissibile sull'assale posteriore)
RHD	Right-hand drive (Con guida a destra)
RON	Research octane number (Numero di Ottano di Ricerca)
SI-DRIVE	SUBARU Intelligent Drive
SRH	Steering Responsive Headlight (Fari con assistenza alla svolta)
SRS	Supplemental restraint system (Sistema di ritenuta supplementare)
SRVD	Subaru Rear Vehicle Detection (Rilevamento veicolo posteriore Subaru)
TPMS	Tire pressure monitoring system (Sistema di monitoraggio pressione dei pneumatici)

Simboli che riguardano il veicolo

Seguono alcuni dei simboli presenti sul veicolo.

Simbolo	Nome
	AVVERTENZA
	ATTENZIONE
	Leggere attentamente le presenti istruzioni
	Indossare occhiali protettivi
	L'elettrolito della batteria contiene acido solforico
	Tenere fuori dalla portata dei bambini
	Tenere lontano da fiamme libere
	Evitare esplosioni

Precauzioni per la sicurezza durante la guida

■ Cinture di sicurezza e airbag SRS

⚠ AVVERTENZA

- **Tutte le persone presenti nel veicolo devono allacciarsi le cinture di sicurezza PRIMA che il veicolo si metta in movimento. Altrimenti, il rischio di riportare gravi lesioni in caso di brusca frenata o di incidente è notevolmente maggiore.**
- **Al fine di ottenere la massima protezione in caso di incidente, il conducente e tutti i passeggeri devono indossare sempre le cinture di sicurezza quando si trovano nel veicolo. La presenza degli airbag SRS (Sistema di ritenuta supplementare) non elimina la necessità di indossare le cinture di sicurezza. In combinazione con le cinture di sicurezza, offre la migliore garanzia di protezione in caso di incidente.**

  Non allacciandosi la cintura di sicurezza, la possibilità di riportare lesioni anche mortali in caso di incidente è maggiore, perfino in presenza degli airbag SRS.
- **L'airbag SRS si gonfia con estrema velocità e forza. Gli occupanti che non sono seduti in posizione corretta all'attivazione dell'airbag SRS potrebbero subire gravi lesioni. Poiché l'airbag SRS richiede un certo spazio per gonfiarsi, il conducente dovrebbe sempre sedere in posizione ben eretta ed arretrata sul sedile, il più lontano possibile dal volante pur mantenendo il pieno controllo del veicolo, e il passeggero al suo fianco dovrebbe spostare il sedile il più indietro possibile e sedere ben eretto ed arretrato sul sedile.**

Per le istruzioni e le precauzioni, leggere attentamente le seguenti sezioni.

- Per il sistema delle cinture di sicurezza, fare riferimento a "Cinture di sicurezza" ☞P67.
- Per il sistema airbag SRS, fare riferimento a "Airbag SRS (Sistema di Ritenuta Supplementare airbag)" ☞P106.

■ Sicurezza dei bambini

⚠ AVVERTENZA

- **Non tenere mai bambini in grembo o in braccio quando il veicolo è in movimento. In caso di incidente il passeggero non è in grado di proteggere il bambino da eventuali lesioni, dal momento che il bambino resterebbe intrappolato tra il passeggero che lo regge e le parti interne dell'abitacolo.**
- **Durante la marcia, i neonati e i bambini piccoli devono sempre essere sistemati sul sedile POSTERIORE in un apposito seggiolino per bambini, adatto all'età, all'altezza e al peso del bambino. Se un bambino è troppo grande per un dispositivo di ritenuta per bambini, deve sedere sul sedile POSTERIORE trattenuto dalla cintura di sicurezza. Secondo le statistiche sugli incidenti, i bambini sono più protetti se sistemati sui sedili posteriori. Non permettere ai bambini di stare in piedi o in ginocchio sul sedile.**

- **Assicurare sempre i bambini fino a 12 anni di età e fino a 1,5 m di altezza sul sedile POSTERIORE con un apposito sistema di ritenuta per bambini oppure con la cintura di sicurezza. L'airbag SRS si gonfia con notevole velocità e forza e può pertanto ferire o uccidere un bambino, soprattutto se il bambino ha un'età fino a 12 anni e un'altezza di 1,5 m o meno e non è legato o è legato in maniera impropria. Poiché il bambino è più leggero e più fragile di un adulto, è esposto maggiormente al rischio di lesioni causate dal gonfiaggio dell'airbag.**

Etichetta di avvertenza
A) AIRBAG

⚠ AVVERTENZA

- **Non usare MAI un sistema di ritenuta per bambini rivolto in direzione opposta alla marcia su un sedile protetto da un AIRBAG ATTIVO di fronte ad esso, poiché si possono verificare LESIONI GRAVI o la MORTE del BAMBINO.**
- **Con i bambini sui sedili posteriori, ruotare sempre le chiusure di sicurezza per bambini in posizione "LOCK". Se il bambino apre involontariamente la porta e cade dalla vettura, può riportare gravi lesioni. Fare riferimento a "Chiusure di sicurezza per bambini" ☞P167.**
- **Bloccare sempre il finestrino del passeggero con l'apposito interruttore quando vi sono bambini a bordo. La mancata osservanza di questa precauzione potrebbe portare a lesioni, se il bambino dovesse azionare gli alzacristalli elettrici. Fare riferimento a "Finestrini" ☞P168.**
- **Non lasciare mai a bordo bambini, adulti o animali incustoditi. Potrebbero infatti mettere in funzione involontariamente il veicolo e procurare lesioni a se stessi**

– CONTINUA –

e ad altri. Inoltre, in giorni molto caldi o assolati, la temperatura in un veicolo chiuso può aumentare notevolmente e provocare gravi lesioni o la morte del bambino.

- **Quando si lascia il veicolo, chiudere tutti i finestrini e bloccare le porte.**
- **Nei modelli con azionamento automatico del portellone posteriore, quando il portellone posteriore viene azionato si apre con forza. Poiché sono possibili lesioni se si resta incastrati nel portellone posteriore o si viene colpiti, accertarsi di rispettare le precauzioni seguenti.**
  - **– Controllare che non vi siano bambini nelle vicinanze del portellone posteriore prima di utilizzare l'azionamento automatico.**
  - **– Non consentire a bambini di utilizzare l'azionamento automatico del portellone posteriore.**

Per le istruzioni e le precauzioni, leggere attentamente le seguenti sezioni.

- Per il sistema delle cinture di sicurezza, fare riferimento a "Cinture di sicurezza" ☞P67.
- Per il sistema di ritenuta per bambini, fare riferimento a "Sistemi di ritenuta per bambini" ☞P81.
- Per il sistema airbag SRS, fare riferimento a "Airbag SRS (Sistema di Ritenuta Supplementare airbag)" ☞P106.

■ Gas di scarico (monossido di carbonio)

⚠ AVVERTENZA

- **Non inalare i gas di scarico del motore. Essi contengono il monossido di carbonio, un gas inodore ed incolore che, se inalato, può risultare pericoloso o addirittura letale.**
- **Tenere sempre in perfette condizioni l'impianto di scarico del veicolo per evitare che i gas di scarico penetrino nell'abitacolo.**
- **Non tenere in funzione il sistema e-BOXER in un ambiente chiuso tipo garage se non per il breve tempo necessario per far entrare o uscire il veicolo.**
- **Non rimanere a lungo all'interno di un veicolo parcheggiato con il sistema e-BOXER in funzione. Se ciò fosse indispensabile, usare il ventilatore per far entrare aria dall'esterno nell'abitacolo.**
- **Mantenere sempre le griglie esterne d'ingresso aria libere da neve, foglie o altre ostruzioni che possano compromettere il funzionamento del sistema di ventilazione.**
- **Se si ha il sospetto che i gas di scarico penetrino nell'abitacolo, verificare subito il problema e risolverlo al più presto. In tali condizioni viaggiare sempre con i finestrini completamente aperti.**
- **Tenere sempre chiuso il portellone posteriore durante la guida in modo da prevenire l'entrata di gas di scarico.**

■ Alcool e guida

⚠ AVVERTENZA

Mettersi alla guida dopo aver bevuto alcolici è molto pericoloso. La presenza di alcool nel sangue rallenta i riflessi, altera le percezioni, la valu-

tazione e l'attenzione durante la guida. Guidare dopo aver bevuto – anche piccole quantità di alcool – aumenta il rischio di incidenti gravi o fatali, di causare lesioni o la morte di se stessi, dei passeggeri e di altre persone. Inoltre in caso di ferite in un incidente, l'alcool può renderne più gravi le conseguenze.

Evitare di bere e poi guidare.

La guida in stato di ebbrezza è una delle più frequenti cause di incidente. Poiché le persone reagiscono in modo diverso all'alcool, si può avere un livello di alcool nel sangue al di sotto del limite legale, ma essere ugualmente in stato di ebbrezza. La cosa migliore è evitare di bere e guidare.

■ Medicinali e guida

⚠ AVVERTENZA

Ci sono alcuni medicinali (sia da banco che da ricetta) che provocano rallentamento dei riflessi, delle percezioni, della valutazione e dell'attenzione. Guidando il veicolo dopo aver assunto tali medicinali, il rischio di essere coinvolti in un incidente grave o mortale è maggiore sia per voi, che per i vostri passeggeri e altre persone.

Se si prendono dei medicinali, verificare se possono provocare effetti pericolosi durante la guida facendo una verifica con il medico o il farmacista o leggendo attentamente il foglio illustrativo allegato alla confezione del medicinale. Non guidare dopo aver preso medicinali che inducono sonnolenza o che influiscono sulla capacità di condurre con sicurezza un veicolo a motore. Se la salute richiede l'assunzione di medicinali, consultare il medico.

Non guidare mai sotto l'influsso di droghe che alterano lo stato mentale. Per la vostra salute e benessere, vi raccomandiamo di non assumere comunque droghe illegali e di sottoporsi a trattamento disintossicante in caso di dipendenza.

■ Guida in condizioni di stanchezza o sonnolenza

⚠ AVVERTENZA

Se siete stanchi o assonnati i riflessi risultano rallentati e le capacità di valutazione, l'attenzione e le percezioni diminuiscono. Guidare in condizioni di stanchezza o sonnolenza aumenta il rischio di gravi incidenti per voi, i passeggeri e altre persone.

Non proseguire la marcia in questo stato e fermarsi a riposare in uno spazio sicuro. Durante i lunghi viaggi è consigliabile effettuare delle tappe per rinfrescarsi prima di proseguire il viaggio. Se possibile, si consiglia di alternarsi con altri alla guida del veicolo.

■ Modifiche al veicolo

⚠ AVVERTENZA

- **Non rimuovere l'impianto di navigazione e/o audio originale SUBARU. Se l'impianto di navigazione e/o audio originale SUBARU viene rimosso, l'immagine della telecamera posteriore e le linee guida (contrassegno di distanza, linee guida dinamiche e linee di larghezza del veicolo) non saranno più visualizzate.**
- **Per alcuni modelli con sistema di frenata automatica ad azione inversa (RAB), anche se la funzione frenata automatica ad azione inversa (RAB) e l'avvertenza rilevamento oggetto sono attivate, l'avviso visibile di frenata automati-**

– CONTINUA –

ca ad azione inversa (RAB) non verrà visualizzato. Sarà tuttavia in funzione l'allarme acustico.

⚠ ATTENZIONE

Il veicolo non deve mai essere modificato. Le modifiche possono alterare le prestazioni, l'affidabilità e la sicurezza del veicolo, oltre a dare origine a possibili violazioni di legge. Inoltre eventuali modifiche del veicolo possono causare il decadimento della copertura della garanzia.

■ Autotelefono/telefoni cellulari e guida

⚠ ATTENZIONE

Non utilizzare l'autotelefono/cellulare durante la guida; ciò può distrarre l'attenzione dalla guida e essere causa di incidenti. Se si desidera usare l'autotelefono/telefono cellulare, parcheggiare in un luogo sicuro fuori dalla sede stradale. In alcuni paesi possono essere usati durante la guida solo telefoni con vivavoce.

■ Guidare un veicolo dotato di sistema di navigazione

⚠ AVVERTENZA

Non permettere che il monitor distolga la vostra attenzione dalla guida. Inoltre non adoperare i comandi del sistema di navigazione durante la guida. La conseguente perdita di attenzione dalla guida può portare a incidenti. Se si desidera adoperare i comandi del sistema di navigazione, togliersi dalla strada e fermare il veicolo in un luogo sicuro.

■ Guida con animali domestici a bordo

Tenere a bordo animali domestici liberi di muoversi nell'abitacolo può interferire con la guida e creare pericolose distrazioni. In caso di collisione o di brusca frenata gli animali o le gabbie possono essere facilmente proiettati all'interno del veicolo causando lesioni al conducente e agli altri passeggeri. Inoltre gli animali stessi possono subire lesioni. Per la loro stessa sicurezza, assicurare gli animali in maniera adeguata. Assicurare l'animale con delle apposite cinghie da viaggio fissate al sedile posteriore con la cintura di sicurezza, o utilizzare una gabbia per animali domestici da assicurare al sedile posteriore facendo passare la cintura di sicurezza attraverso le maniglie della gabbia. Non assicurare mai l'animale o la gabbia sul sedile del passeggero anteriore. Per ulteriori informazioni consultare un veterinario, la Protezione Animali più vicina o un negozio specializzato.

■ Pressione dei pneumatici

Controllare e regolare se necessario la pressione di ogni pneumatico almeno una volta al mese e prima di ogni lungo viaggio.

Controllare la pressione dei pneumatici quando i pneumatici sono freddi. Utilizzando un manometro, regolare la pressione dei pneumatici secondo i valori indicati sulla targhetta della pressione dei pneumatici.

Per informazioni più dettagliate, fare riferimento a "Pneumatici e ruote" ☞P523.

⚠ AVVERTENZA

La guida ad alta velocità con la pressione dei pneumatici eccessivamente bassa può provocare il surriscaldamento e gravi deformazioni dei pneumatici. Un rapido

aumento di temperatura può provocare il distacco del battistrada e la distruzione dei pneumatici. La conseguente perdita di controllo del veicolo può portare ad incidenti.

■ Guida in strada e fuoristrada

Questo veicolo è classificato come veicolo per trasporto misto. I veicoli per trasporto misto registrano una frequenza di ribaltamento notevolmente più alta degli altri tipi di veicolo. Il vostro veicolo presenta una maggiore altezza dal suolo e un centro di gravità più alto rispetto alle comuni vetture per passeggeri, pertanto esiste una maggiore probabilità di ribaltamento. Anche le manovre vengono eseguite in modo diverso rispetto ad altre vetture per passeggeri. Per tale motivo si invita a leggere con attenzione il paragrafo seguente e ad attenersi alle istruzioni e alle precauzioni, al fine di evitare lesioni gravi, anche mortali, dovute a perdita del controllo, ribaltamento e altri incidenti. Fare riferimento a “Guida in strada e fuoristrada” ☞P444.

■ Aggiunta di accessori

⚠ AVVERTENZA

- **Non fissare accessori, etichette o adesivi (diversi da quelli applicati per comprovare l’avvenuta ispezione) sul parabrezza. Questi elementi potrebbero ostruire la visuale.**
- **Se è necessario applicare accessori al parabrezza, per esempio un dispositivo elettronico per il pagamento automatico al casello autostradale (ETC) oppure un pass di sicurezza, consultare il concessionario SUBARU per indicazioni sulla posizione corretta.**

Direttiva europea 2006/66/CE relativa alle pile

Di seguito è riportato il simbolo della Direttiva europea 2006/66/CE relativa alle pile.

Questa direttiva riguarda la raccolta di pile, il riciclaggio delle pile ed accumulatori usati e le pile non smaltite mediante interramento in quanto potenzialmente pericolose per l’ambiente.

Su questo veicolo, vi sono alcune pile prive del simbolo previsto dalla Direttiva europea 2006/66/CE relativa alle pile.

Si prega di controllare e attenersi a tutte le normative e regolamenti locali che disciplinano lo smaltimento di pile ed accumulatori.

– CONTINUA –

I seguenti dispositivi utilizzano pile che non riportano il simbolo:

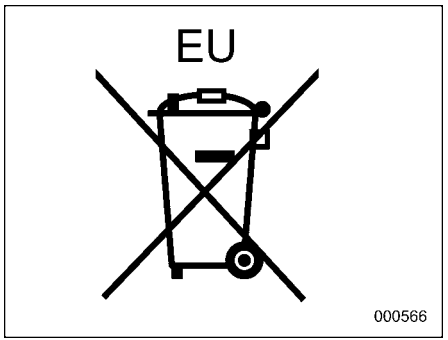

- Chiavi (se in dotazione): CR1620
- Chiavi di accesso elettroniche (se in dotazione): CR2032

Informazioni generali

■ Indicatore di cambio marcia

⚠ ATTENZIONE

L'indicazione fornita dall'indicatore di cambio marcia rappresenta solo una linea guida per guidare in modo più efficiente, risparmiando carburante. L'indicatore non informa il conducente sul momento più opportuno per il cambio di marcia. Il conducente è responsabile per il corretto funzionamento del cambio in base alle condizioni del traffico o alle condizioni di guida (ad esempio in caso di sorpasso o durante la guida su una strada in pendenza).

Questo indicatore aiuta il conducente a guidare in modo più efficiente per il risparmio di carburante. Il sistema del veicolo determina il momento più opportuno per il cambio in base alle condizioni di guida, per poi segnalarlo al conducente tramite l'indicatore sullo strumento combinato, fare riferimento a "Indicatore di cambio marcia" ☞P366.

NOTA

Di solito, l'indicatore di cambio marcia è utile per guidare ottimizzando i consumi di carburante e può essere utilizzato anche per evitare un eventuale stallo del motore a basso regime.

■ Rumore da sotto il veicolo (modelli per il Brasile)

NOTA

Si potrebbe sentire un rumore proveniente da sotto il veicolo circa 5 a 10 ore dopo che l'interruttore di accensione è stato portato in posizione "LOCK"/ "OFF". Questo non è comunque indice di malfunzionamento. Questo rumore è causato dal funzionamento del sistema di controllo perdita evaporazione carburante e il funzionamento è normale. Il rumore cesserà dopo circa 15 minuti.

Caratteristiche del sistema e-BOXER

⚠ AVVERTENZA

Alcuni componenti del sistema e-BOXER sono ad alta tensione (es. batteria ad alta tensione, motore elettrico, ecc.). Per evitare lesioni gravi o mortali leggere attentamente le descrizioni che seguono.

Il veicolo è dotato di sistema e-BOXER. La principale fonte di propulsione del sistema e-BOXER è il motore termico, ma in determinate circostanze il motore elettrico può fornire supporto alla potenza del motore termico. Controllando l'interazione tra motore termico e motore elettrico si ottiene un elevato livello di prestazioni, migliori consumi di carburante e riduzione delle emissioni di gas di scarico.

■ Informazioni generali sullo spegnimento/riavvio del motore termico e del motore elettrico

NOTA

Per i dettagli sulla procedura di avvio del sistema e-BOXER, fare riferimento a "Avviamento del sistema e-BOXER" ☞P357.

Il motore termico si spegne o si riavvia automaticamente a seconda delle condizioni del veicolo.

All'avviamento:

Il motore termico viene utilizzato per avviare il movimento del veicolo. Tuttavia, quando il pedale dell'acceleratore viene premuto leggermente, il motore termico può restare spento e può essere il motore elettrico ad avviare il movimento del veicolo.

Quando si accelera in modo graduale o si guida a velocità costante:

- Quando il veicolo procede a una velocità inferiore a 40 km/h, è possibile guidare usando esclusivamente la propulsione del motore elettrico. Tuttavia, durante la guida in retromarcia, il motore termico si riavvia a una velocità inferiore a quella in cui si riavvia durante lo spostamento in marcia avanti.
- Quando il veicolo procede a una velocità di 40 km/h o più, la propulsione del motore elettrico integra quella proveniente dal motore termico. Tuttavia, in caso di marcia in salita, se risulta più efficiente usare solo il motore termico, il motore elettrico potrebbe non essere in funzione.

Quando si accelera bruscamente:

La potenza del motore elettrico si aggiunge a quella del motore termico.

Quando si guida solo con propulsione del motore elettrico e quindi si accelera:

Il motore termico viene riavviato e la potenza del motore elettrico si aggiunge a quella del motore termico.

Quando si frena:

Il motore termico viene spento. Il motore elettrico viene usato come generatore sfruttando la rotazione delle ruote, che carica la batteria ad alta tensione (freno rigenerativo).

Quando il veicolo viene fermato:

Il motore termico viene temporaneamente spento. A seconda delle condizioni, ciò può verificarsi anche prima che il veicolo sia completamente fermo.

Quando il motore elettrico non è in funzione e non viene eseguito l'arresto automatico del motore termico:

Nelle seguenti condizioni il motore elettrico non è in funzione e l'arresto automatico del motore termico non viene eseguito:

- Motore termico non sufficientemente caldo.

– CONTINUA –

- La spia di indicazione di anomalia (spia Check Engine) è accesa.
- Quando si utilizza il sistema di climatizzazione e la differenza tra la temperatura impostata e quella all'interno del veicolo è significativa.
- Elevata umidità (in caso di pioggia, ecc.).
- Quando la selezione modalità flusso d'aria è impostata su *1.
- Quando si utilizza il sistema di climatizzazione e la quantità del flusso d'aria è significativa.
- Carica residua della batteria ad alta tensione bassa.
- Temperatura della batteria ad alta tensione alta o bassa.
- Batteria per il riavvio in condizioni non ottimali.
- Temperatura della batteria per il riavvio alta o bassa.
- Temperatura del liquido CVT alta o bassa.
- Pressione negativa del servofreno (dispositivo che moltiplica la capacità frenante) insufficiente.
- Veicolo fermo su una forte pendenza.
- X-MODE attivo.
- La cintura di sicurezza del conducente non è allacciata (quando il veicolo è fermo).
- La portiera del conducente è aperta (quando il veicolo è fermo).
- Cofano aperto.

Inoltre il motore elettrico non si entra in funzione aziona nelle seguenti condizioni:

- Leva del selettore in posizione "M" o azionamento del cambio al volante*2.
- SI-DRIVE (se in dotazione) in modalità Sport (S)*3.

Possono verificarsi altri casi in cui il motore elettrico non entra in funzione e l'arresto automatico del motore termico non viene effettuato a causa delle condizioni del veicolo.

*1: Per i dettagli, fare riferimento a "Selezione modalità flusso d'aria" ☞P303.

*2: Per i dettagli, fare riferimento a "Selezione della modalità manuale" ☞P365.

*3: Per i dettagli, fare riferimento a "SI-DRIVE" ☞P368.

NOTA

Il supporto del motore elettrico al motore termico, mentre è in funzione, è basato sulle condizioni, a prescindere dalla modalità di guida (ad eccezione della leva del selettore in posizione "P" o "N").

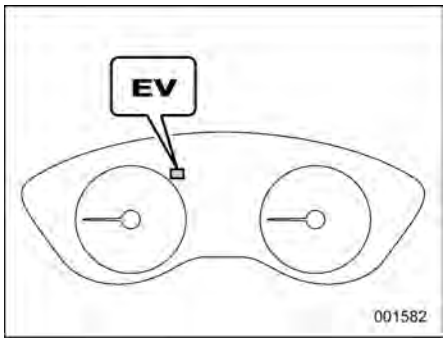

Spia modalità EV (veicolo elettrico)

Se il motore termico viene temporaneamente spento dal sistema, la spia modalità EV (Electric Vehicle - veicolo elettrico) sullo strumento combinato si illumina. Tale spia di indicazione si spegne quando il sistema riavvia il motore termico.

NOTA

- La batteria di riavvio del motore termico da 12 V è una batteria speciale ad alte prestazioni. Per sostituire la batteria, utilizzare una batteria SUBARU originale (o equivalente) progettata specificamente per l'uso su veicoli dotati di sistema e-BOXER. Si consiglia di consultare il proprio concessionario SUBARU.

● Nei seguenti casi la funzionalità di arresto/riavvio del motore termico può richiedere tempo.

– Quando la batteria ausiliaria da 12 V e/o la batteria di riavvio del motore da 12 V è scarica perché il veicolo non è stato utilizzato per un lungo periodo o per altri motivi.

– Quando la temperatura esterna è molto alta o molto bassa.

– Quando i terminali della batteria ausiliaria da 12 V e/o della batteria di riavvio del motore da 12 V sono stati ricollegati dopo la sostituzione della batteria.

Inoltre, nei seguenti casi il periodo in cui il motore termico rimane temporaneamente spento per intervento del sistema può essere più breve.

● Quando la temperatura esterna è alta o bassa (poiché il sistema di climatizzazione non è più in grado di mantenere la temperatura impostata).

● Quando il consumo di elettricità dei componenti elettrici è alto.

⚠ AVVERTENZA

Quando durante la guida è in funzione esclusivamente il motore elettrico, il motore non emette alcun suono. È pertanto possibile che le persone nelle vicinanze non si accorgano dell'avviamento e dell'avvicinamento del veicolo. Prestare attenzione all'ambiente circostante durante la guida.

⚠ ATTENZIONE

A seconda dello stato del veicolo (ad esempio, se la carica residua della batteria ad alta tensione è bassa), il motore termico potrebbe riavviarsi automaticamente. Premere sempre il pedale del freno quando il veicolo è fermo.

■ Componenti

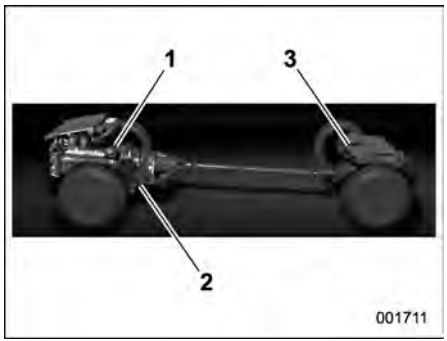

1) Motore
2) Gruppo motore a propulsione elettrica
3) Batteria ad alta tensione

– CONTINUA –

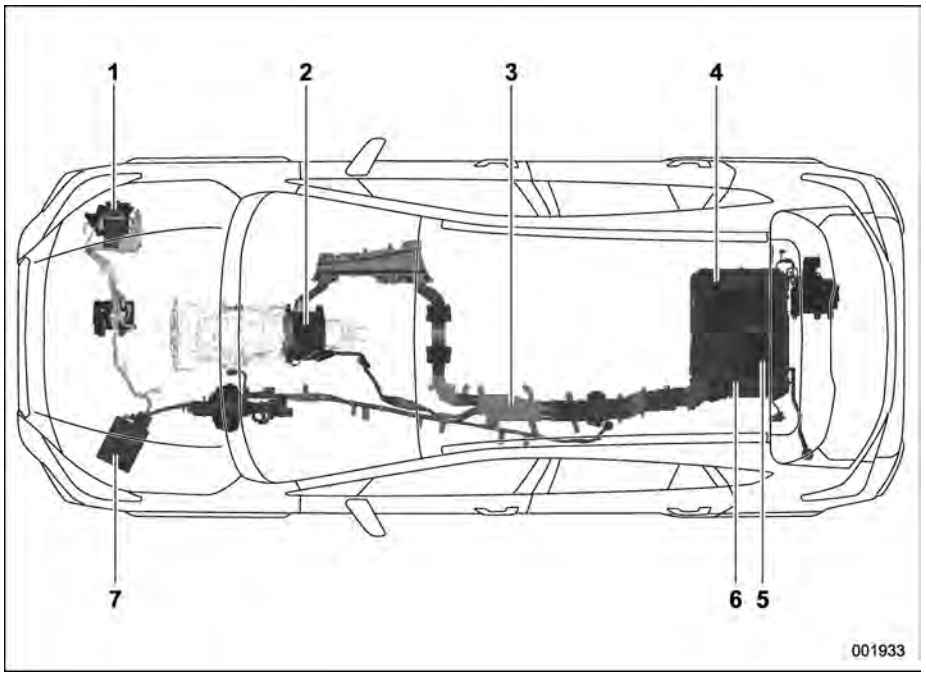

1) Batteria di riavvio del motore da 12 V
2) Motore elettrico (posizionato nella trasmissione)
3) Cavo alta tensione (arancione)
4) Staccabatteria di servizio
5) Convertitore CC/CC
6) Batteria ad alta tensione
7) Batteria ausiliaria da 12 V

■ Precauzioni di sicurezza

▼ Precauzioni per l'utilizzo quotidiano

⚠ AVVERTENZA

Il sistema e-BOXER utilizza una tensione elevata (118 V o più). Osservare sempre le seguenti precauzioni. In caso contrario, si potrebbe correre il rischio di ustioni o scosse elettriche, con conseguenti lesioni gravi o mortali.

- **Quando si rende necessario un intervento di controllo o di riparazione, si raccomanda di rivolgersi a un concessionario SUBARU.**
- **Non toccare, rimuovere né smontare in alcun caso i componenti ad alta tensione, il cavo di alta tensione (arancione) o i relativi connettori.**
- **Non toccare mai lo staccabatteria di servizio. Lo staccabatteria di servizio è utilizzato per escludere la tensione della batteria ad alta tensione quando il veicolo viene sottoposto a controllo o manutenzione da parte di un concessionario SUBARU.**

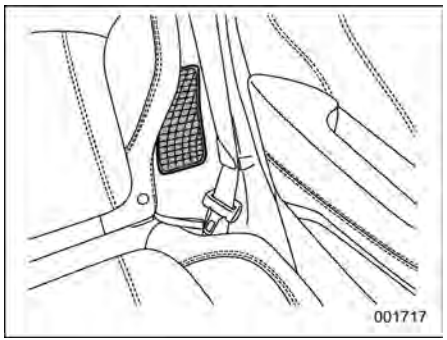

Presa d'aria della batteria ad alta tensione (situata sul lato sinistro del sedile posteriore)

⚠ ATTENZIONE

- **Non coprire la presa d'aria della batteria ad alta tensione con bagagli o indumenti. È importante evitare che qualsiasi liquido o altre sostanze oppure oggetti entrino nella presa d'aria. Avvisare i passeggeri seduti in questa zona di prestare attenzione alla presa d'aria ed evitare che detriti entrino nella presa. Ciò potrebbe causare il surriscaldamento o il malfunzionamento della batteria ad alta tensione.**
- **Non coprire la presa d'aria della batteria ad alta tensione con la cintura di sicurezza. Posizionare la cintura di sicurezza nell'apposito alloggiamento quando non è in uso.**
- **Per garantire caratteristiche di impermeabilità, installare il pavimento del bagagliaio. Accertarsi che all'interno del bagagliaio non entrino grandi quantità d'acqua. Ciò potrebbe causare un malfunzionamento del sistema e-BOXER, compresa la batteria ad alta tensione.**

NOTA

Dal momento che il motore a benzina è la fonte di propulsione principale di questo veicolo, senza benzina il veicolo non funziona.

▼ In caso di incidente

⚠ AVVERTENZA

Osservare le seguenti precauzioni in considerazione del rischio di lesioni gravi o mortali causate da scossa elettrica o incidente simile:

– CONTINUA –

- Fare attenzione a non prendere una scossa elettrica.
  - Non toccare mai i componenti ad alta tensione, i cavi di alta tensione (arancione), né i relativi connettori e i pezzi collegati.
  - Non toccare mai eventuali fili elettrici esposti all'interno o all'esterno del veicolo.
- Non toccare mai eventuali accumuli o perdite di liquidi. L'elettrolita della batteria ad alta tensione può causare gravi lesioni in caso di contatto con gli occhi o con la pelle. In caso di contatto con tale fluido, prendere i seguenti provvedimenti.
  - In caso di inalazione del fluido, soffiare immediatamente il naso e fare dei gargarismi, quindi richiedere l'assistenza di un medico.
  - In caso di contatto accidentale con la pelle, sciacquare immediatamente con abbondante acqua e sapone.
  - In caso di contatto accidentale con gli occhi, evitare lo sfregamento e sciacquare immediatamente con acqua corrente pulita per almeno 15 minuti, quindi richiedere l'assistenza di un medico.
- Tenere qualsiasi fiamma libera a distanza da eventuali accumuli o perdite di liquido. Il fluido dell'elettrolita della batteria ad alta tensione è altamente infiammabile.
  - In caso di incendio nei paraggi, spegnerlo con un estintore in grado di estinguere correttamente un incendio di origine elettrica.
  - Se si utilizza acqua per spegnere un incendio, accertarsi di indossare stivali e altri indumenti di protezione ed erogare grandi quantità di acqua tramite un idrante o attrezzatura simile per estinguere l'incendio.

▼ Smaltimento del veicolo

⚠ AVVERTENZA

La batteria ad alta tensione è costituita da una batteria agli ioni di litio (Li-ion). Si raccomanda di consultare un concessionario SUBARU quando si rende necessario smaltire il veicolo. Lo smaltimento non corretto di una batteria ad alta tensione, oltre a essere causa di inquinamento ambientale, può causare una scossa elettrica, con conseguenti lesioni gravi o mortali.

In nessun caso rivendere, trasferire o modificare la batteria ad alta tensione, né utilizzarla per altre finalità. La batteria ad alta tensione deve essere ritirata da un concessionario SUBARU al fine di prevenire incidenti dovuti a una batteria ad alta tensione rimossa da un veicolo smaltito.

Se la batteria ad alta tensione non viene correttamente ritirata e smaltita, può provocare i seguenti incidenti, con conseguente rischio di lesioni gravi o mortali.

- Una scossa elettrica a una persona che entri in contatto con un componente ad alta tensione di una batteria ad alta tensione illegalmente abbandonata o comunque smaltita in modo improprio.
- Una scossa elettrica, generazione di calore, fumo o fuoco, un'esplosione o una fuoriuscita di

liquido della batteria in caso di utilizzo della batteria ad alta tensione su un altro veicolo (con modifica, ecc.).

Prestare particolare attenzione in caso di rivendita o cessione del veicolo in quanto la parte ricevente può non essere a conoscenza dei pericoli di una batteria ad alta tensione, che possono causare un incidente.

■ Informazioni generali

▼ Suggerimenti per la batteria ad alta tensione

● La batteria ad alta tensione viene caricata dal motore termico e dal freno rigenerativo. Non è necessario ricaricare la batteria ad alta tensione tramite una fonte di alimentazione esterna. Tuttavia, se la leva del selettore è in posizione “P” o “N”, la batteria non viene caricata. Anche quando si guida in condizioni di traffico intenso, posizionare la leva del selettore su “D”.

● Per conservare la batteria in buone condizioni, è necessario guidare il veicolo per almeno 30 minuti al mese. Se il veicolo resta inutilizzato per un lungo periodo di tempo, la batteria può scaricarsi o può ridursi la sua durata.

▼ Rumori e vibrazioni specifici del sistema e-BOXER

Quando il sistema e-BOXER è in funzione, si possono avvertire i seguenti suoni o vibrazioni. Si tratta tuttavia di caratteristiche peculiari del sistema e-BOXER che non indicano alcun malfunzionamento.

● Rumori del motore elettrico che escono dal vano motore (accanto alla trasmissione)

● Rumori dal vano motore e dal bagagliaio in fase di avviamento o di arresto del sistema e-BOXER

● Rumore di funzionamento della presa d’aria della batteria ad alta tensione (situata sul lato sinistro dei sedili posteriori) o della ventola di raffreddamento (situata nel bagagliaio)

● Suoni ad alta frequenza attorno al bagagliaio

● Rumori di funzionamento dal vano motore durante la guida con la sola propulsione elettrica

● Rumori o vibrazioni dal vano motore a dovuti all’aumento dell’accelerazione del motore in fase di ricarica della batteria ad alta tensione

● Rumori di funzionamento dei relè dal vano motore e dalla parte posteriore del veicolo

● Rumori di funzionamento e rumori del motore elettrico quando si preme il pedale del freno

● Vibrazioni quando si passa dalla propulsione del motore elettrico a quella del motore termico, oppure quando il motore termico si riavvia dopo l’arresto

▼ Sistema di allarme pedoni

⚠ AVVERTENZA

Il sistema AVAS (Acoustic Vehicle Alerting System, sistema di allarmi acustici del veicolo) può essere messo in pausa esclusivamente quando l’emissione di un segnale acustico di avvertimento nell’area è palesemente superflua e si ha la certezza che non ci sono pedoni a breve distanza.

Quando si guida utilizzando solo la propulsione del motore elettrico (in marcia avanti e in retromarcia) sarà emesso un segnale acustico per avvisare le persone nelle vicinanze che il veicolo sta sopraggiungendo. Il sistema di allarme si attiva quando il veicolo procede a una velocità di 24 km/h o meno.

Il segnale acustico di allarme pedoni può essere difficile da sentire per le persone nell’area circostante nei casi seguenti.

– CONTINUA –

- Il veicolo si trova in un'area rumorosa.
- Il veicolo è in condizioni di pioggia o vento forte.

Potrebbe essere più difficile sentire il segnale acustico dal retro del veicolo piuttosto che dalla parte anteriore.

▼ Impostazioni sistema allarme pedoni ON/OFF (ad eccezione dei modelli per Taiwan)

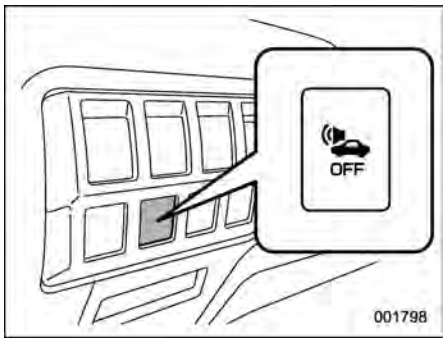

Interruttore sistema allarme pedoni OFF (modelli con guida a sinistra)

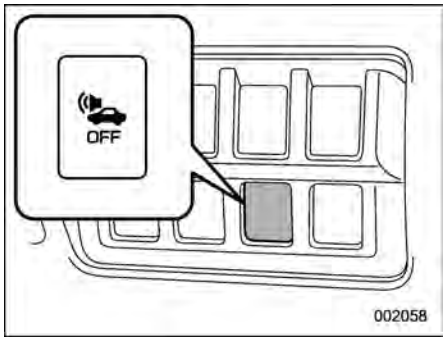

Interruttore sistema allarme pedoni OFF (modelli con guida a destra)

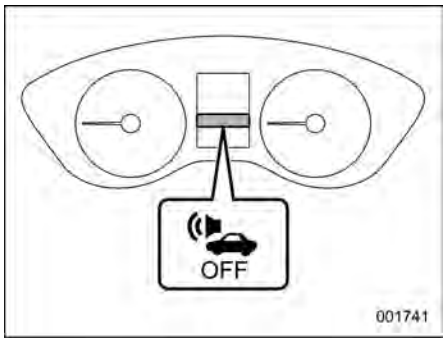

Spia di indicazione sistema allarme pedoni OFF

Premendo l'interruttore sistema allarme pedoni OFF, la spia di indicazione sistema allarmi pedoni OFF si illumina. Il sistema allarme pedoni sarà disattivato.

▼ Informazioni sulle onde elettromagnetiche

I componenti e i cavi (arancione) ad alta tensione sono dotati di schermatura elettromagnetica. Emettono quasi la stessa quantità di onde elettromagnetiche dei veicoli tradizionali o degli apparecchi elettronici per uso domestico. È tuttavia possibile che provochino dei disturbi quando si utilizzano componenti a radiofrequenza. Per l'installazione di componenti a radiofrequenza, si consiglia di rivolgersi a un concessionario SUBARU.

▼ Visualizzazione su schermo

È possibile visualizzare sul display multifunzione le seguenti informazioni.

- Stato della batteria ad alta tensione
- Flusso di energia tra motore termico, motore elettrico, batteria ad alta tensione e ruote

La potenza del motore termico è visualizzata in arancione, quella dal motore elettrico in verde e il flusso di energia che ricarica la batteria ad alta tensione è visualizzato in azzurro.

Display	Stato	Display	Stato
	Durante la guida con solo motore termico.		Quando il motore elettrico supporta il motore termico.
	Durante la guida con solo motore elettrico.		Uscita del motore elettrico in modalità Sport (S).
	Quando la batteria ad alta tensione viene ricaricata tramite i freni rigenerativi.		Quando la batteria ad alta tensione viene ricaricata durante la guida con motore termico.
	Quando la batteria ad alta tensione viene ricaricata tramite il motore termico a veicolo fermo.	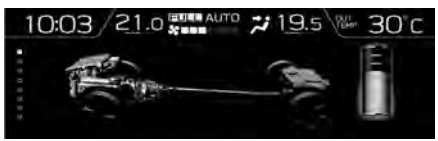	Quando non è presente alcun flusso di corrente.

– CONTINUA –

Inoltre, in caso di rilevamento di un avvertimento o di un malfunzionamento nel sistema e-BOXER, sul display strumento combinato sarà visualizzata una schermata di interruzione. Per i dettagli, fare riferimento a “Schermata di avvertenza” ☞P226.

NOTA

- **L’energia della batteria ad alta tensione si consuma con maggiore rapidità quando si guida utilizzando solo il motore elettrico per un periodo prolungato.**
- **L’energia della batteria ad alta tensione si consuma con maggiore rapidità se il veicolo viene guidato usando continuamente o ripetutamente il motore elettrico. Per quanto non costituisca un problema, evitare per quanto possibile la guida con frequenti soste e partenze controllando, per esempio, i bollettini sul traffico prima di mettersi in marcia.**
- **L’indicatore della carica residua della batteria ad alta tensione può indicare che la batteria è esaurita quando la carica residua è molto bassa. Questo non è comunque indice di malfunzionamento.**

Indice per argomenti

Sedili, cinture di sicurezza e airbag SRS	*1*
Porte e serrature	*2*
Strumentazione e comandi	*3*
Climatizzazione	*4*
Autoradio	*5*
Equipaggiamenti interni	*6*
Avviamento e guida	*7*
Consigli per la guida	*8*
In caso di emergenza	*9*
Cura del veicolo	*10*
Manutenzioni e assistenza	*11*
Dati tecnici	*12*
Supplemento	*13*
Indice	*14*

Indice illustrato

■ Esterni

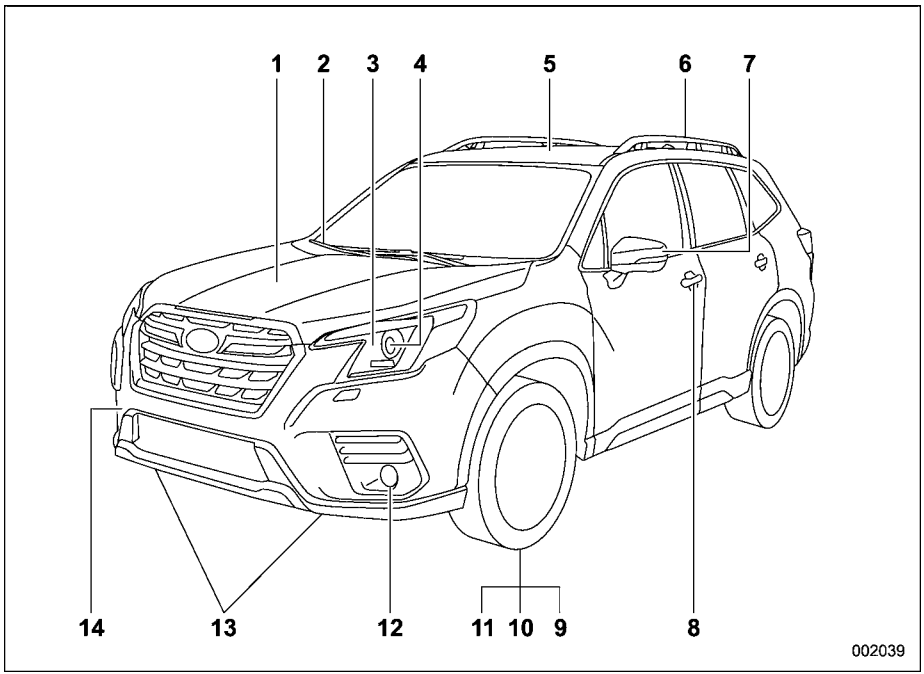

1) Cofano motore (pagina 509)
2) Tergicristalli (pagina 281)
3) Sostituzione delle lampadine (pagina 544)
4) Fari (pagina 264)
5) Tetto apribile (pagina 181)
6) Mancorrenti (pagina 452)
7) Specchietto retrovisore esterno (pagina 286)
8) Chiusura delle porte (pagina 161)
9) Pressione dei pneumatici (pagina 525)
10) Foratura di pneumatici (pagina 465)
11) Catene da neve (pagina 450)
12) Luce fendinebbia (pagina 276)
13) Ganci di ancoraggio (pagina 480)
14) Gancio di traino (pagina 480)

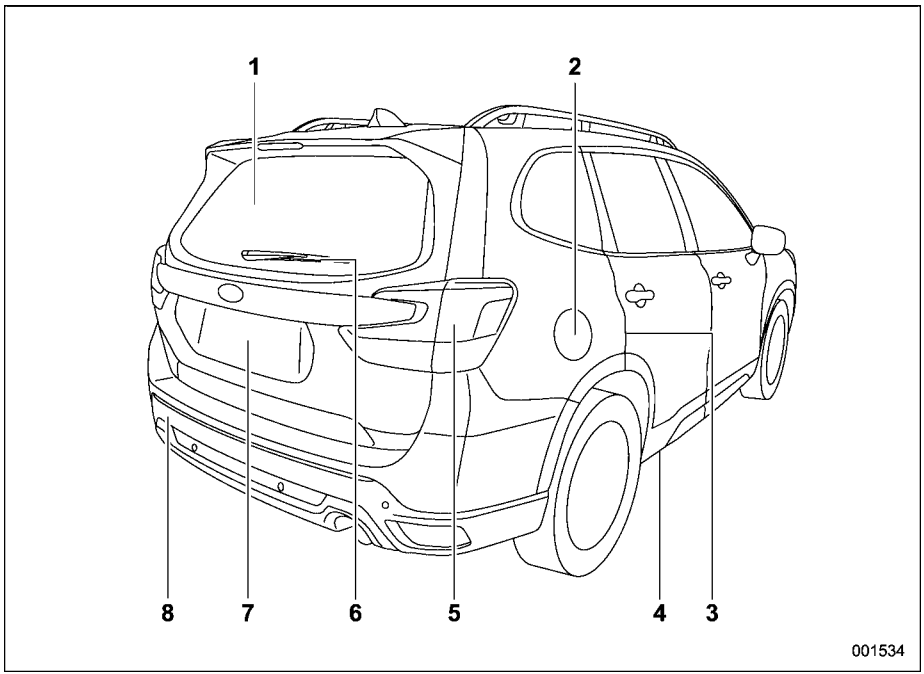

1) Lunotto termico (pagina 289)
2) Sportello e tappo di rifornimento (pagina 350)
3) Chiusure di sicurezza per bambini (pagina 167)
4) Foro di ancoraggio (pagina 480)
5) Sostituzione delle lampadine (pagina 544)
6) Tergilunotto posteriore (pagina 283)
7) Portellone posteriore (pagina 171)
8) Gancio di traino (pagina 480)

– CONTINUA –

■ Interni

▼ Zona dell'abitacolo

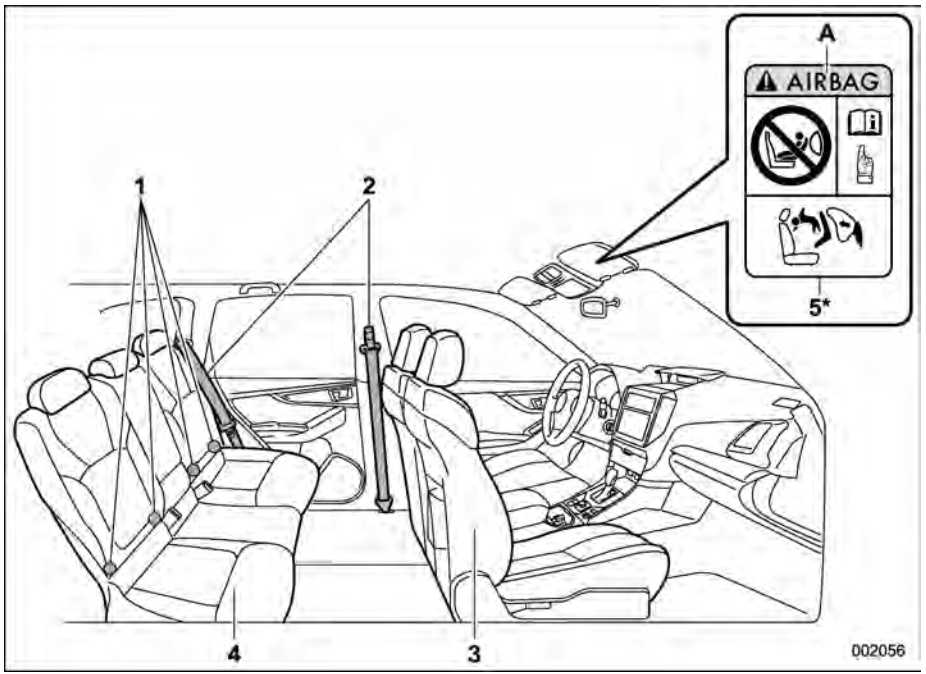

1) Barre di ancoraggio per sistema di ritenuta ISOFIX (pagina 102)
2) Cinture di sicurezza (pagina 67)
3) Sedili anteriori (pagina 47)
4) Sedili posteriori (pagina 60)
5) Etichette di avvertenza per sistemi di ritenuta per bambini (pagina 86)

A) AIRBAG

*: Non usare MAI un sistema di ritenuta per bambini rivolto in direzione opposta alla marcia su un sedile protetto da un AIRBAG ATTIVO di fronte ad esso, poiché si possono verificare LESIONI GRAVI o la MORTE del BAMBINO.

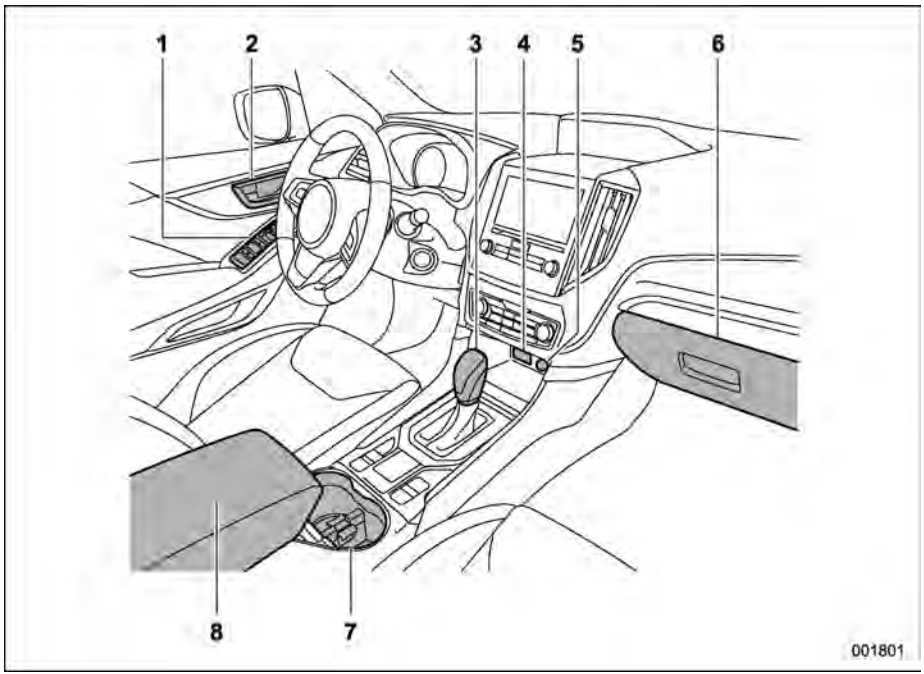

La figura sopra è un esempio tipico per i modelli con guida a sinistra. Per i modelli con guida a destra, le posizioni di alcuni interruttori/leve sono diverse da quelle indicate nella figura.

1) Interruttori alzacristalli elettrici (pagina 168)
2) Chiusura delle porte (pagina 161)
3) Leva del selettore (pagina 362)
4) Alimentazione USB (pagina 325)
5) Presa elettrica per accessori anteriore (pagina 322)
6) Cassetto portaoggetti (pagina 320)
7) Portabicchiere (pagina 321)
8) Consolle centrale (pagina 320)

– CONTINUA –

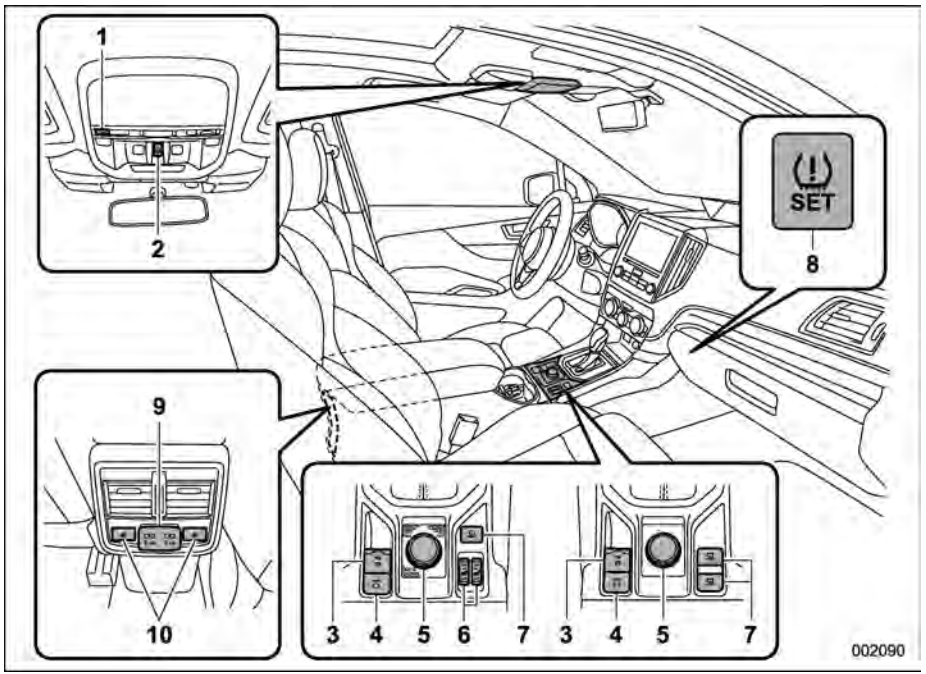

La figura sopra è un esempio tipico per i modelli con guida a sinistra. Per i modelli con guida a destra, le posizioni di alcuni interruttori/leve sono diverse da quelle indicate nella figura.

1) Interruttore SOS
2) Interruttore tetto apribile (pagina 182)
3) Interruttore del freno di stazionamento elettronico (pagina 386)
4) Interruttore Auto Vehicle Hold (pagina 389)
5) Interruttore X-MODE (pagina 378)
6) Interruttori riscaldatore sedile anteriore (pagina 58)
7) Interruttore monitor vista frontale (pagina 336)/Interruttore monitor vista laterale (pagina 340)
8) Interruttore di impostazione TPMS (pagina 385)
9) Alimentazione USB (pagina 325)
10) Interruttori riscaldatore sedile posteriore (pagina 60)

NOTA

Per i dettagli sull'interruttore SOS, fare riferimento al supplemento del Libretto di uso e manutenzione per il sistema eCall.

■ Plancia portastrumenti

▼ Modelli con guida a sinistra

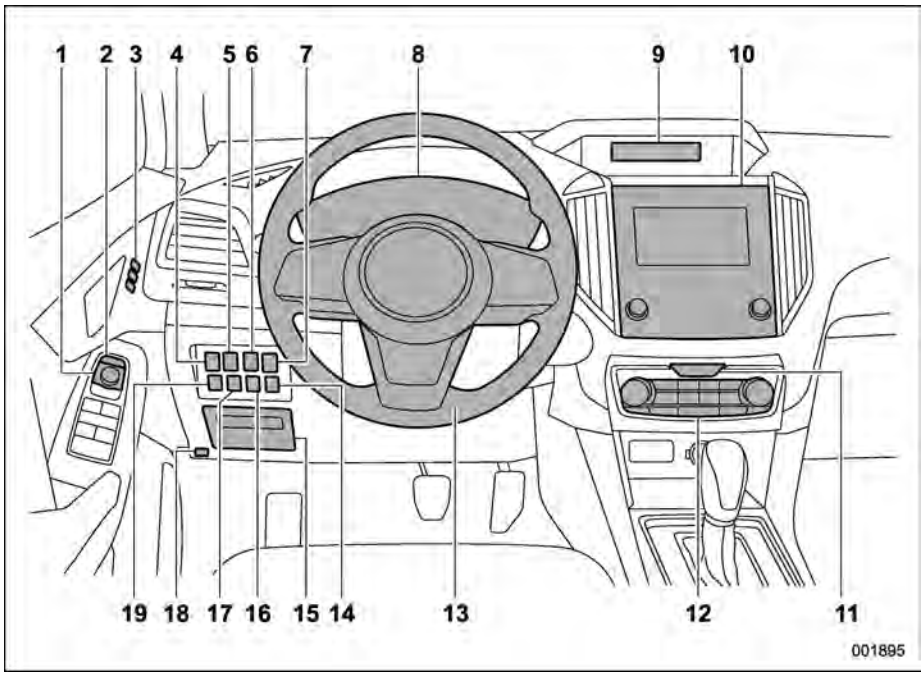

1) Interruttore specchietti a regolazione elettrica (pagina 286)
2) Interruttore ripiegamento elettrico degli specchietti (pagina 288)
3) Interruttore memoria di posizione sedile (pagina 50)
4) Interruttore azionamento automatico del portellone posteriore (pagina 173)
5) Interruttore fari con assistenza alla svolta OFF (pagina 271)
6) Interruttore di memoria (pagina 178)
7) Manopola regolatore luminosità quadro strumenti (pagina 197)
8) Strumento combinato (pagina 194)
9) Display multifunzione (pagina 233)
10) Autoradio*
11) Interruttore luci di emergenza (pagina 194)
12) Pannello climatizzazione (pagina 295)
13) Volante regolabile in altezza e profondità (pagina 291)
14) Interruttore sistema di monitoraggio conducente OFF (pagina 431)
15) Portafusibili (pagina 542)
16) Interruttore SRVD OFF (pagina 402)
17) Interruttore sistema allarme pedoni OFF (pagina 17)
18) Manopola di apertura cofano (pagina 509)
19) Interruttore Controllo Dinamiche del Veicolo OFF (pagina 377)

*: Per i dettagli su come usare l'impianto audio e di navigazione (se in dotazione), consultare la corrispondente sezione del Libretto di uso e manutenzione.

– CONTINUA –

▼ **Modelli con guida a destra**

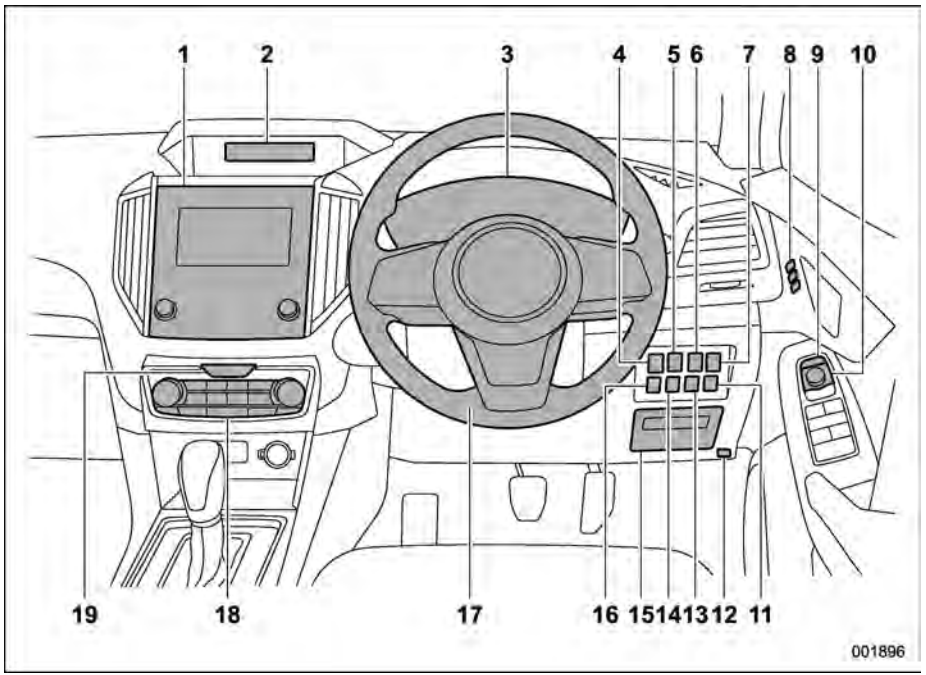

1) Autoradio*
2) Display multifunzione (pagina 233)
3) Strumento combinato (pagina 194)
4) Manopola regolatore luminosità quadro strumenti (pagina 197)
5) Interruttore di memoria (pagina 178)
6) Interruttore fari con assistenza alla svolta OFF (pagina 271)
7) Interruttore azionamento automatico del portellone posteriore (pagina 173)
8) Interruttore memoria di posizione sedile (pagina 50)
9) Interruttore ripiegamento elettrico degli specchietti (pagina 288)
10) Interruttore specchietti a regolazione elettrica (pagina 286)
11) Interruttore Controllo Dinamiche del Veicolo OFF (pagina 377)
12) Manopola di apertura cofano (pagina 509)
13) Interruttore sistema allarme pedoni OFF (pagina 17)
14) Interruttore SRVD OFF (pagina 402)
15) Portafusibili (pagina 542)
16) Interruttore sistema di monitoraggio conducente OFF (pagina 431)
17) Volante regolabile in altezza e profondità (pagina 291)
18) Climatizzazione (pagina 295)
19) Interruttore luci di emergenza (pagina 194)

*: Per i dettagli su come usare l'impianto audio e di navigazione (se in dotazione), consultare la corrispondente sezione del Libretto di uso e manutenzione.

■ Sterzo

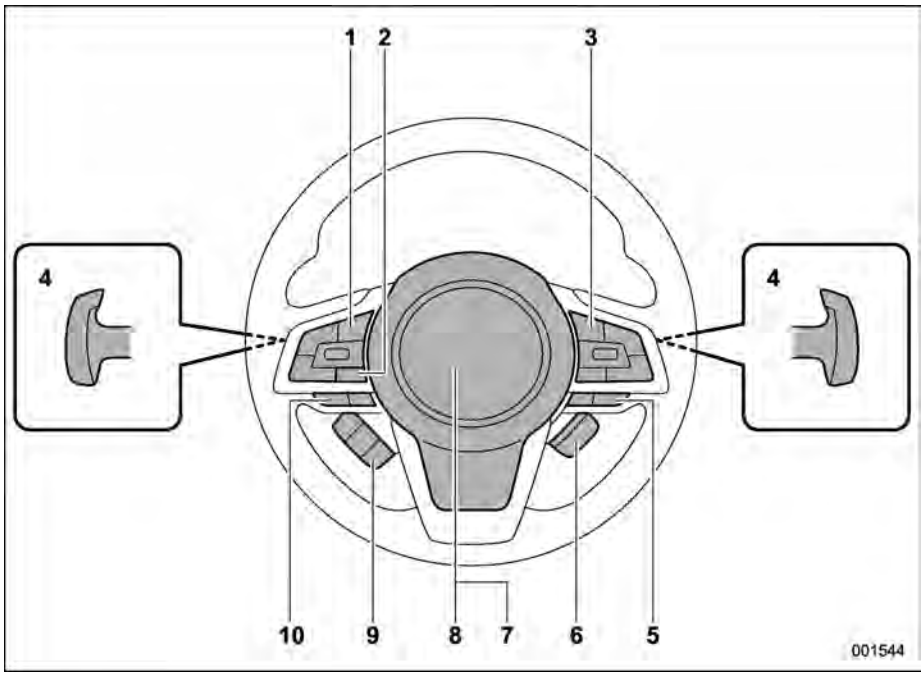

1) Interruttori di comando audio*1
2) Pulsante INFO (pagina 235)
3) Interruttori cruise control*2
4) Cambio al volante (pagina 365)
5) Interruttori SI-DRIVE (pagina 368)/interruttore LIM*2
6) Interruttore del volante riscaldato (pagina 292)
7) Airbag SRS (pagina 106)
8) Avvisatore acustico (pagina 293)
9) Interruttori di comando del display strumento combinato (pagina 224)
10) Interruttori sistema vivavoce*1

*1: Per i dettagli su come usare l'impianto audio e di navigazione (se in dotazione), consultare la corrispondente sezione del Libretto di uso e manutenzione.

*2: Per i dettagli sull'uso del sistema EyeSight, fare riferimento al Libretto di uso e manutenzione specifico del sistema EyeSight.

– CONTINUA –

■ Interruttori e leve per il comando di luci e tergicristalli

▼ Modelli per Australia

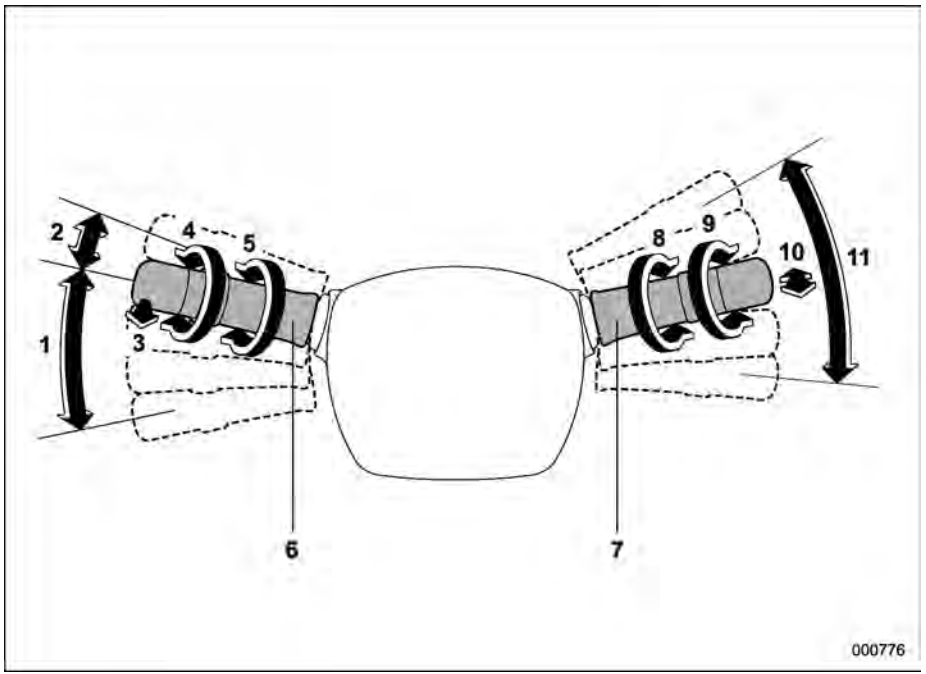

1) Tergicristalli (pagina 281)
2) Tergitura singola (pagina 281)
3) Lavacristalli (pagina 282)
4) Interruttore tergilavalunotto posteriore (pagina 283)
5) Controllo sensibilità sensore (pagina 282)
6) Leva comando tergicristalli (pagina 279)
7) Interruttore comando luci (pagina 264)
8) Interruttore luci fendinebbia (pagina 276)
9) Fari ON/OFF/AUTO (pagina 264)
10) Lampeggio fari/Commutazione abbaglianti/anabbaglianti (pagina 266)
11) Indicatore di direzione (pagina 275)

▼ Altri

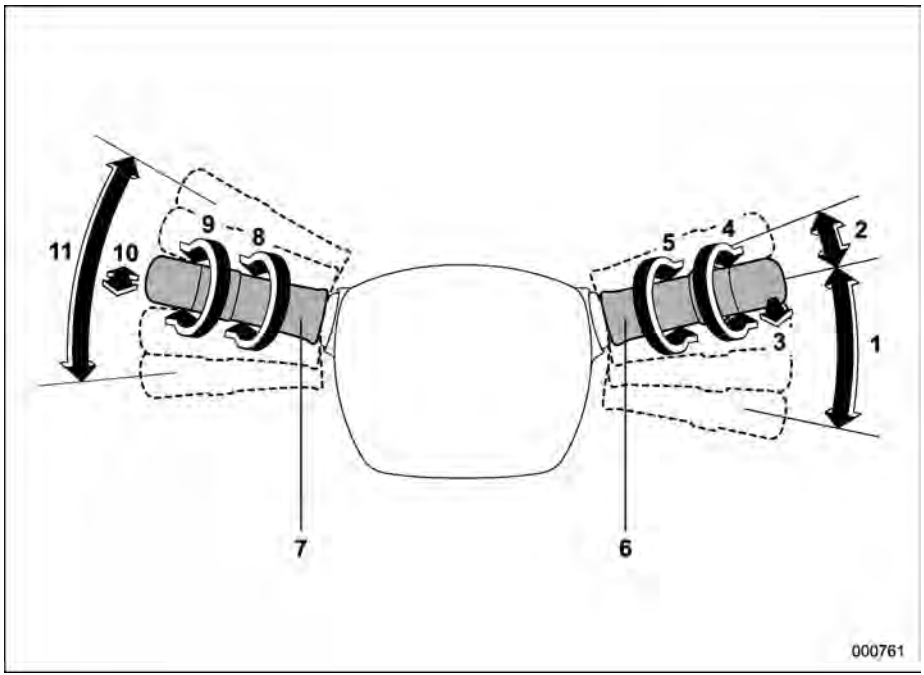

1) Tergicristalli (pagina 281)
2) Tergitura singola (pagina 281)
3) Lavacristalli (pagina 282)
4) Interruttore tergilavalunotto posteriore (pagina 283)
5) Controllo sensibilità sensore (pagina 282)
6) Leva comando tergicristalli (pagina 279)
7) Interruttore comando luci (pagina 264)
8) Interruttore luci fendinebbia (pagina 276)
9) Fari ON/OFF/AUTO (pagina 264)
10) Lampeggio fari/Commutazione abbaglianti/anabbaglianti (pagina 266)
11) Indicatore di direzione (pagina 275)

– CONTINUA –

■ Strumento combinato

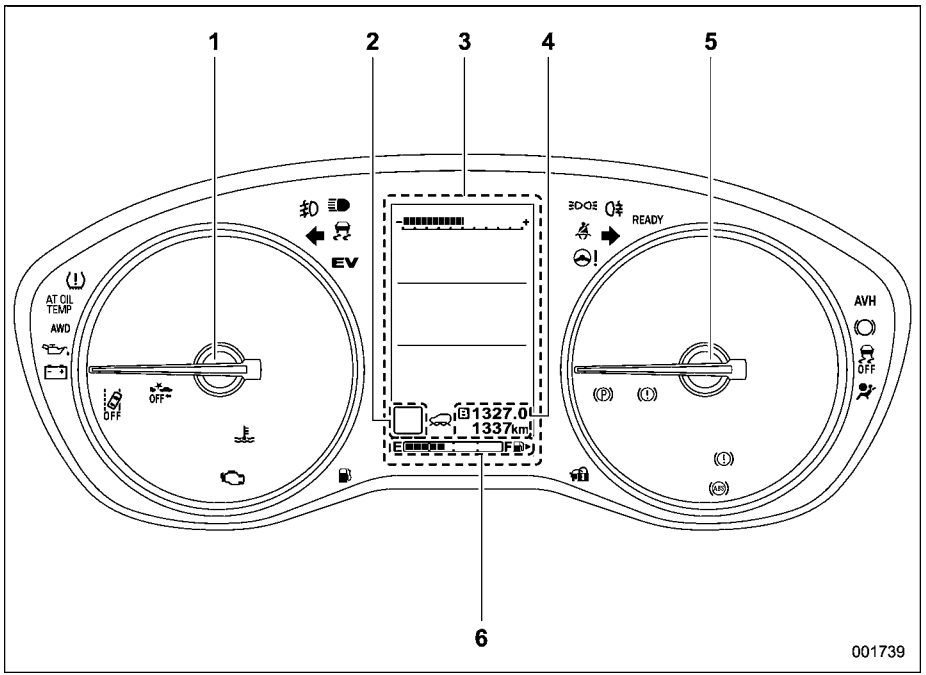

L’illustrazione in alto è un esempio tipico. Per alcuni modelli, lo strumento combinato può essere leggermente diverso da quello mostrato nell’illustrazione.

1) Contagiri (pagina 194)
2) Indicatore della posizione della leva del selettore e delle marce (pagina 220)
3) Display strumento combinato (LCD a colori) (pagina 224)
4) Pulsante selezione contachilometri parziale A/B e azzeramento contachilometri parziale (pagina 195)
5) Tachimetro (pagina 194)
6) Indicatore livello carburante (pagina 196)

– CONTINUA –

■ Spie di indicazione e avvertimento

Simbolo	Nome	Pagina
	Spia di avvertimento cintura di sicurezza	199
	Spia di avvertimento sistema airbag SRS	201
	Indicatore airbag frontale del passeggero anteriore ON (se in dotazione)	202
	Indicatore airbag frontale passeggero anteriore OFF (se in dotazione)	202
	Spia di indicazione di anomalia (spia Check Engine)	202
	Spia di indicazione bassa temperatura liquido refrigerante/ Spia di avvertimento alta temperatura del refrigerante	203
	Spia di avvertimento sistema di ricarica	204
	Spia di avvertimento pressione olio motore	205
	Spia di avvertimento livello olio motore basso	205

Simbolo	Nome	Pagina
AT OIL TEMP	Spia di avvertimento AT OIL TEMP	205
R.DIFF TEMP	Spia di avvertimento temperatura olio del differenziale posteriore (se in dotazione)	206
	Spia di avvertimento ABS	208
	Spia di avvertimento del sistema frenante (in rosso)	210
	Spia di avvertimento freno di stazionamento elettronico (gialla)	211
	Spia di indicazione del freno di stazionamento elettronico	211
AVH	Spia di indicazione Auto Vehicle Hold ON	212
	Spia di indicazione funzionamento Auto Vehicle Hold	212
	Spia di avvertimento cofano motore aperto	213
	Spia di avvertimento porte aperte	213

Simbolo	Nome	Pagina
AWD	Spia di avvertimento trazione integrale	213
	Spia di avvertimento servosterzo	213
	Spia di avvertimento Controllo Dinamiche del Veicolo/Spia di indicazione funzionamento Controllo Dinamiche del Veicolo	209
	Spia di indicazione Controllo Dinamiche del Veicolo OFF	210
	Spie di indicatori di direzione	220
	Spia di indicazione abbaglianti	220
	Spia di avvertimento fari a LED	214
	Spia di avvertimento regolatore del fascio dei fari automatico	214
SRH OFF	Spia di avvertimento fari con assistenza alla svolta/Indicatore fari con assistenza alla svolta OFF	214

Simbolo	Nome	Pagina
	Spia di avvertimento abbaglianti adattivi (gialla) (se in dotazione)/spia di indicazione abbaglianti adattivi (verde) (se in dotazione)	214
	Spia di avvertimento assistenza abbaglianti (gialla) (se in dotazione)/spia di indicazione assistenza abbaglianti (verde) (se in dotazione)	214
	Spia di indicazione fendinebbia	221
	Spia di indicazione retronebbia	221
	Spia di avvertimento chiave di accesso (se in dotazione)	215
	Spia di indicazione dell'immobilizzatore	219
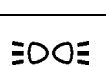	Spia di indicazione fari	220
	Spia di indicazione X-MODE	221

Simbolo	Nome	Pagina
	Spia di indicazione sistema di controllo velocità in discesa	221
	Spia di avvertimento riserva carburante	212
	Spia di avvertimento bassa pressione dei pneumatici (se in dotazione)	206
	Spia di avvertimento liquido lavacristallo	213
	Spia di indicazione modalità Sport (S) (se in dotazione)	220
	Spia di indicazione modalità Intelligente (I) (se in dotazione)	220
	Spia di avvertimento Rilevamento veicolo posteriore Subaru (se in dotazione)	221
	Spia di indicazione Rilevamento veicolo posteriore Subaru OFF (se in dotazione)	221
RAB	Spia di avvertimento RAB (se in dotazione)	221
RAB OFF	Spia di indicazione RAB OFF (se in dotazione)	222

Simbolo	Nome	Pagina
	Spia di avvertimento filtro antiparticolato benzina (se in dotazione)	222
	Spia di indicazione funzionamento del sistema di monitoraggio conducente (verde) (se in dotazione)	222
	Spia di avvertimento sistema di monitoraggio conducente (giallo) (se in dotazione)	222
	Spia di indicazione sistema di monitoraggio conducente OFF (se in dotazione)	223
	Spia di indicazione interruzione temporanea del sistema di monitoraggio conducente (se in dotazione)	223
	Indicatore di avvertimento strada ghiacciata	223
EV	Spia modalità EV (veicolo elettrico)	224
READY	Spia indicatore READY del sistema e-BOXER	224

– CONTINUA –

Simbolo	Nome	Pagina
	Spia guasto e-BOXER	223
OFF	Spia di indicazione sistema allarme pedoni OFF	223

Impostazioni delle funzioni

■ Impostazioni e regolazioni delle funzioni sul display strumento combinato (LCD a colori)

Se il veicolo è dotato di un display strumento combinato (LCD a colori), le regolazioni delle impostazioni per le seguenti voci possono essere modificate manualmente sul display per soddisfare le esigenze individuali.

NOTA

Se il veicolo non è dotato di un display strumento combinato (LCD a colori), le modifiche delle impostazioni per le seguenti voci devono essere eseguite da un concessionario SUBARU. Fare riferimento a "Impostazioni e regolazioni delle funzioni eseguite da un concessionario" ☞P42.

Articolo			Impostazioni disponibili	Impostazioni di fabbrica	Pagina di riferimento per il funzionamento del sistema del veicolo
1° menu/sistema del veicolo	2° menu/impostazioni del sistema del veicolo regolabili	3° menu/impostazioni del sistema del veicolo selezionabili			
Screen Settings (Impostazioni schermata)	Welcome Screen (Schermata benvenuto)	—	On (Acceso)/Off (Spento)	On (Acceso)	225
	Good-bye Screen (Schermata arriverci)	—	On (Acceso)/Off (Spento)	On (Acceso)	225
	Gauge Initial Movement (Calibro movimento iniziale)	—	On (Acceso)/Off (Spento)	On (Acceso)	197
	Units (Unità)	—	km, km/h, Liter (km, km/h, Litro)/miles, MPH, Gallon (miglia, MPH, gallone)	Le impostazioni di fabbrica dipendono dal mercato	233
	Tire Pressure Units (Unità pressione pneumatici) (se in dotazione)	—	kPa/PSi	kPa	228
	Languages (Lingue)	—	La lingua del display dipende dal mercato	Le impostazioni di fabbrica dipendono dal mercato	233

– CONTINUA –

Articolo			Impostazioni disponibili	Impostazioni di fabbrica	Pagina di riferimento per il funzionamento del sistema del veicolo
1° menu/sistema del veicolo	2° menu/impostazioni del sistema del veicolo regolabili	3° menu/impostazioni del sistema del veicolo selezionabili			
Warning Volume (Volume avvisi)*	—	—	Max (Massimo)/Mid (Medio)/Min (Minimo)	Mid (Medio)	415 Per i dettagli sul sistema EyeSight, fare riferimento al supplemento del Libretto di uso e manutenzione per il sistema EyeSight.
Rear Seat Reminder (Promemoria sedile posteriore)	—	—	On (Acceso)/Off (Spento)	On (Acceso)	81
EyeSight	Lead Vehicle Acquisition Sound (Avviso acustico all'acquisizione del veicolo avanti)	—	On (Acceso)/Off (Spento)	On (Acceso)	Fare riferimento al supplemento del Libretto di uso e manutenzione per il sistema EyeSight.
	Lead Vehicle Moving Monitor Function (Funzione monitor movimento veicolo avanti)	—	On (Acceso)/Off (Spento)	On (Acceso)	
	Cruise Control Acceleration Characteristics (Caratteristiche accelerazione Cruise Control)*	—	Lv.4 (Dynamic) (Liv.4 (Dinamico))/Lv.3 (Standard) (Liv.3 (Standard))/Lv.2 (Comfort) (Liv.2 (Comfort))/Lv.1 (Eco) (Liv.1 (Eco))	Lv.3 (Standard) (Liv.3 (Standard))	
	Lane Centering (Mantenimento centro corsia)	—	On (Acceso)/Off (Spento)	On (Acceso)	

Articolo			Impostazioni disponibili	Impostazioni di fabbrica	Pagina di riferimento per il funzionamento del sistema del veicolo
1° menu/sistema del veicolo	2° menu/impostazioni del sistema del veicolo regolabili	3° menu/impostazioni del sistema del veicolo selezionabili			
EyeSight	EyeSight Assist monitor (Monitor di assistenza EyeSight)	EyeSight Assist Monitor Red Indicator (Monitor di assistenza EyeSight Indicatore rosso)	On (Acceso)/Off (Spento)	On (Acceso)	Fare riferimento al supplemento del Libretto di uso e manutenzione per il sistema EyeSight.
		EyeSight Assist Monitor Yellow Indicator (Monitor di assistenza EyeSight Indicatore giallo)	On (Acceso)/Off (Spento)	On (Acceso)	
		EyeSight Assist Monitor Green Indicator (Monitor di assistenza EyeSight Indicatore verde)	On (Acceso)/Off (Spento)	On (Acceso)	
	Select Drive on Left/ Drive on Right (Seleziona Guida a sx/Guida a dx)	—	Drive on Left (Guida a sx)/Drive on Right (Guida a dx)	Drive on Left (Guida a sx) (Modello con guida a destra)/Drive on Right (Guida a dx) (Modello con guida a sinistra)	Funzione di assistenza abbaglianti: 267 Abbaglianti adattivi (ADB): 272 Adaptive Cruise Control: Fare riferimento al supplemento del Libretto di uso e manutenzione per il sistema EyeSight. Mantenimento assistito della corsia di emergenza: Fare riferimento al supplemento del Libretto di uso e manutenzione per il sistema EyeSight.

– CONTINUA –

Articolo			Impostazioni disponibili	Impostazioni di fabbrica	Pagina di riferimento per il funzionamento del sistema del veicolo
1° menu/sistema del veicolo	2° menu/impostazioni del sistema del veicolo regolabili	3° menu/impostazioni del sistema del veicolo selezionabili			
RAB (se in dotazione)	Sonar Audible Alarm (Allarme acustico strumento di rilevazione)	—	On (Acceso)/Off (Spento)	On (Acceso)	415
	Automatic Braking (Frenata automatica)	—	On (Acceso)/Off (Spento)	On (Acceso)	415
Vehicle Setting (Impostazioni veicolo)	Keyless Entry System (Sistema di accesso senza chiavi)	Hazard Warning Flasher (Avviso luminoso di pericolo)	On (Attivato)/Off (Disattivato)	On (Attivato)	147
		Security Relocking (Richiusura di sicurezza) (se in dotazione)	20 seconds (20 secondi)/30 seconds (30 secondi)/40 seconds (40 secondi)/50 seconds (50 secondi)/60 seconds (60 secondi)/Off (Disattivato)	30 seconds (30 secondi)	231
	Defogger (Antiappannamento)	—	15 minutes (15 minuti)/Continuous (Continuo)	15 minutes (15 minuti)	289
	Interior Light (Luce interna)	—	10 seconds (10 secondi)/20 seconds (20 secondi)/30 seconds (30 secondi)/Off (Disattivato)	30 seconds (30 secondi)	317

Articolo			Impostazioni disponibili	Impostazioni di fabbrica	Pagina di riferimento per il funzionamento del sistema del veicolo
1° menu/sistema del veicolo	2° menu/impostazioni del sistema del veicolo regolabili	3° menu/impostazioni del sistema del veicolo selezionabili			
Vehicle Setting (Impostazioni veicolo)	Auto Door Lock and Unlock (Blocc/Sblocc autom. Porta)	Auto Door Lock (Blocco autom. Porta)	Vehicle Speed (Velocità veicolo)/Shift Into or Out of PARK (Marcia innest o disinnest in PARCH)/Off (Spento)	Vehicle Speed (Velocità veicolo)	163
		Auto Door Unlock (Sblocco autom Porta)	Shift Into or Out of PARK (Marcia innest o disinnest in PARCH)/Ignition OFF (Accensione OFF)/Driver Door Open (Porta conducente aperta)/Off (Spento)	Driver Door Open (Porta conducente aperta)	163
	One-touch lane changer (Cambio corsia one-touch)	—	On (Acceso)/Off (Spento)	On (Acceso)	276
	Door mirror setting (Impostazione specchio retrovisore) (se in dotazione)	Power Folding Door Mirrors (Specchietti retrovisori elettrici)	On (Acceso)/Off (Spento)	On (Acceso)	232
		Reverse Tilt-Down Mirrors (Specchietti retrovisori inclinabili)	On (Acceso)/Off (Spento)	On (Acceso)	232
Default Settings (Impostazioni predefinite)	—	—	No/Yes (Si)	—	232

*: Può essere impostato anche durante la guida.

– CONTINUA –

■ Impostazioni e regolazioni delle funzioni eseguite da un concessionario

Il concessionario SUBARU può cambiare le regolazioni delle impostazioni delle seguenti voci per soddisfare le esigenze individuali. Contattare il concessionario SUBARU più vicino per dettagli.

Articolo	Funzione	Impostazioni disponibili	Impostazione di fabbrica
Accesso senza chiave (se in dotazione)	Funzione di selezione di sbloccaggio delle porte (sblocco della porta del conducente)	Solo porta del conducente/Tutte le porte	Tutte le porte*1/Solo porta del conducente*2
	Funzione di selezione di sbloccaggio delle porte (sbloccaggio portellone posteriore)	Solo portellone posteriore/Tutte le porte	Tutte le porte*1/Solo portellone posteriore*2
Telecomando porte	Funzione di selezione sbloccaggio delle porte (inclusi modelli con funzione di accesso senza chiave) *1	Funzionamento/Non funzionamento	Non funzionamento
	Funzionamento dei finestrini anteriori (se in dotazione)	Funzionamento/Non funzionamento	Non funzionamento
Prevenzione del bloccaggio della chiave (se in dotazione)	Prevenzione del bloccaggio della chiave	Funzionamento/Non funzionamento	Funzionamento
Funzione di prevenzione dello scaricamento della batteria	Funzione di prevenzione dello scaricamento della batteria	Funzionamento/Non funzionamento	Funzionamento
Avvertenza cintura di sicurezza	Durante la guida suona un cicalino	Funzionamento/Non funzionamento	Funzionamento
Tergicristalli del parabrezza con sensore di pioggia automatico	Modalità automatica di regolazione della frequenza del tergicristalli	Modalità sensore di pioggia/Modalità di blocco della velocità del veicolo	Modalità sensore pioggia
Fari ad accensione/spegnimento automatico	Accensione/spegnimento automatico collegato ai tergicristalli	Funzionamento/Non funzionamento	Funzionamento
Funzione ritardo di spegnimento fari	Periodo di funzionamento	OFF/30 secondi/60 secondi/90 secondi	30 secondi
Tergilunotto correlato alla retromarcia	Tergilunotto correlato alla retromarcia	Funzionamento/Non funzionamento	Funzionamento

Articolo	Funzione	Impostazioni disponibili	Impostazione di fabbrica
Annullamento dimmer automatico	Sensibilità di funzionamento dell'annullamento dimmer automatico	OFF/Minima/Bassa/Media/Alta/Massima	Media
Funzione di assistenza abbaglianti (se in dotazione)	Funzione di assistenza abbaglianti	Funzionamento/Non funzionamento	Funzionamento
Funzione di apertura e chiusura del portellone posteriore elettrico (se in dotazione)	Apertura e chiusura del portellone posteriore elettrico con chiave telecomando/chiave di accesso	Tenere premuto/premere due volte/OFF	Tenere premuto
Segnale di arresto di emergenza	Funzione del segnale di arresto di emergenza	Funzionamento/Non funzionamento	Funzionamento
Funzione di inclinazione verso il basso in retromarcia (se in dotazione)	Azionamento dello specchietto porte	Entrambi i lati/Solo lato passeggero	Solo lato passeggero
	Funzione di mantenimento dell'ultima posizione	Funzionamento/Non funzionamento	Non funzionamento
Funzione ripiegamento elettrico dello specchietto (se in dotazione)	Funzione di selezione del tempo di apertura	Accensione ACC/sbloccaggio delle porte	Sbloccaggio delle porte

*1: Applicabile ai modelli privi di doppio sistema di bloccaggio
*2: Applicabile ai modelli dotati di doppio sistema di bloccaggio

1-1. Sedili anteriori 47
Sedile a regolazione manuale (se in dotazione) 49
Sedile a regolazione elettrica (se in dotazione) 50
Regolazione dei poggiatesta 56
1-2. Riscaldatore sedile (se in dotazione) 57
Riscaldatore sedile anteriore 58
Riscaldatore sedile posteriore 60
1-3. Sedili posteriori 60
Importanti precauzioni per il sistema e-BOXER 61
Bracciolo 62
Regolazione dei poggiatesta 62
Ripiegamento dello schienale del sedile posteriore 64
Inclinazione dello schienale 66
1-4. Cinture di sicurezza 67
Raccomandazioni per l'uso delle cinture di sicurezza 67
Riavvolgitore a bloccaggio di emergenza (ELR) 68
Riavvolgitore a bloccaggio automatico/ riavvolgitore a bloccaggio di emergenza (ALR/ELR) (se in dotazione) 69
Spia di avvertimento e cicalino della cintura di sicurezza 69
Come indossare le cinture di sicurezza 69
Manutenzione delle cinture di sicurezza 76
1-5. Pretensionatori delle cinture di sicurezza 77
Cintura di sicurezza con pretensionatori della cintura a bretella e della cintura addominale 77
Cintura di sicurezza a bretella con pretensionatore 79
Monitoraggio del sistema 79
Manutenzione del sistema 80
Precauzioni in caso di modifiche al veicolo 80
1-6. Promemoria sedili posteriori 81
1-7. Sistemi di ritenuta per bambini 81
Applicazioni per i modelli per l'Australia 81
Precauzioni di sicurezza 81
Consigli di sicurezza per l'installazione dei sistemi di ritenuta per bambini 83
Dove posizionare il sistema di ritenuta per bambini 84
Scelta del sistema di ritenuta per bambini 86
Solo per modelli con indicatore airbag frontale del passeggero anteriore ON/OFF – Installazione di sistemi di ritenuta per bambini sul sedile del passeggero anteriore 92
Solo per modelli senza indicatore airbag frontale del passeggero anteriore ON/OFF – Installazione di sistemi di ritenuta per bambini sul sedile del passeggero anteriore 94
Installazione dei sistemi di ritenuta per bambini con cinture di sicurezza 95
Installazione di un'alzatina o cuscino di rialzo 100
Installazione dei sistemi di ritenuta per bambini tramite le barre di ancoraggio ISOFIX 102
Ancoraggi superiori 105
1-8. Airbag SRS (Sistema di Ritenuta Supplementare airbag) 106
Precauzioni generali relative al sistema airbag SRS 107
Componenti 114

Airbag SRS..... 118
Funzionamento del sistema 124
Monitoraggio del sistema airbag SRS..... 133
Manutenzione del sistema airbag SRS 134
Precauzioni in caso di modifiche al veicolo 135

1-1. Sedili anteriori

⚠ AVVERTENZA

- **Non regolare mai il sedile durante la guida per non perdere il controllo del veicolo e causare così lesioni alle persone.**
- **Prima di effettuare regolazioni del sedile assicurarsi che mani e piedi dei passeggeri posteriori e i bagagli non interferiscano con i meccanismi di regolazione.**
- **Dopo aver regolato il sedile, spingerlo avanti e indietro per accertarsi che sia saldamente bloccato. Il sedile, se non è saldamente bloccato, potrebbe muoversi oppure la cintura di sicurezza potrebbe non funzionare correttamente.**
- **Non collocare oggetti sotto i sedili anteriori. Essi potrebbero interferire con il bloccaggio dei sedili anteriori e causare un incidente.**
- **Le cinture di sicurezza offrono la massima protezione se gli occupanti sono seduti in posizione eretta e ben appoggiati allo schienale. Tenere gli schienali in posizione eretta durante la guida per ridurre il rischio di scivolare sotto la cintura di sicurezza in caso di collisione. Se gli schienali anteriori non sono in posizione eretta, in caso di incidente aumenta il rischio di scivolare sotto la cintura o che essa scivoli sull'addome, con la conseguenza di lesioni gravi, persino letali.**
- **L'airbag SRS si gonfia con estrema velocità e forza. Gli occupanti che non sono seduti in posizione corretta all'attivazione dell'airbag SRS potrebbero subire gravi lesioni. Poiché l'airbag SRS richiede un certo spazio per gonfiarsi, il conducente dovrebbe sempre sedere in posizione ben eretta ed arretrata sul sedile, il più lontano possibile dal volante pur mantenendo il pieno controllo del veicolo, e il passeggero al suo fianco dovrebbe spostare il sedile il più indietro possibile e sedere ben eretto ed arretrato sul sedile.**

⚠ AVVERTENZA

Assicurare sempre i bambini fino a 12 anni di età e fino a 1,5 m di altezza sul sedile POSTERIORE con un apposito sistema di ritenuta per bambini oppure con la cintura di sicurezza, a seconda di ciò che è appropriato per l'età, l'altezza e il peso del bambino. L'airbag SRS si gonfia con notevole velocità e forza e può pertanto ferire o uccidere un bambino, soprattutto se il bambino ha un'età fino a 12 anni e un'altezza di 1,5 m o meno e non è legato o è legato in maniera impropria. Poiché il bambino è più leggero e più fragile di un adulto, è esposto maggiormente al rischio di lesioni causate

– CONTINUA –

dal gonfiaggio dell'airbag.

Fissare sempre TUTTI i tipi di sistemi di ritenuta per bambini (compresi i seggiolini rivolti in avanti) sui sedili POSTERIORI.

NON INSTALLARE MAI UN SEGGIOLINO PER BAMBINI SUL SEDILE ANTERIORE. COSÌ FACENDO SI RISCHIANO GRAVI LESIONI O LA MORTE DEL BAMBINO POSIZIONANDONE LA TESTA TROPPO VICINO ALL'AIRBAG SRS.

Secondo le statistiche sugli incidenti, i bambini sono più protetti se sistemati sui sedili posteriori. Per le istruzioni e precauzioni relative ai sistemi di ritenuta per bambini, fare riferimento a "Sistemi di ritenuta per bambini" ☞P81.

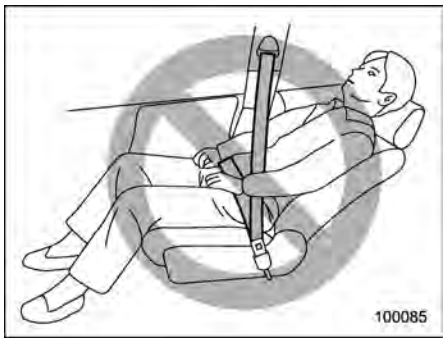

⚠ AVVERTENZA

Per evitare di scivolare sotto la cintura di sicurezza in caso di collisione, tenere sempre lo schienale in posizione eretta quando la vettura è in movimento. Inoltre non interporre alcun oggetto, per esempio un cuscino, fra il passeggero e lo schienale del sedile. In caso di incidente vi è il rischio di scivolare sotto la cintura o che questa si sposti sopra l'addome, con conseguente possibilità di lesioni gravi, anche mortali.

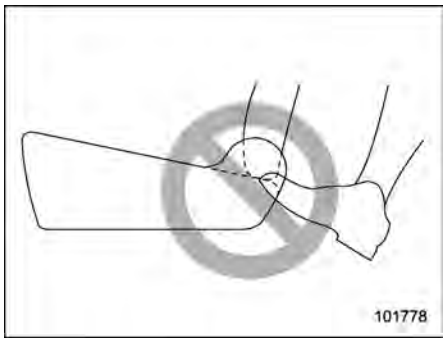

⚠ AVVERTENZA

Non consentire ai passeggeri posteriori di poggiare i piedi tra lo schienale e il cuscino del sedile anteriore. Ciò potrebbe interferire con il corretto funzionamento dei sistemi seguenti e causare lesioni gravi.

- **Sistema di riconoscimento occupante (se in dotazione)**
- **Airbag SRS laterale**
- **Riscaldatore sedile (se in dotazione)**
- **Sedile a regolazione elettrica (se in dotazione)**

■ Sedile a regolazione manuale (se in dotazione)

▼ Regolazione longitudinale

Tirare la leva verso l'alto e fare scorrere il sedile fino alla posizione desiderata. Quindi rilasciare la leva e verificare che il sedile sia correttamente ancorato nella nuova posizione.

▼ Inclinazione dello schienale

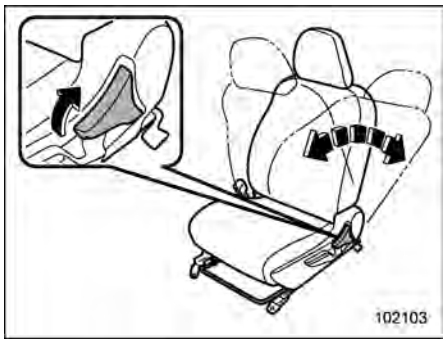

Tirare verso l'alto la leva di inclinazione per regolare lo schienale nella posizione desiderata. Quindi rilasciare la leva e verificare che lo schienale sia correttamente ancorato nella nuova posizione.

Lo schienale inclinato può scattare con forza verso l'alto quando si tira la leva. Quando si aziona la leva per rialzare lo schienale, trattenere leggermente lo schienale in modo che si sollevi gradualmente.

▼ Regolazione dell'altezza del sedile (sedile lato conducente)

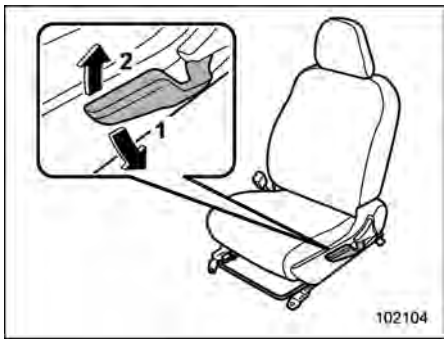

1) Spingendo la leva verso il basso, il sedile si abbassa.
2) Spingendo la leva verso l'alto, il sedile si alza.

L'altezza del sedile può essere regolata spostando la leva di regolazione del sedile verso l'alto e verso il basso.

– CONTINUA –

■ Sedile a regolazione elettrica (se in dotazione)

▼ Sedile del conducente

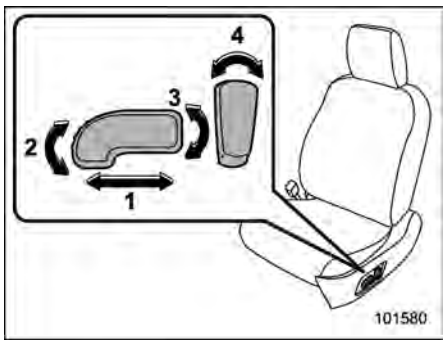

1) **Interruttore di regolazione longitudinale sedile**
   Per regolare longitudinalmente il sedile, spostare l'interruttore di regolazione avanti e indietro. Durante la regolazione in avanti/indietro del sedile, non è possibile regolare l'angolazione del cuscino del sedile o l'altezza del sedile.
2) **Interruttore di regolazione angolazione cuscino**
   Per regolare l'angolazione del cuscino, sollevare o abbassare l'estremità anteriore dell'interruttore di regolazione.
3) **Interruttore di regolazione altezza sedile**
   Per regolare l'altezza del sedile, sollevare o abbassare l'estremità posteriore dell'interruttore di regolazione.
4) **Interruttore di regolazione angolazione (inclinazione) schienale**
   Per regolare l'angolazione dello schienale, spostare l'interruttore di regolazione.

▼ Sedile del passeggero anteriore

1) **Interruttore di regolazione longitudinale sedile**
   Per regolare longitudinalmente il sedile, spostare l'interruttore di regolazione avanti e indietro.
2) **Interruttore di regolazione angolazione cuscino**
   Per regolare l'angolazione del cuscino, sollevare o abbassare l'estremità anteriore dell'interruttore di regolazione.
3) **Interruttore di regolazione altezza sedile**
   Per regolare l'altezza del sedile, sollevare o abbassare l'estremità posteriore dell'interruttore di regolazione.
4) **Interruttore di regolazione angolazione (inclinazione) schienale**
   Per regolare l'angolazione dello schienale, spostare l'interruttore di regolazione.

▼ Funzione memoria (sedile conducente – se in dotazione)

⚠ AVVERTENZA

- **Non regolare mai il sedile durante la guida, perché potrebbe causare la perdita del controllo del veicolo e lesioni alle persone.**
- **Prima di effettuare regolazioni del sedile, assicurarsi che il carico o mani e piedi dei passeggeri posteriori non interferiscano con i meccanismi di regolazione.**
- **Non richiamare mai la posizione del sedile durante la guida, perché potrebbe causare la perdita del controllo del veicolo e lesioni alle persone.**
- **Eseguire il richiamo della posizione del sedile prima della guida. Assicurarsi di verificare che la leva del selettore sia in posizione "P", e che il freno di stazionamento sia inserito quan-**

do si regola la posizione del sedile. Non iniziare la guida finché il richiamo della posizione sedile non è completo.

- **Quando si richiama una posizione del sedile registrata, assicurarsi che mani, piedi e oggetti appartenenti ai passeggeri dei sedili posteriori non interferiscano con i meccanismi di regolazione del sedile.**
- **Se si verificano condizioni anomale o anomalie durante il richiamo della posizione del sedile, interrompere l'operazione eseguendo una delle seguenti procedure.**
  - **– Azionare uno degli interruttori di regolazione elettrica del sedile.**
  - **– Premere il pulsante "SET".**
  - **– Premere il pulsante "1" o "2".**
  - **– Azionare l'interruttore di comando dello specchietto retrovisore esterno.**

È possibile memorizzare alcune posizioni del sedile e l'angolo degli specchietti retrovisori esterni. Memorizzare la posizione con il pulsante "1" o "2" o con ciascuna chiave di accesso elettronica (se in dotazione) e richiamarla.

È possibile memorizzare le seguenti posizioni.

- Posizione avanti/indietro del sedile
- Angolazione dello schienale
- Angolazione del cuscino sedile
- Altezza del sedile
- Angolazione degli specchietti retrovisori esterni
- Angolazione degli specchietti retrovisori esterni quando l'inclinazione verso il basso in retromarcia è in funzione.

NOTA

La posizione del sedile può essere richiamata anche con le informazioni sull'utente del sistema di monitoraggio conducente. Per utilizzare questo metodo, eseguire la registrazione utente nelle impostazioni del sistema di monitoraggio conducente. Fare riferimento a "Impostazioni del sistema di monitoraggio conducente" ☞P248.

▽ Memorizzazione della posizione con il pulsante "1" o "2"

1. Regolare la memorizzazione della posizione nelle condizioni seguenti.
   - Il freno di stazionamento è applicato.
   - L'interruttore di accensione si trova in posizione "ON".
   - La leva del selettore è in posizione "P".

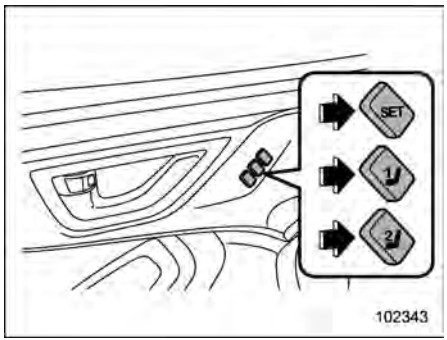

Modelli con guida a sinistra

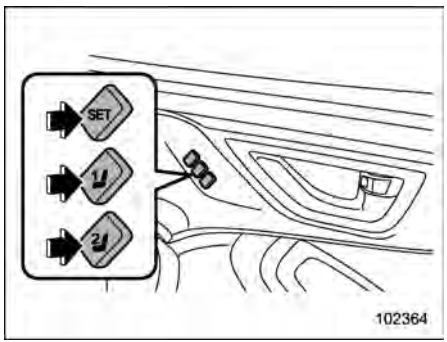

Modelli con guida a destra

– CONTINUA –

2. Memorizzare le posizioni regolate svolgendo una delle procedure seguenti.
- Premere il pulsante “SET”, quindi premere “1” o “2” finché viene emesso un segnale acustico entro 5 secondi.
- Tenendo premuto il pulsante “SET”, premere “1” o “2” finché viene emesso un segnale acustico entro 5 secondi.

Viene emesso un cicalino e la posizione del sedile viene memorizzata.

NOTA

Se per lo stesso pulsante si memorizza una posizione nuova, quella memorizzata precedentemente viene cancellata.

▽ **Memorizzazione dell’angolo di inclinazione verso il basso in retromarcia dello specchietto retrovisore con il pulsante “1” o “2”**

⚠ ATTENZIONE

Premere il pedale del freno quando si memorizza l’angolo di inclinazione verso il basso in retromarcia dello specchietto retrovisore.

1. Spostare la leva del selettore in posizione “R”, quindi l’angolazione dello specchietto retrovisore esterno si sposta nella posizione di inclinazione verso il basso in retromarcia.
2. Regolare l’angolazione dello specchietto retrovisore esterno. Per i dettagli sulle impostazioni fare riferimento a “Specchietti retrovisori esterni a regolazione elettrica” ☞P286.
3. Spostare la leva del selettore in posizione “P”, quindi l’angolazione dello specchietto retrovisore esterno torna nella posizione originale.
4. Memorizzare le posizioni regolate svolgendo una delle procedure seguenti.
- Premere il pulsante “SET”, quindi premere “1” o “2” finché viene emesso un segnale acustico entro 5 secondi.
- Tenendo premuto il pulsante “SET”, premere “1” o “2” finché viene emesso un segnale acustico entro 5 secondi.

Viene emesso un cicalino e l’angolazione dello specchietto retrovisore esterno viene memorizzata.

NOTA

L’impostazione di fabbrica (impostazione predefinita) per questa funzione viene impostata come specchietto lato passeggero anteriore. L’impostazione del funzionamento degli specchietti lato passeggero anteriore, lato destro e lato sinistro può essere modificata da un concessionario SUBARU. Contattare il proprio concessionario SUBARU per i dettagli.

▽ **Memorizzazione della posizione con la chiave di accesso elettronica (se in dotazione)**

1. Regolare la memorizzazione della posizione nelle condizioni seguenti.
- Il freno di stazionamento è applicato.
- L’interruttore di accensione è in posizione “LOCK”/“OFF”.
- La leva del selettore è in posizione “P”.

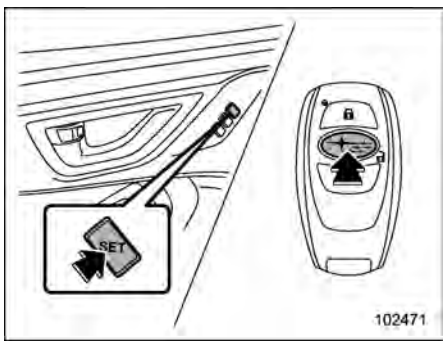

Modelli con guida a sinistra

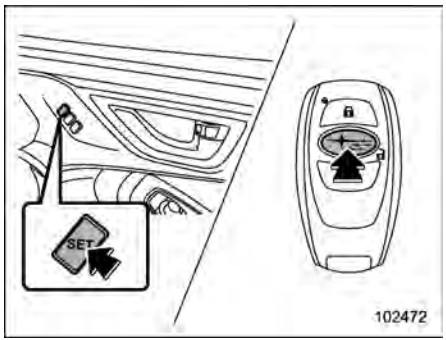

Modelli con guida a destra

2. Tenere la chiave di accesso elettronica, quindi premere e tenere premuto il pulsante “SET”. Quindi premere il pulsante “🔓” della chiave di accesso elettronica.

Viene emesso un cicalino e la posizione del sedile viene memorizzata.

NOTA

Quando si registra la posizione del sedile, tenere con sé la chiave di accesso da registrare. Se si hanno con sé 2 o più chiavi di accesso, potrebbe essere impossibile eseguire la registrazione.

▽ **Memorizzazione dell’angolo di inclinazione verso il basso in retromarcia dello specchietto retrovisore con la chiave di accesso elettronica**

⚠ ATTENZIONE

Premere il pedale del freno quando si memorizza l’angolo di inclinazione verso il basso in retromarcia dello specchietto retrovisore.

1. Spostare la leva del selettore in posizione “R”, quindi l’angolazione dello specchietto retrovisore esterno si sposta nella posizione di inclinazione verso il basso in retromarcia.
2. Regolare l’angolazione dello specchietto retrovisore esterno. Per i dettagli sulle impostazioni fare riferimento a “Specchietti retrovisori esterni a regolazione elettrica” ☞P286.
3. Spostare la leva del selettore in posizione “P”, quindi l’angolazione dello specchietto retrovisore esterno torna nella posizione originale.
4. Girare l’interruttore di accensione su “OFF”/“LOCK”.
5. Tenere la chiave di accesso elettronica e premere e tenere premuto il pulsante “SET”, quindi premere il pulsante “🔓” della chiave di accesso elettronica.

Viene emesso un cicalino e l’angolazione dell’inclinazione verso il basso in retromarcia dello specchietto retrovisore viene memorizzata.

NOTA

- **L’impostazione di fabbrica (impostazione predefinita) per questa funzione viene impostata come specchietto lato passeggero anteriore. L’impostazione del funzionamento degli specchietti lato passeggero anteriore, lato destro e lato sinistro può essere modificata da un concessionario SUBARU. Contattare il proprio concessionario SUBARU per i dettagli.**
- **Il sistema memorizza l’angolazione degli specchietti regolata per circa 45 secondi anche dopo che l’interruttore di accensione viene portato in posizione “OFF”. Memorizzare l’angolazione degli specchietti mentre la funzione memoria è disponibile.**

– CONTINUA –

▽ **Richiamo della posizione memorizzata con il pulsante “1” o “2”**

⚠ AVVERTENZA

Accertarsi di premere il pulsante corretto per richiamare la posizione memorizzata. Se la posizione del sedile non è quella ottimale per l’utente, la guida potrebbe esserne compromessa e l’efficacia delle cinture di sicurezza potrebbe essere ridotta. Ciò potrebbe causare un incidente con lesioni gravi o mortali.

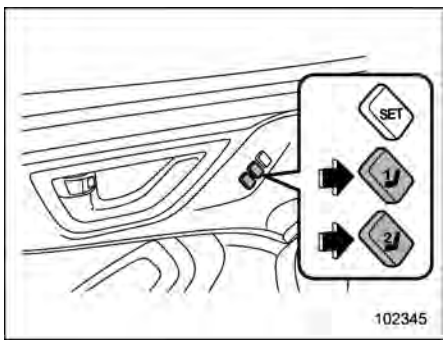

Modelli con guida a sinistra

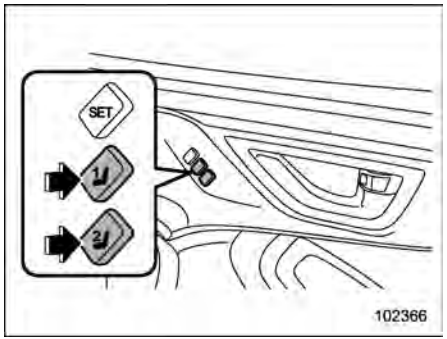

Modelli con guida a destra

1. Portare l’interruttore di accensione su “ON”.
2. Portare la leva del selettore in posizione “P” e inserire il freno di stazionamento. Quindi premere il pulsante “1” o “2”.

Viene emesso un cicalino e il sedile e l’angolazione degli specchietti retrovisori esterni si sposteranno alla posizione memorizzata.

Quando la leva del selettore viene portata in posizione “R”, lo specchietto retrovisore esterno si sposta nella posizione di inclinazione in retromarcia memorizzata.

NOTA

- **La posizione richiamata del sedile potrebbe discostarsi dal valore impostato in origine, con l’utilizzo della funzione nel tempo.**
- **La posizione richiamata del sedile potrebbe essere diversa dal valore impostato in origine se si continua ad azionare lo spostamento sedile nella stessa direzione quando questo ha già raggiunto il fine corsa di regolazione in quella direzione.**
- **Se si rimuove la batteria del veicolo, i dati della posizione memorizzata non vengono cancellati.**
- **Se si preme il pulsante “1” o “2” entro 45 secondi dall’apertura della porta del conducente, la posizione memorizzata può essere richiamata anche con l’interruttore di accensione in posizione “LOCK” o “OFF”.**
- **Se si premono i pulsanti “1” e “2” contemporaneamente, potrebbe essere impossibile richiamare la posizione del sedile.**
- **Se la posizione richiamata coincide con quella attuale, verrà emesso per due volte un segnale acustico.**

▽ **Richiamo della posizione memorizzata con la chiave di accesso elettronica (se in dotazione)**

1. Tenere la chiave di accesso elettronica registrata.

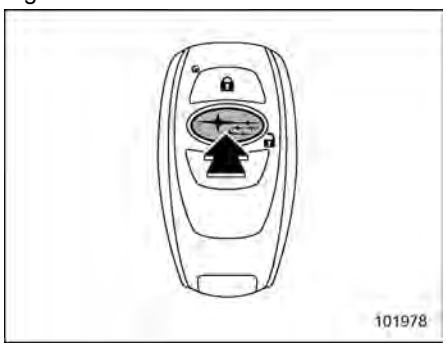

2. Sbloccare la porta del conducente premendo il pulsante "🔓" o toccando il sensore dietro la maniglia della porta.
3. Aprire la porta del conducente.

Viene emesso un cicalino, e il sedile e l'angolazione degli specchietti retrovisori esterni si spostano alla posizione memorizzata.

Quando la leva del selettore viene portata in posizione "R", lo specchietto retrovisore esterno si sposta nella posizione di inclinazione in retromarcia memorizzata.

NOTA

- **La posizione richiamata del sedile potrebbe discostarsi dal valore impostato in origine, con l'utilizzo della funzione nel tempo.**
- **La posizione richiamata del sedile potrebbe essere diversa dal valore impostato in origine se si continua ad azionare lo spostamento sedile nella stessa direzione quando questo ha già raggiunto il fine corsa di regolazione in quella direzione.**
- **Se dopo aver effettuato le procedure precedenti non è possibile richiamare la posizione memorizzata, provare a eseguire le seguenti procedure.**
  (1) Premere il pulsante "SET" sulla porta del conducente.
  (2) Premere il pulsante "🔓" sulla chiave di accesso elettronica o il pulsante di chiusura delle porte per bloccare le porte.
  (3) Eseguire nuovamente le procedure precedenti.
- **Se la funzione di accesso senza chiave è disabilitata, non è possibile richiamare la posizione memorizzata toccando il sensore dietro la maniglia della porta del conducente. Tuttavia, è ancora possibile richiamare la posizione memorizzata premendo il pulsante "🔓" sulla chiave di accesso elettronica.**

Per informazioni su come abilitare/disabilitare la funzione di accesso senza chiave, fare riferimento a "Disabilitazione della funzione di accesso senza chiave" ☞P153.

- **Se per la stessa chiave di accesso elettronica si memorizza una posizione nuova, i dati di quella precedentemente memorizzata vengono cancellati.**
- **Se si hanno con sé 2 o più chiavi di accesso, potrebbe essere impossibile richiamare la posizione del sedile.**
- **Se si ha con sé una chiave di accesso e trascorrono 45 secondi dall'ingresso nel raggio d'azione della funzione di accesso senza chiave, potrebbe non essere possibile richiamare la posizione memorizzata anche se la porta è aperta. Per il raggio d'azione della funzione di accesso senza chiave, fare riferimento a "Bloccaggio e sbloccaggio quando si ha con sé la chiave di accesso elettronica" ☞P145.**

▽ **Cancellazione della posizione memorizzata con la chiave di accesso elettronica (se in dotazione)**

1. Chiudere la porta lato conducente.
2. Tenere la chiave di accesso elettronica e premere il pulsante "SET", quindi pre-

– CONTINUA –

mere il pulsante "🔒" della chiave di accesso elettronica.

Viene emesso un cicalino e la posizione memorizzata viene cancellata.

NOTA

Dopo avere eliminato la posizione del sedile, attendere qualche istante prima di registrare la nuova posizione.

■ Regolazione dei poggiatesta

⚠ AVVERTENZA

- **Non guidare mai con i poggiatesta rimossi, poiché essi sono progettati per ridurre il rischio di gravi lesioni al collo in caso di tamponamento. Inoltre, non installare mai i poggiatesta al contrario. In caso contrario i poggiatesta non potranno svolgere la propria funzione. Pertanto, quando si rimuovono i poggiatesta per qualche motivo, aver cura di rimontarli correttamente tutti per proteggere gli occupanti del veicolo.**
- **Nessuno degli occupanti, compreso il conducente, deve sedersi nel veicolo o guidarlo finché i poggiatesta non siano stati rimontati nelle loro posizioni appropriate, al fine di ridurre al minimo il rischio di lesioni al collo nell'eventualità di uno scontro.**
- **I poggiatesta dei sedili anteriori sono progettati per essere installati solo sui sedili anteriori. I poggiatesta dei sedili posteriori sono progettati per essere installati solo sui sedili posteriori. Non tentare di installare i poggiatesta dei sedili anteriori sui sedili posteriori o quelli per i sedili posteriori su quelli anteriori.**

Il poggiatesta del conducente e quello del passeggero anteriore possono essere regolati nei seguenti modi.

NOTA

Si può regolare solo l'angolazione dei poggiatesta dei sedili anteriori. Quando si installano i poggiatesta dei sedili anteriori, assicurarsi che l'angolazione dei poggiatesta possa essere regolata.

▼ Regolazione dei poggiatesta in altezza

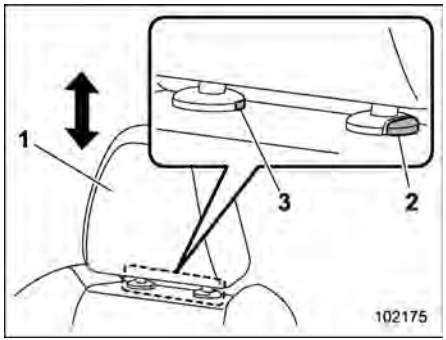

1) Poggiatesta
2) Pulsante di rilascio
3) Pulsante di rimozione

Sollevamento:

- Dalla parte più bassa al primo passo

Sollevare il poggiatesta.

- Dal primo passo al terzo passo

Tirare il poggiatesta verso l'alto premendo contemporaneamente il pulsante di rilascio sulla parte superiore dello schienale.

Abbassamento:

Spingere in basso il poggiatesta premendo contemporaneamente il pulsante di rilascio sulla parte superiore dello schienale.

Per rimuovere:

Utilizzare una chiave o un altro oggetto rigido e appuntito per premere il pulsante di rimozione, quindi estrarre il poggiatesta.

Per installare:

Premere il poggiatesta nei fori presenti sulla parte superiore dello schienale fino a che non si blocca.

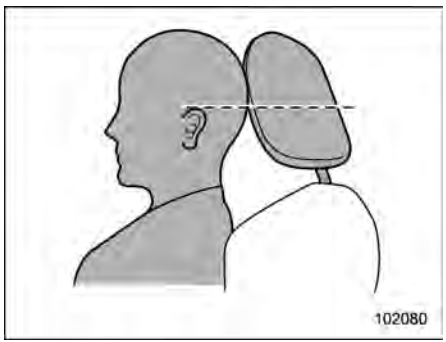

Ogni poggiatesta va regolato in modo che la parte superiore delle orecchie dell'occupante si trovi all'altezza della zona centrale.

▼ **Regolazione dell'angolazione dei poggiatesta**

L'angolazione del poggiatesta può essere regolata in diversi passaggi. Mantenendo una postura di guida appropriata, regolare il poggiatesta in una posizione tale per cui la parte posteriore della testa si trova il più vicino possibile al poggiatesta stesso.

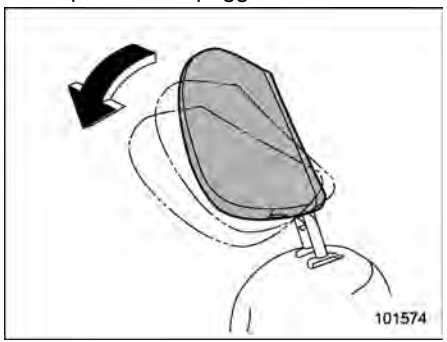

Per inclinare:

Inclinare il poggiatesta a mano nella posizione desiderata. Quando il poggiatesta si blocca si sente uno scatto.

Per ripristinare la posizione di partenza:

Inclinare il poggiatesta in avanti finché non si ferma. Il poggiatesta tornerà automaticamente in posizione eretta. Quindi regolare il poggiatesta nell'angolazione desiderata.

1-2. Riscaldatore sedile (se in dotazione)

⚠ ATTENZIONE

- **Le persone con pelle delicata potrebbero subire leggere bruciature anche a basse temperature se lasciano in funzione il riscaldatore sedile per parecchio tempo. Quando si usa il riscaldamento del sedile, assicurarsi di informare le persone interessate.**
- **Non collocare sul sedile alcun oggetto che possa isolarlo termicamente, come una coperta, un cuscino o simili. Ciò potrebbe provocare il surriscaldamento del riscaldatore sedile.**
- **Quando il sedile è sufficientemente caldo o prima di uscire dal veicolo, assicurarsi di spegnere il riscaldatore sedile.**

NOTA

Per non scaricare la batteria ausiliaria da 12 V, evitare di tenere acceso il riscaldatore sedile per lunghi periodi se il sistema e-BOXER è spento.

– CONTINUA –

■ Riscaldatore sedile anteriore

▼ Tipo A

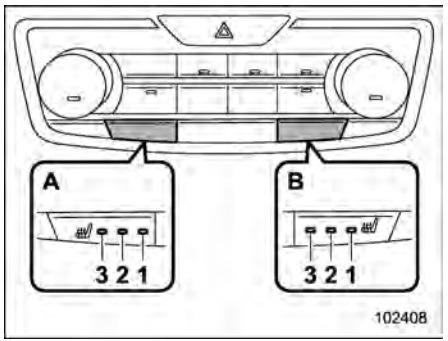

Interruttore riscaldatore sedile anteriore

1) Indicatori modalità HIGH
2) Indicatori modalità MID
3) Indicatori modalità LOW

A) Lato sinistro
B) Lato destro

Per attivare il riscaldatore sedile anteriore, premere il relativo interruttore. Quindi selezionare la modalità “HIGH”, “MID” o “LOW”, a seconda della temperatura desiderata. Ogni volta che si preme l’interruttore, la modalità cambia come segue.

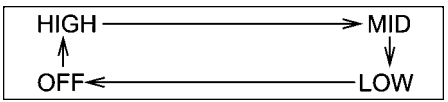

Quando si seleziona la modalità LOW, l’indicatore della modalità LOW sull’interruttore del riscaldatore sedile anteriore si illumina. Quando si seleziona la modalità MID, si illuminano sia l’indicatore della modalità LOW che quello della modalità MID. Quando si seleziona la modalità HIGH, si illuminano tutti e 3 gli indicatori delle modalità LOW, MID e HIGH. Quando si seleziona la modalità OFF, tutti gli indicatori si spengono.

Selezionando la modalità HIGH il sedile si riscalda più rapidamente.

▽ Funzione climatizzazione sincronizzata

Il riscaldatore sedile anteriore potrebbe entrare in funzione automaticamente in modalità HIGH nelle seguenti condizioni.

- La temperatura esterna è pari o inferiore a 10°C.
- La climatizzazione entra in funzione quando l’interruttore di accensione viene ruotato in posizione ON oppure quando l’interruttore di accensione viene ruotato in posizione ON e l’interruttore AUTO sul pannello comandi della climatizzazione è premuto.
- La climatizzazione è in modalità “Power”. Fare riferimento a “Impostazioni della climatizzazione” ☞P256.

NOTA

- **Se la climatizzazione non era in funzione quando l’interruttore di accensione è stato portato in posizione ON, il funzionamento automatico può essere avviato tramite il pulsante AUTO sul pannello comandi della climatizzazione.**
- **Il funzionamento automatico potrebbe non avviarsi in determinate condizioni, per esempio un’impostazione della temperatura di climatizzazione bassa.**
- **Se l’interruttore del riscaldatore sedile anteriore è stato ruotato in posizione OFF, il funzionamento automatico si avvierà solo dopo che l’interruttore di accensione è stato portato in posizione OFF e quindi nuovamente in posizione ON.**

▼ Tipo B

Il riscaldatore sedile funziona con l'interruttore di accensione in posizione "ACC" o "ON".

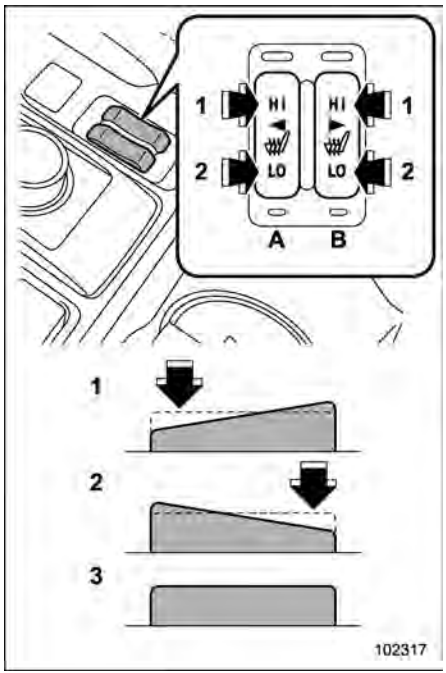

Modelli con guida a sinistra

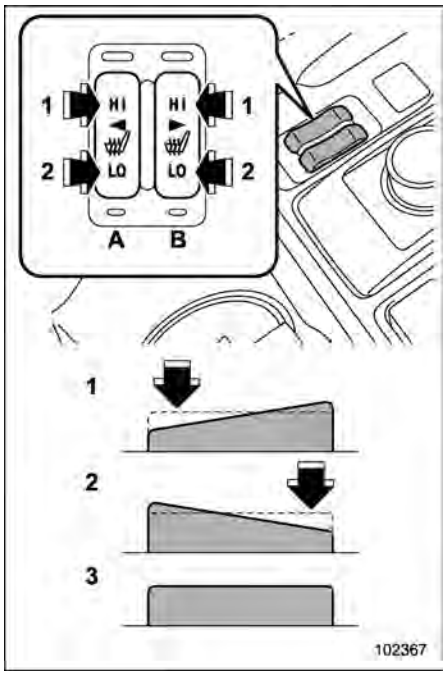

Modelli con guida a destra

1) **HIGH** – Riscaldamento rapido
2) **LOW** – Riscaldamento normale
3) Disinserito

A) Lato sinistro
B) Lato destro

Per inserire il riscaldatore sedile, premere l'interruttore in posizione "LOW" o "HIGH" a seconda della temperatura desiderata.

Selezionando la posizione "HIGH" il sedile si riscalda più rapidamente.

Per disinserire il riscaldatore sedile, premere leggermente il lato opposto rispetto alla posizione corrente.

Con il riscaldatore sedile in funzione, si accende la relativa spia posta sull'interruttore. Quando l'abitacolo è sufficientemente caldo o prima di uscire dal veicolo, assicurarsi di spegnere l'interruttore.

– CONTINUA –

■ Riscaldatore sedile posteriore

Il riscaldatore sedile funziona con l'interruttore di accensione in posizione "ON".

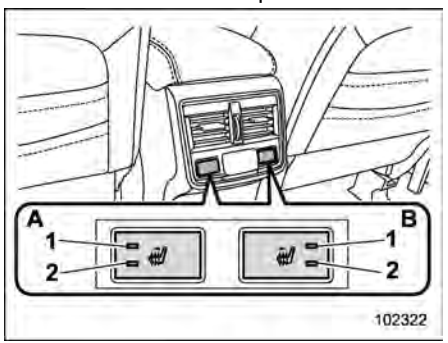

1) Indicatori modalità HIGH
2) Indicatori modalità LOW
A) Lato sinistro
B) Lato destro

Premere l'interruttore riscaldatore sedile posteriore per accendere il riscaldatore sedile posteriore. Quindi selezionare la modalità "HIGH" o "LOW", a seconda della temperatura desiderata. Ogni volta che si preme l'interruttore, la modalità cambia come segue.

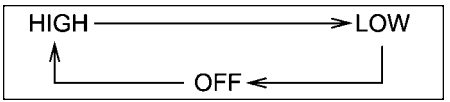

Quando è selezionata la modalità LOW, l'indicatore della modalità LOW sull'interruttore riscaldatore sedile posteriore si illumina. Quando si seleziona la modalità HIGH, entrambi gli indicatori della modalità, HIGH e LOW, si illuminano. Quando la modalità OFF è selezionata, tutti gli indicatori si spengono.

Selezionando la modalità "HIGH" il sedile si riscalda più rapidamente.

NOTA

Solo gli interruttori riscaldatore sedile anteriore conservano la precedente posizione dell'interruttore, anche se il motore è stato riavviato. L'interruttore del riscaldatore sedile posteriore viene reimpostato.

1-3. Sedili posteriori

⚠ AVVERTENZA

Le cinture di sicurezza offrono la massima protezione se gli occupanti sono seduti in posizione eretta e ben appoggiati allo schienale. Non sistemare cuscini o altri elementi fra il passeggero e lo schienale/sedile. In caso di incidente vi è il rischio di scivolare sotto la cintura o che questa si sposti sopra l'addome, con conseguente possibilità di lesioni gravi, anche mortali.

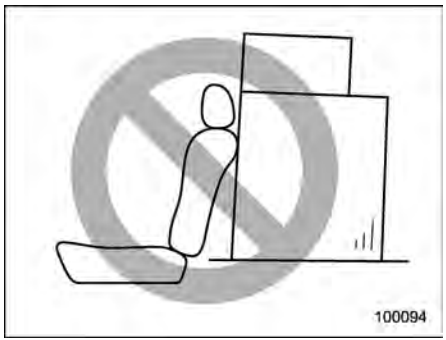

⚠ AVVERTENZA

Non impilare il bagaglio oltre il bordo superiore degli schienali posteriori, poiché in caso di brusca frenata o incidente i bagagli potrebbero essere proiettati in avanti causando ferite ai passeggeri.

■ Importanti precauzioni per il sistema e-BOXER

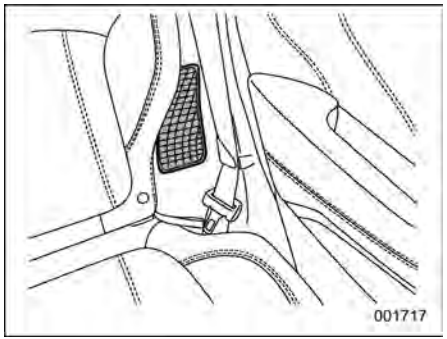

Presa d'aria della batteria ad alta tensione (situata sul lato sinistro del sedile posteriore)

⚠ ATTENZIONE

La presa d'aria della batteria ad alta tensione si trova accanto al sedile posteriore a sinistra. Rispettare le seguenti istruzioni per evitare il surriscaldamento della batteria ad alta tensione o il malfunzionamento del sistema e-BOXER.

- **Non collocare alcun oggetto vicino alla presa d'aria della batteria ad alta tensione.**
- **Pulire periodicamente la presa d'aria della batteria ad alta tensione per prevenire ostruzioni.**
- **È importante evitare che qualsiasi liquido o altre sostanze oppure oggetti entrino nella presa d'aria. Avvisare i passeggeri seduti in questa zona di prestare attenzione alla presa d'aria ed evitare che detriti entrino nella presa.**
- **In caso di ingresso di acqua o di altri oggetti, si potrebbe verificare un malfunzionamento. In caso di ingresso di una grande quantità di acqua o di altri oggetti, contattare il proprio concessionario SUBARU per un controllo.**

– CONTINUA –

■ Bracciolo

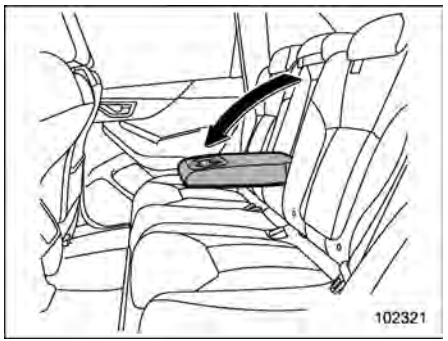

Per abbassare il bracciolo, spingere sul bordo superiore di questo.

⚠ AVVERTENZA

- **Per evitare gravi lesioni, non permettere mai ad alcun passeggero di sedersi sul bracciolo centrale.**
- **Quando si utilizza la cintura di sicurezza, evitare che rimanga impigliata nel bracciolo. In caso di emergenza la cintura di sicurezza non svolgerebbe la sua funzione principale e potrebbe causare lesioni gravi.**

■ Regolazione dei poggiatesta

⚠ AVVERTENZA

- **Non guidare mai con i poggiatesta rimossi, poiché essi sono progettati per ridurre il rischio di gravi lesioni al collo in caso di tamponamento. Pertanto, quando si rimuovono i poggiatesta per qualche motivo, aver cura di rimontarli tutti per proteggere gli occupanti del veicolo.**
- **Nessuno degli occupanti, compreso il conducente, deve sedersi nel veicolo o guidarlo finché i poggiatesta non siano stati rimontati nelle loro posizioni appropriate, al fine di ridurre al minimo il rischio di lesioni al collo nell'eventualità di uno scontro.**

▼ Poggiatesta dei sedili posteriori laterali

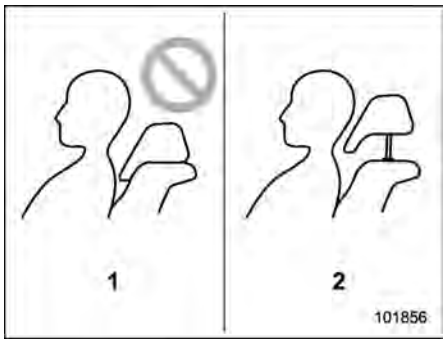

1) Quando non viene utilizzato (posizione retratta)
2) Quando in uso (posizione estesa)

⚠ ATTENZIONE

Il poggiatesta non deve essere usato nella posizione abbassata. Prima di sedersi sul sedile, sollevare il poggiatesta fino alla posizione estesa.

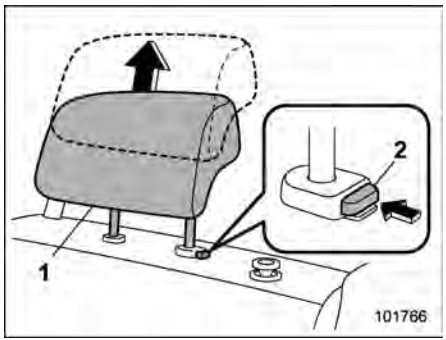

1) Poggiatesta
2) Pulsante di rilascio

Sollevamento:

Sollevare il poggiatesta.

Abbassamento:

Spingere in basso il poggiatesta premendo contemporaneamente il pulsante di rilascio sulla parte superiore dello schienale.

Per rimuovere:

Spingendo il pulsante di rilascio, estrarre il poggiatesta.

Per installare:

Inserire il poggiatesta nei due fori presenti sulla parte superiore dello schienale fino a che non si blocchi. Tenere premuto il pulsante di rilascio per abbassare il poggiatesta.

Quando i sedili non sono occupati, abbassare i poggiatesta per migliorare la visibilità posteriore.

▼ **Sedile posteriore centrale**

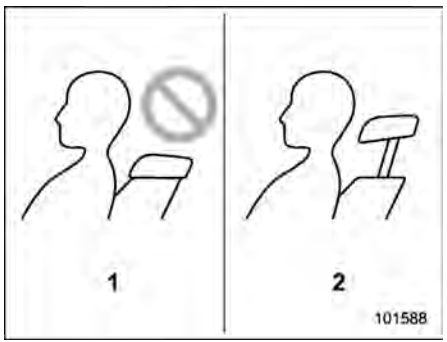

1) Quando non viene utilizzato (posizione retratta)
2) Quando in uso (posizione estesa)

⚠ ATTENZIONE

Il poggiatesta non deve essere usato nella posizione abbassata. Prima di sedersi sul sedile, sollevare il poggiatesta fino alla posizione estesa.

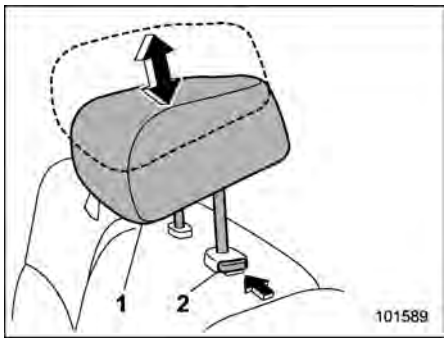

1) Poggiatesta
2) Pulsante di rilascio

Sollevamento:

Sollevare il poggiatesta.

Abbassamento:

Spingere in basso il poggiatesta premendo contemporaneamente il pulsante di rilascio sulla parte superiore dello schienale.

Per rimuovere:

Spingendo il pulsante di rilascio, estrarre il poggiatesta.

Per installare:

Inserire il poggiatesta nei due fori presenti sulla parte superiore dello schienale fino a che non si blocchi. Tenere premuto il pulsante di rilascio per abbassare il poggiatesta.

– CONTINUA –

Se il sedile posteriore centrale non è occupato, abbassare il poggiatesta per migliorare la visibilità posteriore.

■ Ripiegamento dello schienale del sedile posteriore

⚠ AVVERTENZA

- **Quando si ripiega lo schienale del sedile, verificare che sul sedile posteriore non siano presenti passeggeri o oggetti. In caso contrario, se lo schienale viene improvvisamente ripiegato potrebbero verificarsi lesioni alle persone o danni alle cose.**
- **Non permettere mai ai passeggeri di viaggiare sugli schienali posteriori ripiegati o nel vano di carico. Ciò può provocare gravi lesioni.**
- **Bloccare adeguatamente tutti gli oggetti, soprattutto quelli lunghi, per evitare che vengano proiettati all'interno del veicolo, causando gravi lesioni in caso di brusche frenate, accelerazioni rapide o sterzate improvvise.**

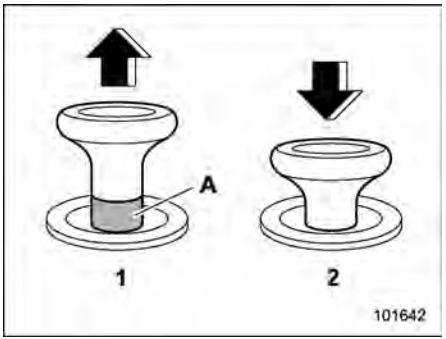

Pomello di sgancio
1) Sbloccato
2) Bloccato
A) Indicatore di sbloccaggio in rosso

⚠ AVVERTENZA

Quando si riporta lo schienale nella posizione originaria, verificare che l'indicatore di sbloccaggio sul pomello di sgancio non sia visibile. Inoltre, spostare lo schienale in avanti e indietro per assicurarsi che sia posizionato in modo stabile. Se non dovesse essere fissato bene in posizione, lo schienale potrebbe ripiegarsi improvvisamente nell'eventualità di una brusca frenata, o oggetti presenti nel vano di carico potrebbero essere lanciati fuori causando lesioni gravi o anche mortali.

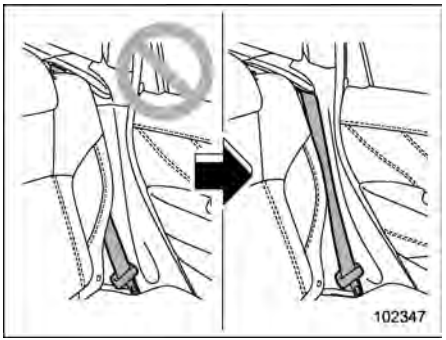

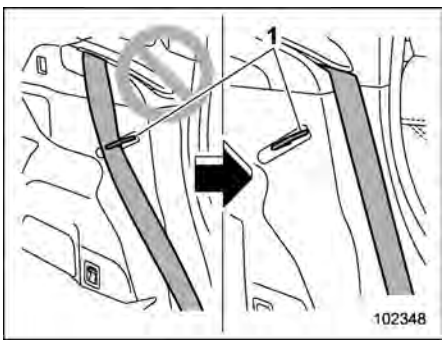

1) Fermaglio

⚠ AVVERTENZA

Quando lo schienale del sedile viene riportato nella posizione originaria, osservare le seguenti precauzioni. In caso contrario la cintura di sicurezza potrebbe non funzionare in modo efficiente, causando gravi lesioni o incidenti.

- **La cintura di sicurezza non deve essere incastrata nello schienale del sedile e deve essere interamente visibile.**
- **La cintura di sicurezza non deve passare dietro il fermaglio per lo schienale del sedile.**

⚠ ATTENZIONE

- **Non appendere valigie ecc. al fermaglio. Esiste la possibilità che lo schienale non sia stato fissato bene in posizione. Ciò potrebbe causare incidenti.**
- **Se qualcosa colpisce il fermo durante la guida, è possibile che il sedile si ripieghi. Assicurarsi che bagagli o altro non colpiscano il fermo.**

1. Abbassare i poggiatesta.

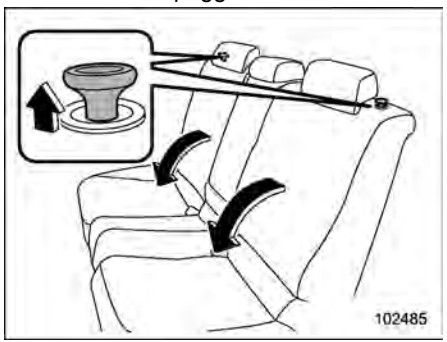

Pomello di sgancio

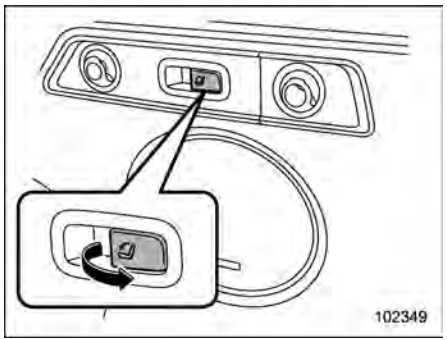

Fermo su entrambi i lati del vano di carico

2. Sbloccare lo schienale tirando il pomello di sgancio o il fermo e quindi piegare lo schienale verso il basso.

▼ Riposizionamento dello schienale posteriore

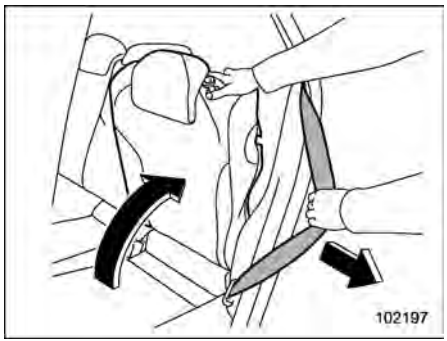

⚠ AVVERTENZA

Se si riporta lo schienale del sedile nella posizione originaria, osservare la seguente precauzione.

La mancata osservanza della precauzione può danneggiare la cintura di sicurezza, alterandone l'efficacia e costituendo una possibile causa di gravi lesioni.

– CONTINUA –

- **Se si riporta lo schienale del sedile nella posizione originaria, tirare la cintura di sicurezza verso l'esterno del veicolo in modo da evitare che resti impigliata tra lo schienale e la modanatura.**

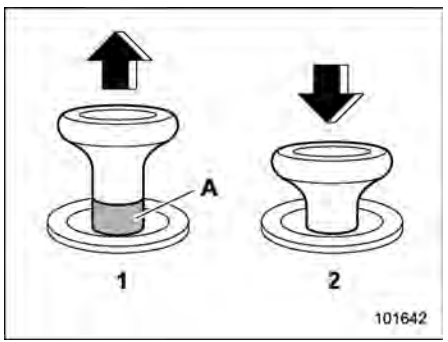

Pomello di sgancio
1) Sbloccato
2) Bloccato
A) Indicatore di sbloccaggio in rosso

Per riportare lo schienale nella posizione originaria, sollevarlo finché non scatta in posizione, quindi verificare che l'indicatore di sbloccaggio sul pomello di sgancio non sia più visibile.

⚠ AVVERTENZA

Quando si riporta lo schienale nella posizione originaria, verificare che l'indicatore di sbloccaggio sul pomello di sgancio non sia visibile. Inoltre, scuotere leggermente lo schienale per assicurarsi che sia saldamente fissato in posizione. Se non dovesse essere fissato bene in posizione, lo schienale potrebbe ripiegarsi improvvisamente nell'eventualità di una brusca frenata, o oggetti presenti nel vano di carico potrebbero essere lanciati fuori causando lesioni gravi o anche mortali.

■ Inclinazione dello schienale

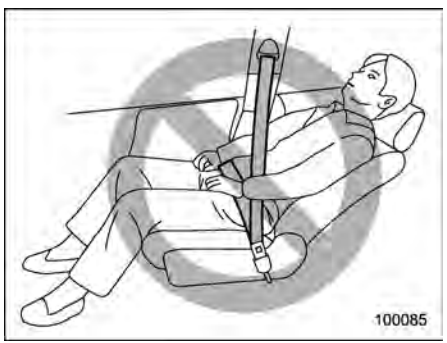

⚠ AVVERTENZA

Per evitare che il passeggero scivoli sotto la cintura di sicurezza in caso di collisione, osservare le seguenti precauzioni:

- **Tenere lo schienale in posizione eretta mentre la vettura è in movimento.**
- **Non posizionare oggetti, per esempio un cuscino, fra il passeggero e lo schienale del sedile.**

In caso contrario, il rischio di scivolare sotto la cintura o che questa si sposti in alto sopra l'addome aumenta e in entrambi i casi le conseguenze possono essere gravi lesioni interne o la morte.

⚠ ATTENZIONE

Quando si usa il tendalino del vano di carico, osservare presente le seguenti precauzioni.

- **Prestare attenzione a non schiacciare la mano tra il poggiatesta e il tendalino del vano di carico quando si reclina il sedile posteriore.**

- **Spostare il tendalino anteriore del vano di carico all'indietro onde evitare di danneggiarlo quando lo schienale del sedile viene reclinato. Fare riferimento a "Tendalino del vano di carico" ☞P331.**

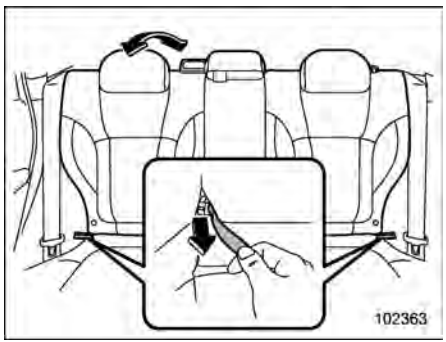

Tirare il cinghietto e regolare lo schienale come desiderato.

Quindi rilasciare il cinghietto e spostare lo schienale avanti e indietro per verificare che sia saldamente fissato in posizione.

1-4. Cinture di sicurezza

■ Raccomandazioni per l'uso delle cinture di sicurezza

⚠ AVVERTENZA

- **Tutte le persone presenti nel veicolo devono allacciarsi le cinture di sicurezza PRIMA che il veicolo si metta in movimento. Altrimenti, il rischio di riportare gravi lesioni in caso di brusca frenata o di incidente è notevolmente maggiore.**
- **Le cinture devono essere ben tese per garantire la migliore protezione. Le cinture lente non sono efficaci nella prevenzione o nella riduzione delle lesioni.**
- **Ogni cintura di sicurezza è concepita per trattenere una sola persona. Non usare mai una cintura per due o più persone – neppure bambini. Altrimenti, in caso di incidente possono verificarsi lesioni gravi, anche mortali.**
- **Ogni cintura di sicurezza che era allacciata al momento di un grave incidente deve essere interamente sostituita, compresi il riavvolgitore e dispositivi di aggancio. Inoltre, assicurarsi di sostituire i gruppi delle cinture di sicurezza che mostrino segni di sfilacciature importanti o tagli. Tale sostituzione va effettuata anche se le cinture non hanno subito danni evidenti.**
- **Quando si sostituisce una cintura di sicurezza, la nuova cintura di sicurezza deve essere di tipo omologato e progettata per l'installazione nella stessa posizione della cintura di sicurezza sostituita.**
- **Allacciando la cintura di sicurezza, inserire la linguetta d'aggancio nella fibbia corretta. Altrimenti, in caso di incidente possono verificarsi lesioni gravi, anche mortali.**
- **Non allacciare la cintura di sicurezza se si tiene un bambino sulle gambe. Altrimenti, in caso di incidente possono verificarsi lesioni gravi, anche mortali.**
- **Assicurare sempre i bambini fino a 12 anni di età e fino a 1,5 m di altezza sul sedile POSTERIORE con un apposito sistema di ritenuta per bambini oppure con la**

– CONTINUA –

cintura di sicurezza, a seconda di ciò che è appropriato per l'età, l'altezza e il peso del bambino. L'airbag SRS si gonfia con notevole velocità e forza e può pertanto ferire o uccidere un bambino, soprattutto se il bambino ha un'età fino a 12 anni e un'altezza di 1,5 m o meno e non è legato o è legato in maniera impropria. Poiché il bambino è più leggero e più fragile di un adulto, è esposto maggiormente al rischio di lesioni causate dal gonfiaggio dell'airbag.

Fissare sempre TUTTI i tipi di sistemi di ritenuta per bambini (compresi i seggiolini rivolti in avanti) sui sedili POSTERIORI.

NON INSTALLARE MAI UN SEGGIOLINO PER BAMBINI SUL SEDILE ANTERIORE. COSÌ FACENDO SI RISCHIANO GRAVI LESIONI O LA MORTE DEL BAMBINO POSIZIONANDONE LA TESTA TROPPO VICINO ALL'AIRBAG SRS.

Secondo le statistiche sugli incidenti, i bambini sono più protetti se sistemati sui sedili posteriori. Per le istruzioni e precauzioni relative al sistemi di ritenuta per bambini, fare riferimento a "Sistemi di ritenuta per bambini" ☞P81.

▼ Bambini piccoli e neonati

Usare un sistema di ritenuta per bambini adatto al veicolo. Fare riferimento a "Sistemi di ritenuta per bambini" ☞P81.

▼ Bambini

Se un bambino è troppo grande per un dispositivo di ritenuta per bambini, deve sedere sul sedile posteriore trattenuto dalla cintura di sicurezza. Secondo le statistiche sugli incidenti, i bambini sono più protetti se sistemati sui sedili posteriori. Non permettere ai bambini di stare in piedi o in ginocchio sul sedile.

Le cinture di sicurezza sono progettate con il presupposto che verranno utilizzate da adulti. Se la parte superiore della cintura dovesse passare sopra al collo o alla faccia del bambino, spostare il bambino più vicino alla fibbia della cintura in modo che la cintura passi sulla spalla. Fare attenzione che la parte inferiore della cintura sia più in basso possibile sul bacino e non sulla vita del bambino. Se non è possibile sistemare in modo appropriato la parte superiore della cintura, si deve usare un sistema di ritenuta specifico per bambini. Non posizionare la parte superiore della cintura sotto il braccio del bambino o dietro la sua schiena.

▼ Gestanti

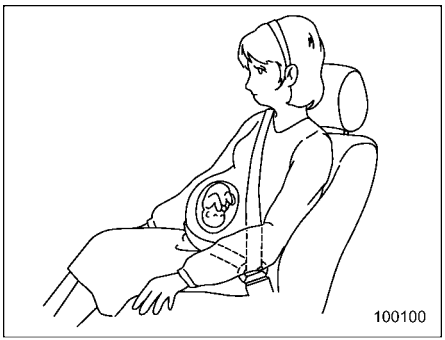

Anche le donne in gravidanza devono usare le cinture di sicurezza. Per le raccomandazioni specifiche si consiglia di consultare il medico. La parte inferiore della cintura deve essere sistemata in modo sicuro e il più basso possibile sul bacino, non in vita.

■ Riavvolgitore a bloccaggio di emergenza (ELR)

Tutte le cinture di sicurezza dal veicolo sono dotate di bloccaggio di riavvolgitore a bloccaggio di emergenza (ELR).

Il riavvolgitore a bloccaggio di emergenza permette di muoversi normalmente con il

corpo durante la guida ma si blocca automaticamente in caso di brusca frenata o di urto, oppure se la cintura viene tirata troppo velocemente.

■ Riavvolgitore a bloccaggio automatico/riavvolgitore a bloccaggio di emergenza (ALR/ELR) (se in dotazione)

Su alcuni modelli, ogni cintura di sicurezza dei passeggeri posteriore è dotata di un riavvolgitore a bloccaggio automatico/di emergenza (ALR/ELR). In condizioni normali il riavvolgitore a bloccaggio automatico/di emergenza funziona come un riavvolgitore a bloccaggio di emergenza (ELR). Questi riavvolgitori (ALR/ELR) hanno però una ulteriore funzione di "riavvolgitore a bloccaggio automatico (ALR)" concepito per assicurare il dispositivo di ritenuta per bambini.

Prima di tutto verificare che la modalità ALR sia in dotazione per le cinture di sicurezza del veicolo. In caso positivo, le cinture di sicurezza funzioneranno come illustrato di seguito.

Una volta che il nastro della cintura di sicurezza viene completamente estratto e poi rilasciato anche di poco, il riavvolgitore blocca la cintura in questa posizione impedendone l'ulteriore svolgimento. Nel riavvolgimento della cintura si sentono degli scatti che indicano che il riavvolgitore sta funzionando in modalità ALR. Se la cintura di sicurezza viene estratta completamente, la funzione ALR è annullata e la modalità ELR è ripristinata.

Per i modelli dotati di cinture di sicurezza ALR/ELR, quando si fissa un dispositivo di ritenuta per bambini rivolto in avanti sui sedili posteriori, la cintura deve essere impostata con il riavvolgitore in modalità ALR (riavvolgitore a bloccaggio automatico). Per istruzioni su come installare il sistema di ritenuta per bambini utilizzando una cintura di sicurezza, fare riferimento a "Installazione dei sistemi di ritenuta per bambini con cinture di sicurezza" ☞P95.

Alla rimozione del seggiolino, assicurarsi di riportare il riavvolgitore nella modalità di funzionamento ELR (Riavvolgitore a bloccaggio di emergenza) riavvolgendo completamente la cintura di sicurezza.

■ Spia di avvertimento e cicalino della cintura di sicurezza

Fare riferimento a "Spia di avvertimento e cicalino della cintura di sicurezza" ☞P199.

■ Come indossare le cinture di sicurezza

⚠ AVVERTENZA

- **Non usare mai una cintura di sicurezza attorcigliata o rovesciata. In caso di incidente ciò aumenta il rischio di lesioni e la loro gravità.**
- **Mantenere la parte inferiore della cintura più in basso possibile sul bacino. Questo è molto più resistente dell'addome in caso di collisione.**
- **Le cinture di sicurezza offrono la massima protezione se gli occupanti sono seduti in posizione eretta e ben appoggiati allo schienale. Tenere gli schienali in posizione eretta durante la guida per ridurre il rischio di scivolare sotto la cintura di sicurezza in caso di collisione. Se gli schienali anteriori non sono in posizione eretta, in caso di incidente aumenta il rischio di scivolare sotto la cintura o che essa scivoli sull'addome, con la conseguenza di lesioni gravi, persino letali.**
- **Non sistemare cuscini o altri elementi fra il passeggero e lo**

– CONTINUA –

schienale/sedile. In caso di incidente vi è il rischio di scivolare sotto la cintura o che questa si sposti sopra l'addome, con conseguente possibilità di lesioni gravi, anche mortali.

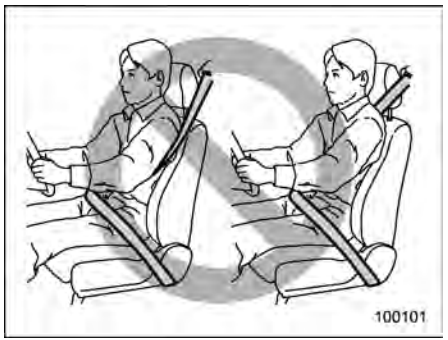

⚠ AVVERTENZA

Non far mai passare la parte superiore della cintura sotto il braccio o dietro la schiena. In caso di incidente ciò aumenterebbe il rischio di lesioni e la loro gravità.

⚠ ATTENZIONE

Gli elementi metallici delle cinture di sicurezza su un veicolo lasciato a lungo sotto il sole possono diventare così caldi da poter anche causare ustioni. Non toccare tali parti metalliche finché non si sono raffreddate.

▼ Cinture di sicurezza anteriori

1. Regolare la posizione del sedile secondo la seguente procedura.

Sedile del conducente: Regolare lo schienale in posizione eretta. Spostare il sedile il più indietro possibile, ma mantenendo il pieno controllo del veicolo.

Sedile del passeggero anteriore: Regolare lo schienale in posizione eretta. Spostare il sedile il più indietro possibile.

2. Sedere ben indietro nel sedile.
3. Prendere la linguetta di aggancio ed estrarre lentamente la cintura. Evitare che si attorcigli.
   - Se la cintura si blocca prima di arrivare alla fibbia di aggancio, riavvolgerla leggermente e poi estrarla più lentamente.
   - Se anche così la cintura non si sblocca, far riavvolgere leggermente la cintura dopo aver dato uno strattone con forza, quindi estrarla di nuovo lentamente.

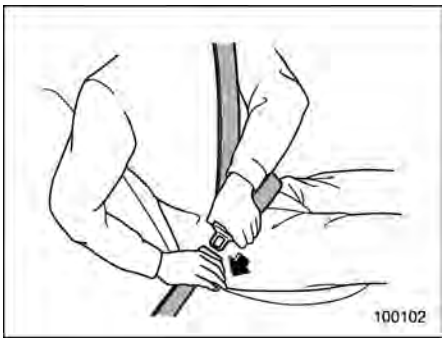

4. Inserire la linguetta nella fibbia fino a sentire uno scatto.

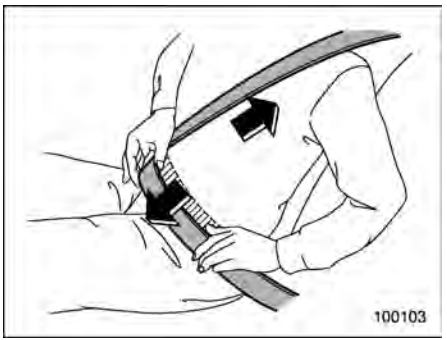

5. Per far tendere bene la parte inferiore della cintura, tirare verso l'alto la parte superiore.
6. Disporre la parte inferiore della cintura

più in basso possibile sul bacino, non sulla vita.

▽ **Regolazione dell'altezza di ancoraggio delle cinture di sicurezza dei sedili anteriori**

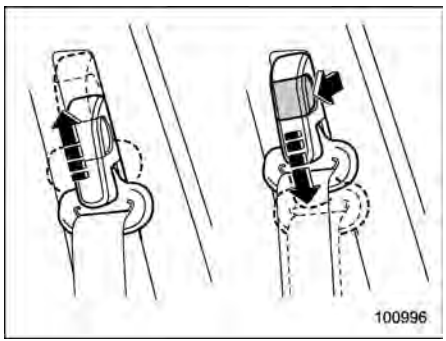

L'altezza dell'ancoraggio della cintura a spalla dovrebbe essere regolata nella posizione per il conducente/passeggero anteriore più comoda. Regolare sempre l'altezza di ancoraggio in modo che la parte superiore della cintura passi sopra il centro della spalla senza toccare il collo.

Sollevamento:

Fare scivolare l'ancoraggio verso l'alto.

Abbassamento:

Tirare la manopola di rilascio e fare scorrere l'ancoraggio verso il basso.

Dopo la regolazione tirare l'ancoraggio per verificare l'effettivo bloccaggio.

⚠ AVVERTENZA

Quando si indossano le cinture di sicurezza, assicurarsi che la parte superiore della cintura non passi sul collo. In tal caso, regolare l'ancoraggio cinture di sicurezza a una posizione più in basso. Posizionando la parte superiore della cintura sul collo, si possono provocare lesioni al collo in caso di frenata improvvisa o di collisione.

▽ **Come sganciare la cintura di sicurezza**

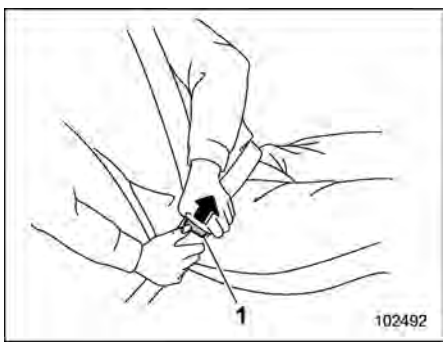

1) Pulsante

1. Premere il pulsante sulla fibbia.
2. Far ritrarre le cinture di sicurezza lentamente per evitare che le cinture di sicurezza si aggroviglino o si attorciglino.

Prima di chiudere le porte verificare che le cinture siano correttamente riavvolte onde evitare che rimangano incastrate nella chiusura.

▼ **Cinture di sicurezza posteriori (tranne quella del sedile posteriore centrale)**

1. Sedere ben indietro nel sedile.
2. Prendere la linguetta di aggancio ed estrarre lentamente la cintura. Evitare che si attorcigli.
   - Se la cintura si blocca prima di arrivare alla fibbia di aggancio, riavvolgerla leggermente e poi estrarla più lentamente.
   - Se anche in questo caso la cintura non si sblocca, far riavvolgere leggermente la cintura dopo aver dato uno strattone con forza, quindi estrarre di nuovo lentamente.

– CONTINUA –

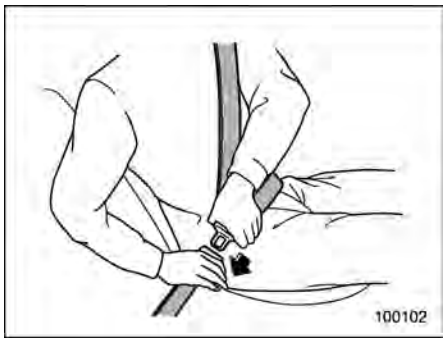

3. Inserire la linguetta nella fibbia fino a sentire uno scatto.

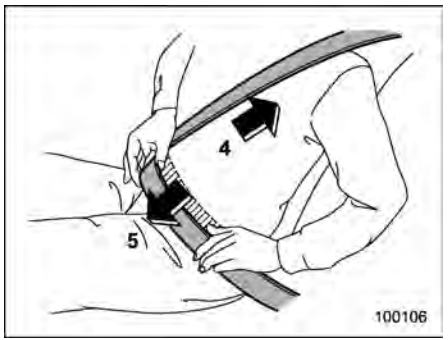

4. Per far tendere bene la parte inferiore della cintura, tirare verso l'alto la parte superiore.

5. Disporre la parte inferiore della cintura più in basso possibile sul bacino, non sulla vita.

▽ **Come sganciare la cintura di sicurezza**

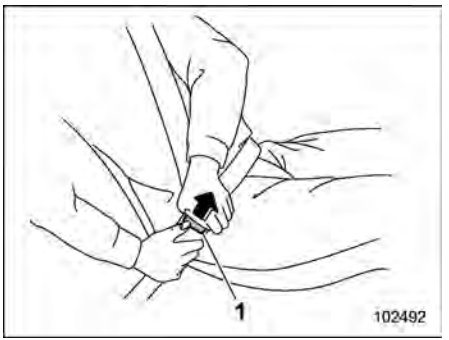

1) Pulsante

1. Premere il pulsante sulla fibbia.
2. Far ritrarre le cinture di sicurezza lentamente per evitare che le cinture di sicurezza si aggroviglino o si attorciglino.

Prima di chiudere le porte verificare che le cinture siano correttamente riavvolte onde evitare che rimangano incastrate nella chiusura.

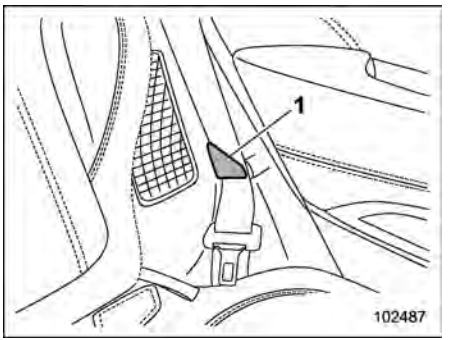

1) Supporto della cintura di sicurezza

Retrarre la cintura di sicurezza all'interno dell'apposito alloggiamento quando non utilizzata.

▼ Cintura di sicurezza del sedile posteriore centrale

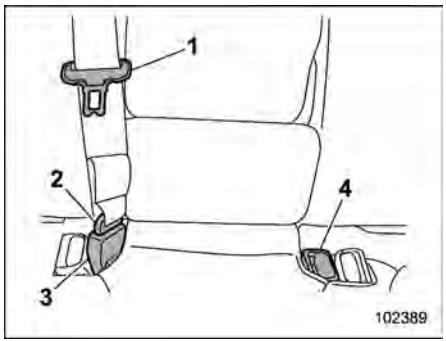

1) Linguetta d'aggancio della cintura di sicurezza centrale
2) Linguetta d'aggancio per l'ancoraggio
3) Fibbia di ancoraggio
4) Fibbia di aggancio della cintura di sicurezza centrale

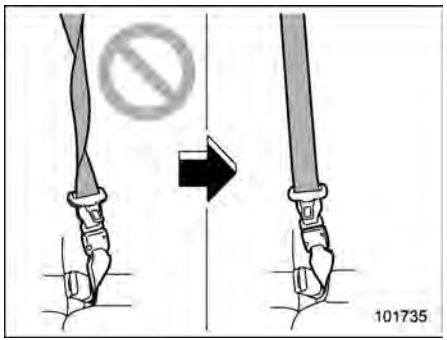

⚠ AVVERTENZA

Allacciare una cintura di sicurezza con il nastro attorcigliato può aumentare il rischio di lesioni e la loro gravità in caso di incidente. Quando si allaccia la cintura dopo averla estratta dal riavvolgitore, in particolare quando si inserisce la linguetta di aggancio per ancoraggio nella corrispondente fibbia (sul lato destro), controllare sempre che il nastro non sia attorcigliato.

⚠ AVVERTENZA

- **Assicurarsi di agganciare entrambe le linguette d'aggancio nelle rispettive fibbie. Se la cintura di sicurezza è usata solo come parte superiore (con la linguetta di aggancio per ancoraggio non fissata alla fibbia del connettore sul lato destro), non è in grado di trattenere adeguatamente l'occupante in posizione in caso di incidente, con conseguente rischio di lesioni gravi o morte.**
- **Prima di agganciare la cintura di sicurezza, verificare che sia stata fatta passare attraverso il passante guida. Una cintura di sicu-**

– CONTINUA –

rezza che non sia stata fatta passare attraverso il passante guida può provocare lesioni al collo in caso di frenate improvvise o durante una collisione, poiché potrebbe salire sul collo.

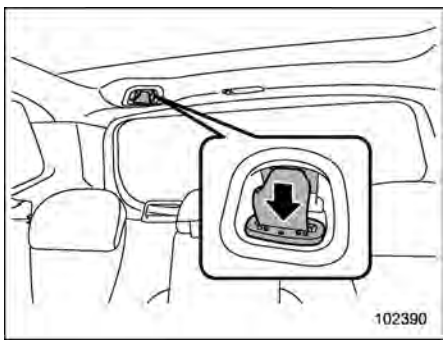

La cintura di sicurezza posteriore centrale è riposta in una cavità del soffitto sopra il vano di carico.

1. Recuperare la linguetta d'aggancio dalla fessura situata nella cavità tirandola e quindi estrarre lentamente la cintura di sicurezza.

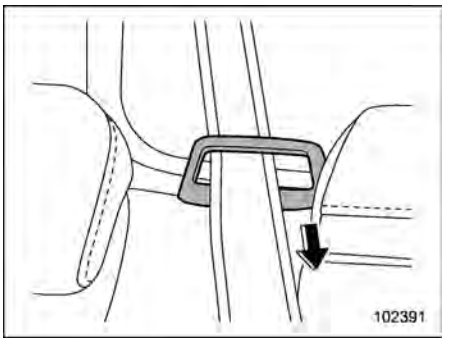

2. Far passare la cintura di sicurezza attraverso il passante guida.

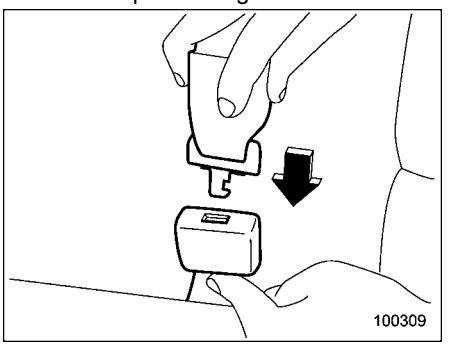

3. Dopo aver verificato che il nastro non sia attorcigliato, inserire la linguetta d'aggancio nella fibbia sul lato destro e farla scattare nella posizione corretta.

- Se la cintura si blocca prima di arrivare alla fibbia di aggancio, riavvolgerla leggermente e poi estrarla più lentamente.
- Se anche così la cintura non si sblocca, far riavvolgere leggermente la cintura dopo aver dato uno strattone con forza, quindi estrarla di nuovo lentamente.

4. Inserire la linguetta d'aggancio della cintura di sicurezza centrale nella fibbia della cintura centrale marcata "CENTER" sulla sinistra fino ad udire uno scatto.

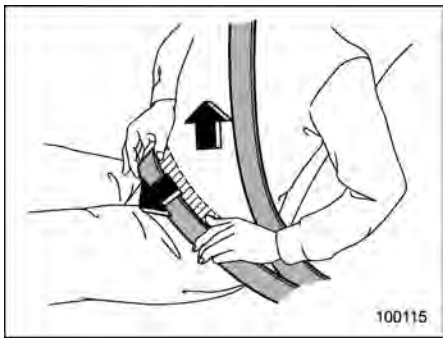

5. Per far tendere bene la parte inferiore della cintura, tirare verso l'alto la parte superiore.
6. Disporre la parte inferiore della cintura più in basso possibile sul bacino, non sulla vita.

▽ **Come sganciare la cintura di sicurezza**

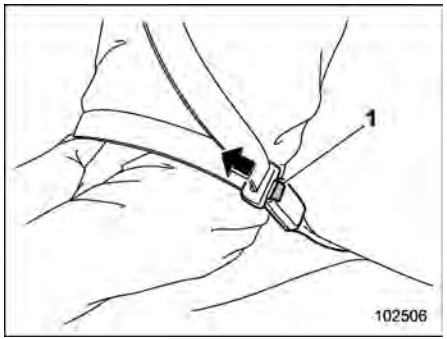

1) Pulsante

1. Premere il pulsante di rilascio della fibbia della cintura di sicurezza centrale (sulla sinistra) per sganciare la cintura.

NOTA

Quando si abbatte lo schienale per ampliare lo spazio per il vano di carico, è necessario scollegare il raccordo della cintura.

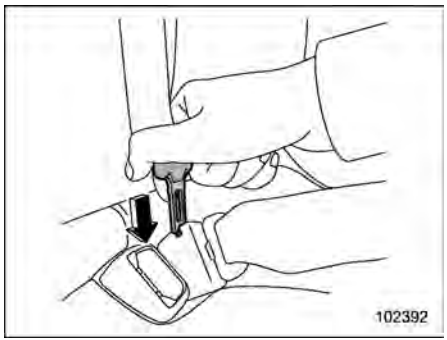

2. Inserire una linguetta o un altro oggetto rigido e appuntito nella fessura della fibbia sul lato destro e spingerlo all'interno. La linguetta di aggancio si staccherà dalla fibbia.

– CONTINUA –

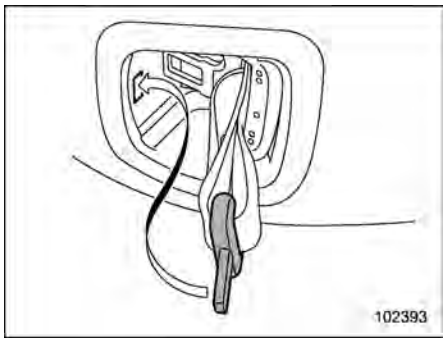

3. Lasciare che il riavvolgitore recuperi tutta la cintura. Durante il riavvolgimento tenere il nastro e guidarlo nel riavvolgitore. Inserire correttamente la linguetta d'aggancio nella cavità e quindi inserirla nella fessura.

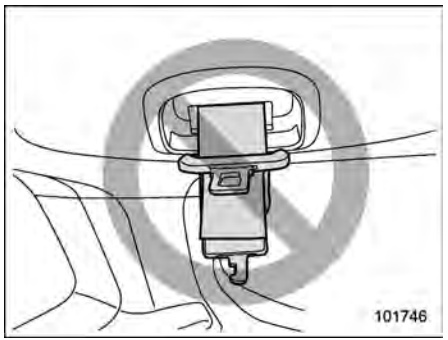

⚠ ATTENZIONE

- **Non permettere che il riavvolgitore recuperi troppo velocemente la cintura di sicurezza. Altrimenti la linguetta di metallo può battere contro il rivestimento e eventualmente danneggiarlo.**
- **Far arrotolare completamente le cinture di sicurezza in modo che le linguette di aggancio siano ordinatamente riposte. Una linguetta di aggancio che penzola può oscillare e sbattere contro il rivestimento durante la guida, danneggiando il rivestimento.**

■ Manutenzione delle cinture di sicurezza

Per pulire le cinture di sicurezza utilizzare sapone neutro ed acqua tiepida. Non candeggiare o tingere le cinture, poiché ciò può seriamente compromettere la loro robustezza.

Ispezionare periodicamente le cinture di sicurezza e i loro ancoraggi, compresi il nastro e tutte le parti metalliche per verificare la presenza di rotture, tagli, usura anomala, bulloni allentati o parti usurate. Sostituire le cinture di sicurezza anche se si riscontrano solo piccoli danni.

⚠ ATTENZIONE

- **Evitare che le cinture vengano a contatto con prodotti di lucidatura, olio, sostanze chimiche e soprattutto con l'acido della batteria.**
- **Non tentare mai di apportare modifiche o cambiamenti che potrebbero compromettere il funzionamento delle cinture di sicurezza.**

1-5. Pretensionatori delle cinture di sicurezza

Le cinture di sicurezza seguenti sono munite di pretensionatore.

- Cintura di sicurezza del conducente
- Cintura di sicurezza del passeggero anteriore
- Cintura di sicurezza passeggero posteriore (se in dotazione)

I pretensionatori delle cinture di sicurezza sono progettati per entrare in funzione in caso di urto frontale da moderato a grave.

⚠ AVVERTENZA

- **Per ottenere la massima protezione, gli occupanti devono sedere in posizione eretta con la cintura di sicurezza correttamente allacciata. Fare riferimento a "Cinture di sicurezza" ☞P67.**
- **Non modificare, rimuovere o percuotere i gruppi riavvolgitore delle cinture di sicurezza dotati di pretensionatore o le zone circostanti. Ciò può provocare l'attivazione involontaria del pretensionatore della cintura di sicurezza o il suo danneggiamento, con possibili gravi conseguenze. I pretensionatori delle cinture di sicurezza non hanno parti riparabili. Per ogni intervento sui riavvolgitori delle cinture di sicurezza dotati di pretensionatori, si raccomanda di rivolgersi sempre a un concessionario SUBARU.**
- **In caso di rottamazione dei gruppi riavvolgitori delle cinture di sicurezza dotati di pretensionatori o dell'intero veicolo in seguito a danni da collisione o per altri motivi, si raccomanda di consultare un concessionario SUBARU.**

NOTA

- **I pretensionatori delle cinture di sicurezza sono progettati in modo da non attivarsi in caso di urti leggeri o posteriori.**
- **I pretensionatori sono progettati per funzionare solo una volta. In caso di attivazione di un pretensionatore, i gruppi riavvolgitore delle cinture di sicurezza devono essere sostituiti solo da un concessionario SUBARU autorizzato. Se si sostituiscono i gruppi riavvolgitore delle cinture di sicurezza, utilizzare solo ricambi originali SUBARU.**
- **Se una cintura di sicurezza dotata di pretensionatore non si riavvolge o non può essere estratta a causa di un malfunzionamento o dell'attivazione del pretensionatore, rivolgersi a un concessionario SUBARU il più presto possibile.**
- **In caso di danneggiamento di un gruppo riavvolgitore della cintura di sicurezza o della zona circostante, rivolgersi a un concessionario SUBARU il più presto possibile.**
- **Quando si vende il veicolo, raccomandiamo fortemente di informare l'acquirente che il veicolo è dotato di pretensionatori delle cinture di sicurezza. Inoltre, informare l'acquirente del contenuto di questa sezione.**

■ Cintura di sicurezza con pretensionatori della cintura a bretella e della cintura addominale

NOTA

Questa sezione è valida per i seguenti componenti.

- **Cintura di sicurezza del conducente**
- **Cintura di sicurezza del passeggero anteriore**

– CONTINUA –

1) Gruppo riavvolgitore della cintura di sicurezza (pretensionatore della cintura a bretella e limitatore di forza adattivo (se in dotazione))
2) Pretensionatore della cintura addominale

Il sensore del pretensionatore funziona anche per quanto segue.

- Sensore di impatto frontale SRS
- Sensore di urto laterale

Se, in caso di collisioni frontali o laterali, il sensore rileva una determinata forza d'urto prestabilita, ogni cintura di sicurezza dotata di pretensionatore viene rapidamente riavvolta dal riavvolgitore per aumentare la tensione e trattenere più efficacemente il passeggero sul sedile.

Il pretensionatore della cintura di sicurezza del conducente e del passeggero anteriore è dotato di un dispositivo di riduzione della tensione che nell'eventualità di una collisione limita le forze di picco esercitate dalla cintura di sicurezza sull'occupante.

- Limitatore di forza adattivo (se in dotazione)

Il limitatore di forza adattivo lato conducente seleziona un carico ridotto adatto alla corporatura dell'occupante rilevata dal sensore di posizione del sedile del conducente.

Il limitatore di forza adattivo lato passeggero anteriore seleziona un carico ridotto adatto alla corporatura dell'occupante rilevata dal sensore del sistema di riconoscimento occupante.

- Quando viene attivato un pretensionatore della cintura di sicurezza.

Si sente un rumore di azionamento e viene rilasciata una modica quantità di fumo. Tali fenomeni sono normali e innocui. Il fumo non è sintomo di un incendio a bordo.

Una volta che il pretensionatore della cintura di sicurezza si è attivato, il riavvolgitore della cintura rimane bloccato. Di conseguenza la cintura di sicurezza non può più essere estratta o riavvolta e quindi deve essere sostituita.

NOTA

• I pretensionatori delle cinture di sicurezza sono progettati in modo da non attivarsi in caso di impatti frontali o posteriori di lieve entità.

• I pretensionatori delle cinture di sicurezza del conducente e del passeggero anteriore si attivano contemporaneamente agli airbag SRS frontali. Nei modelli con sistema di riconoscimento occupante del sedile del passeggero anteriore, anche quando tale sedile non è occupato e quindi l'airbag SRS frontale del passeggero anteriore non si attiva, il pretensionatore della cintura di sicurezza del sedile del passeggero anteriore si attiva in combinazione con l'airbag SRS frontale del conducente/il pretensionatore della cintura di sicurezza del conducente.

• I pretensionatori sono progettati per funzionare solo una volta. Una volta attivati, si raccomanda di fare sostituire da un concessionario autorizzato SUBARU entrambi i gruppi riavvolgitore delle cinture di sicurezza del conducente e del passeggero anteriore con ricambi originali SUBARU.

• Se una delle cinture di sicurezza anteriori non si avvolge o non può essere estratta a causa di un malfunzionamento o dell'attivazione del pre-

tensionatore, si raccomanda di contattare un concessionario SUBARU il più presto possibile. Quando si utilizza una cintura di sicurezza dotata di un limitatore di carico, questo viene installato nella posizione del sedile anteriore.

- **In caso di danneggiamento del gruppo riavvolgitore delle cinture di sicurezza anteriori o delle zone circostanti, si raccomanda di contattare un concessionario SUBARU il più presto possibile.**
- **Quando si vende il veicolo, raccomandiamo fortemente di informare l'acquirente che il veicolo è dotato di pretensionatori delle cinture di sicurezza. Inoltre, informare l'acquirente sui contenuti di questa sezione.**

■ Cintura di sicurezza a bretella con pretensionatore

NOTA

Questa sezione è valida per i seguenti componenti.

- **Cintura di sicurezza del passeggero posteriore (lato finestrino) (se in dotazione)**

Il sensore del pretensionatore funziona anche per quanto segue.

- Sensore di impatto frontale SRS
- Sensore di urto laterale

Se, in caso di collisioni frontali o laterali, il sensore rileva una determinata forza d'urto prestabilita, ogni cintura di sicurezza dotata di pretensionatore viene rapidamente riavvolta dal riavvolgitore per aumentare la tensione e trattenere più efficacemente il passeggero sul sedile.

Il pretensionatore della cintura di sicurezza del passeggero posteriore (lato finestrino) è dotato di un dispositivo di riduzione della tensione che nell'eventualità di una collisione limita le forze di picco esercitate dalla cintura di sicurezza sull'occupante.

Quando il pretensionatore della cintura di sicurezza si attiva, si sente un rumore e viene rilasciata una modica quantità di fumo. Tali fenomeni sono normali e innocui. Il fumo non è sintomo di un incendio a bordo.

Una volta che il pretensionatore della cintura di sicurezza si è attivato, il riavvolgitore della cintura rimane bloccato. Di conseguenza la cintura di sicurezza non può più essere estratta o riavvolta e deve quindi essere sostituita.

■ Monitoraggio del sistema

Quando l'interruttore di accensione è in posizione "ON", un sistema di diagnosi controlla continuamente l'efficienza dei pretensionatori delle cinture di sicurezza. I pretensionatori delle cinture di sicurezza condividono il modulo di controllo con il sistema airbag SRS. Pertanto, in caso di qualsiasi anomalia ai pretensionatori delle cinture di sicurezza, si accende la spia di avvertimento sistema airbag SRS. Per i dettagli, fare riferimento a "Monitoraggio del sistema airbag SRS" ☞P133.

– CONTINUA –

■ Manutenzione del sistema

⚠ AVVERTENZA

- **In caso di rottamazione dell'assemblaggio dei riavvolgitori delle cinture di sicurezza, o dell'intero veicolo, si raccomanda di consultare un concessionario SUBARU.**
- **Ogni intervento in prossimità del sistema o lo scollegamento del relativo cablaggio può provocare l'accidentale attivazione dei pretensionatori delle cinture di sicurezza e/o degli airbag SRS o rendere il sistema inefficace, con conseguente rischio di gravi lesioni. Non usare apparecchiature elettriche di prova su qualsiasi circuito relativo al sistema airbag SRS e pretensionatori delle cinture di sicurezza. Per ogni intervento sui pretensionatori delle cinture di sicurezza, si raccomanda di rivolgersi sempre al concessionario SUBARU più vicino.**

⚠ ATTENZIONE

Per le ubicazioni dei sensori e del modulo di controllo airbag SRS, fare riferimento a "Componenti" ☞P114.

Se è necessario effettuare una riparazione o un intervento di manutenzione in corrispondenza dei punti in cui si trovano i sensori e i moduli airbag SRS o vicino ai riavvolgitori delle cinture di sicurezza, si raccomanda di rivolgersi per l'intervento a un concessionario SUBARU autorizzato.

NOTA

Se la parte frontale o laterale del veicolo è stata coinvolta in un incidente e in conseguenza a ciò i pretensionatori delle cinture di sicurezza non funzionano, si raccomanda di far controllare il veicolo da un concessionario SUBARU il più presto possibile.

■ Precauzioni in caso di modifiche al veicolo

Si raccomanda di consultare un concessionario SUBARU quando si vogliono installare sul veicolo accessori di qualsiasi tipo.

⚠ ATTENZIONE

Non apportare alcuna delle modifiche seguenti. Tali modifiche possono interferire con il corretto funzionamento dei pretensionatori delle cinture di sicurezza.

- **Applicazione di qualsiasi apparecchiatura (barra paraurti, barre di protezione, verricello, fendineve, piano di scivolamento/scarico, ecc.) sull'estremità del frontale diversa dagli accessori originali SUBARU o accessori di qualità equivalente.**
- **Modifiche al sistema delle sospensioni e alla struttura del frontale.**
- **Installazione di pneumatici di dimensioni e struttura diverse da quelle specificate sulla targhetta del veicolo applicata al montante della porta del conducente oppure nel Libretto di uso e manutenzione dei singoli modelli di veicoli.**

1-6. Promemoria sedili posteriori

Questa funzione invita il conducente a verificare la presenza di passeggeri o bagagli nella parte posteriore.

Questa funzione si attiva quando le porte posteriori vengono aperte e chiuse.

Richiama l'attenzione del conducente mediante messaggi di avvertimento sul display strumento combinato (LCD a colori) e segnali acustici quando l'interruttore di accensione viene portato dalla posizione "ON" a "OFF".

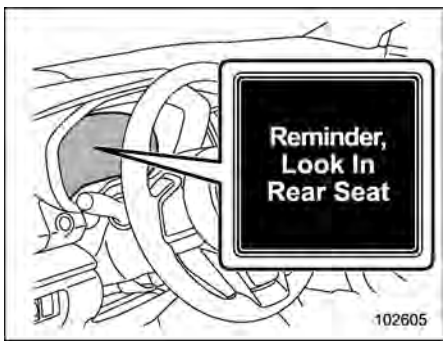

NOTA

• Questa funzione non rileva direttamente eventuali passeggeri e bagagli sui sedili posteriori.

• Questa funzione rileva l'apertura e la chiusura delle porte posteriori. È quindi possibile che si verifichino le seguenti situazioni.

– Può attirare l'attenzione del conducente anche in caso di assenza di passeggeri o bagagli sui sedili posteriori.

– Può non attirare l'attenzione del conducente anche in caso di presenza di passeggeri o bagagli sui sedili posteriori.

• Tale funzione può essere attivata o disattivata attraverso la funzione di personalizzazione dello strumento combinato. Fare riferimento a "Impostazioni delle funzioni" ☞P37.

• L'impostazione di attivazione o disattivazione non viene modificata portando l'interruttore di accensione sulla posizione OFF.

• L'impostazione di attivazione o disattivazione torna all'impostazione predefinita in caso di rimozione della batteria ausiliaria da 12 V.

1-7. Sistemi di ritenuta per bambini

■ Applicazioni per i modelli per l'Australia

Per istruzioni inerenti al sistema di ritenuta per bambini, fare riferimento al supplemento del Libretto di uso.

■ Precauzioni di sicurezza

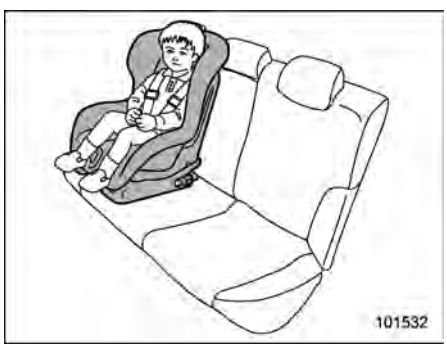

Neonati e bambini di età fino ai 12 anni o con altezza di 1,5 m o meno devono essere sempre assicurati con gli appositi sistemi di ritenuta per bambini sul sedile posteriore durante la marcia del veicolo. Scegliere il sistema di ritenuta per bambini adatto all'età e all'altezza del bambino. Tutti i dispositivi di ritenuta per bambini

– CONTINUA –

sono progettati per essere fissati ai sedili del veicolo.

I bambini possono subire lesioni in un incidente se il sistema di ritenuta per bambini non è fissato correttamente al veicolo. Per l'installazione di tali sistemi, seguire con attenzione le istruzioni del costruttore.

Secondo le statistiche sugli incidenti, i bambini sono più protetti se sistemati sui sedili posteriori.

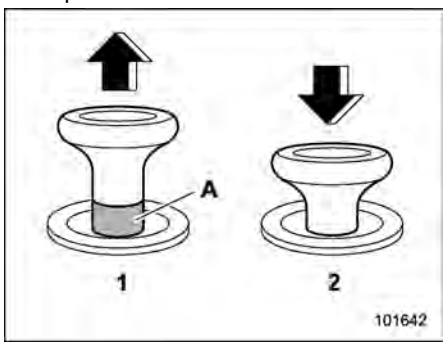

Pomello di sgancio
1) Sbloccato
2) Bloccato
A) Indicatore di sbloccaggio in rosso

⚠ AVVERTENZA

- **Prima di installare un sistema di ritenuta per bambini, verificare che l'indicatore di sbloccaggio sul pomello di rilascio dello schienale del sedile non sia visibile, a conferma che lo schienale del sedile posteriore è bloccato in modo stabile in posizione. Se lo schienale del sedile posteriore non è bloccato in modo stabile, potrebbero verificarsi gravi lesioni.**
- **Non lasciare bambini incustoditi a bordo dell'automobile. Temperature interne elevate possono causare colpi di calore e disidratazione che provocano lesioni gravi o mortali.**

⚠ AVVERTENZA

Non consentire ad alcun passeggero di tenere un bambino in grembo o in braccio durante la marcia. In caso di incidente il passeggero non è in grado di proteggere il bambino (o neonato) da eventuali lesioni, dal momento che il bambino resterebbe intrappolato tra il passeggero che lo regge e le parti interne dell'abitacolo. In aggiunta, tenendo in grembo o in braccio un bambino sul sedile anteriore lo si espone a un altro grave pericolo. Dato che l'airbag SRS si gonfia con estrema velocità e forza, il bambino potrebbe subire lesioni anche mortali.

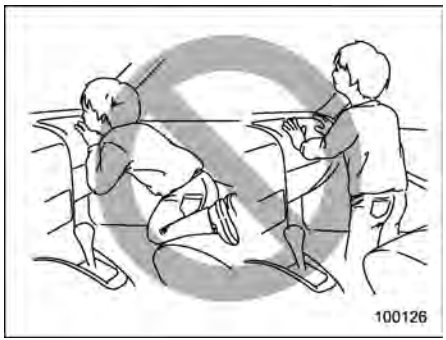

⚠ AVVERTENZA

- **I bambini devono essere sempre trattenuti da appositi sistemi di ritenuta. Non permettere mai ad un bambino di stare in piedi, o in ginocchio, sui sedili dell'auto. Bambini non trattenuti dagli appositi dispositivi possono essere proiettati in avanti in caso di brusche frenate o collisioni e potrebbero essere gravemente feriti.**
- **Non permettere mai ad un bambino di stare in piedi o in ginocchio sul sedile anteriore e non tenere mai un bambino in grembo o in braccio. In caso di attivazione dell'airbag SRS il bambino potrebbe subire gravi lesioni o morte.**

■ Consigli di sicurezza per l'installazione dei sistemi di ritenuta per bambini

⚠ AVVERTENZA

- **I sistemi di ritenuta per bambini e le cinture di sicurezza possono diventare molto caldi se il veicolo viene lasciato in sosta sotto il sole; in tal caso potrebbero provocare ustioni ai bambini piccoli. Controllare il sistema di ritenuta per bambini prima di mettervi a sedere il bambino.**
- **Attaccare il sistema di ritenuta per bambini correttamente agli ancoraggi. Quando si utilizzano ancoraggi ISOFIX, verificare che non vi siano oggetti estranei attorno agli ancoraggi. Inoltre le cinture di sicurezza non devono rimanere intrappolate dietro al sistema di ritenuta per bambini. Assicurarsi che il sistema di ritenuta per bambini sia fissato in modo sicuro. In caso contrario, in occasione di una frenata o sterzata improvvisa o di incidenti, i bambini o altri passeggeri potrebbero subire lesioni gravi o mortali.**
- **Non lasciare mai un sistema di ritenuta per bambini non fissato nel veicolo. Un sistema di ritenuta per bambini non fissato può essere proiettato all'interno del veicolo in conseguenza di una brusca frenata, di una curva o di un incidente, colpendo e ferendo i passeggeri, nonché il bambino che potrebbe riportare gravi lesioni o la morte.**

⚠ ATTENZIONE

Nella installazione di un sistema di ritenuta per bambini, seguire le istruzioni del costruttore che sono fornite con il dispositivo stesso. Dopo averlo installato, assicurarsi che sia ben fissato. Se non è ben fisso e sicuro, vi è il rischio che il bambino subisca lesioni in caso di incidente.

– CONTINUA –

■ Dove posizionare il sistema di ritenuta per bambini

Qui di seguito sono riportate le raccomandazioni di SUBARU sul punto più idoneo in cui collocare il sistema di ritenuta per bambini.

⚠ AVVERTENZA

- **Alcuni tipi di sistemi di ritenuta per bambini possono nascondere la fibbia del sedile vicino. Se l'occupante del sedile vicino non riesce ad allacciare correttamente la cintura di sicurezza, la persona deve spostarsi su un altro sedile. Se la cintura di sicurezza non può essere allacciata correttamente, sussiste il rischio di lesioni gravi o mortali in caso di frenata improvvisa o collisione.**
- **Se non è possibile installare correttamente il sistema di ritenuta per bambini perché arriva a contatto con il sedile del conducente, spostare il sistema di ritenuta per bambini su un altro sedile. Se non è possibile installarlo su un altro sedile (diverso da quello del conducente), regolare il sedile anteriore in modo che non vi sia contatto.**

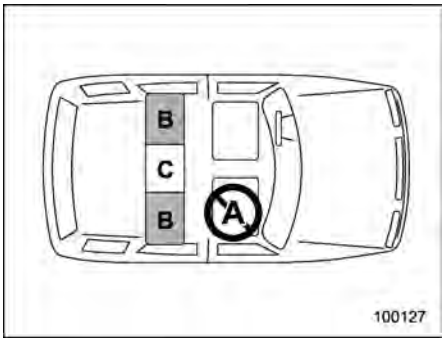

Modelli con guida a sinistra

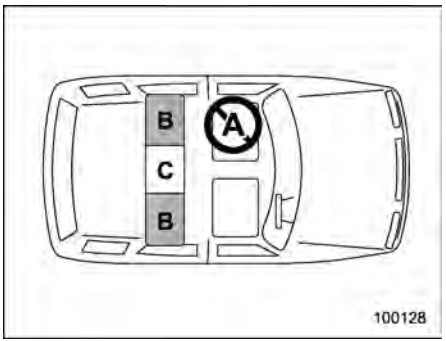

Modelli con guida a destra

A: Sedile del passeggero anteriore

Non installare un sistema di ritenuta per bambini (compresa un'alzatina) a causa del pericolo che può rappresentare per i bambini l'airbag del passeggero.

Per i modelli con indicatore airbag frontale del passeggero anteriore ON/OFF:

Il sistema di ritenuta per bambini (compresa un'alzatina) può essere installato su questo sedile quando ciò è inevitabile. Assicurarsi di seguire le istruzioni riportate di seguito. Fare riferimento a "Solo per modelli con indicatore airbag frontale del passeggero anteriore ON/OFF – Installazione di sistemi di ritenuta per bambini sul sedile del passeggero anteriore" ☞P92.

Per i modelli senza indicatore airbag frontale del passeggero anteriore ON/OFF:

Solo sistemi di ritenuta per bambini rivolti in avanti (compresi i sedili di rialzo) possono essere installati su questo sedile e dovrebbero essere installati solo quando ciò è inevitabile. Assicurarsi di seguire le istruzioni riportate di seguito. Fare riferimento a "Solo per modelli senza indicatore airbag frontale del passeggero anteriore ON/OFF – Installazione di sistemi di ritenuta per bambini sul sedile del passeggero anteriore" ☞P94.

B: Sedili posteriori, posizioni sui lati finestrini

Posizioni raccomandate per tutti i tipi di sistemi di ritenuta per bambini.

In queste posizioni, sono fornite le seguenti apparecchiature per l'installazione di un sistema di ritenuta per bambini.

- Cinture di sicurezza con riavvolgitore a bloccaggio di emergenza (ELR)
- Cinture di sicurezza con riavvolgitore a bloccaggio automatico/riavvolgitore a bloccaggio di emergenza (ALR/ELR) (modelli per l'Australia)
- Barre di ancoraggio ISOFIX
- Ancoraggi superiori

Potrebbe non essere possibile assicurare saldamente alcuni tipi di sistemi di ritenuta per bambini a causa della sporgenza del cuscino del sedile.

In tale posizione utilizzare solo un sistema di ritenuta per bambini che ha una base inferiore che si adatta perfettamente al contorno del cuscino del sedile e che può essere ritenuta in modo sicuro per mezzo delle cinture di sicurezza.

C: Sedile posteriore, posizione centrale

In questa posizione è presente una cintura di sicurezza ELR. Potrebbe non essere possibile assicurare saldamente alcuni tipi di sistemi di ritenuta per bambini a causa della sporgenza del cuscino del sedile.

In tale posizione utilizzare solo un sistema di ritenuta per bambini che ha una base inferiore che si adatta perfettamente al contorno del cuscino del sedile e che può essere ritenuta in modo sicuro per mezzo delle cinture di sicurezza.

Se il sistema di ritenuta per bambini non è fissato saldamente in posizione, installarlo sul sedile posteriore, su una delle sedute lato finestrino.

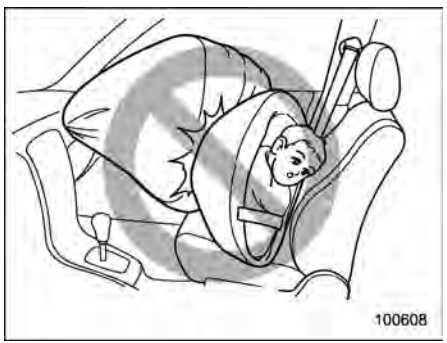

⚠ AVVERTENZA

- **Fissare sempre TUTTI i tipi di sistemi di ritenuta per bambini (compresi i seggiolini rivolti in avanti) sui sedili POSTERIORI. L'airbag SRS si gonfia con notevole velocità e forza e può pertanto ferire o uccidere un bambino, soprattutto se il bambino ha un'età fino a 12 anni e un'altezza di 1,5 m o meno e non è legato o è legato in maniera impropria. Poiché il bambino è più leggero e più fragile di un adulto, è esposto maggiormente al rischio di lesioni causate dal gonfiaggio dell'airbag. Secondo le statistiche sugli incidenti, i bambini sono più protetti se sistemati sui sedili posteriori.**
- **NON INSTALLARE MAI UN SISTEMA DI RITENUTA PER BAMBINI SUL SEDILE DEL PASSEGGERO ANTERIORE. COSÌ FACENDO SI RISCHIANO GRAVI LESIONI O LA MORTE DEL BAMBINO POSIZIONANDONE LA TESTA TROPPO VICINO ALL'AIRBAG SRS.**
- **Non installare mai un sistema di ritenuta per bambini sul sedile del passeggero anteriore. L'impatto del rapido dispiegamento dell'airbag SRS frontale del passeggero anteriore può provocare lesioni gravi o anche mortali al bambino in caso di incidente.**

– CONTINUA –

▼ **Etichetta di avvertenza**

⚠ AVVERTENZA

- **Le etichette di avvertenza sono posizionate su entrambi i lati dell'aletta parasole del passeggero anteriore. L'etichetta di avvertenza indica il divieto di installare un sistema di ritenuta per bambini rivolto in direzione contraria al senso di marcia sul sedile del passeggero anteriore.**
- **Non usare MAI un sistema di ritenuta per bambini rivolto in direzione opposta alla marcia su un sedile protetto da un AIRBAG ATTIVO di fronte ad esso, poiché si possono verificare LESIONI GRAVI o la MORTE del BAMBINO.**

Etichetta di avvertenza
A) AIRBAG

■ Scelta del sistema di ritenuta per bambini

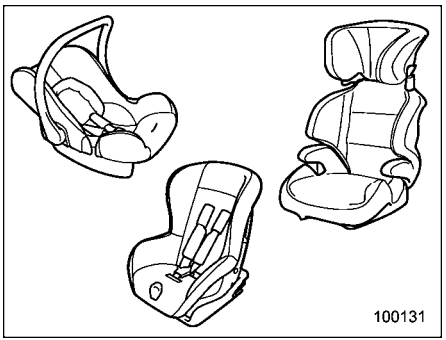

NOTA

I sistemi di ritenuta per bambini di alcune dimensioni possono non essere adatti al sedile del veicolo. Prima di acquistare un sistema di ritenuta per bambini, verificare che sia adatto al sedile.

Scegliere un sistema di ritenuta per bambini che sia appropriato all'età ed alla taglia del bambino allo scopo di fornirgli una protezione adeguata.

È importante anche che il sistema di ritenuta per bambini risponda agli standard di sicurezza del vostro paese.

Nella maggior parte dei paesi europei, i sistemi di ritenuta per bambini devono

soddisfare i requisiti del regolamento ECE n. 44 o n. 129. È possibile individuare l'etichetta di conformità sul sistema di ritenuta o la dichiarazione di conformità del produttore sulla confezione e sul sistema.

In base al regolamento ECE n. 44, i sistemi di ritenuta per bambini sono classificati secondo i seguenti cinque "gruppi di peso".

Gruppo 0: per bambini di peso inferiore a 10 kg

Gruppo 0+: per bambini di peso inferiore a 13 kg

Gruppo I: per bambini di peso da 9 a 18 kg

Gruppo II: per bambini di peso da 15 a 25 kg

Gruppo III: per bambini di peso da 22 a 36 kg

Per i paesi europei far riferimento alla seguente tabella per il sistema di ritenuta per bambini raccomandato.

▼ Sistema di ritenuta per bambini ECE R129

I sistemi di ritenuta per bambini devono soddisfare i requisiti di altezza ed età specificati nella norma ECE R129. La categoria di peso e altezza idonea è indicata nell'etichetta dell'omologazione ECE R129. Usare un sistema di ritenuta per bambini adatto al bambino.

Tipo di sistema di ritenuta per bambini	Altezza o età idonea.*1
Seggiolino per bebè (rivolto in direzione opposta alla marcia)	Nessuna limitazione di altezza o di età.
Seggiolino per bambini (rivolto in direzione opposta alla marcia)	Nessuna limitazione di altezza o di età.
Seggiolino per bambini (rivolto in avanti)	Adatto per bambini di 76 cm di altezza o più e di 15 mesi di età o più.
Cuscino di rialzo (rivolto in avanti)	Adatto per bambini di 100 cm di altezza o più.

*1: Per scegliere un sistema di ritenuta per bambini adeguato, fare riferimento all'etichetta dell'omologazione ECE R129.

– CONTINUA –

▼ Sistema di ritenuta per bambini

Idoneità del sistema di ritenuta per bambini in ogni posizione di seduta

Numero della posizione del sedile			1			2	3	4
Posizione del sedile			Passeggero anteriore			2ª fila sinistra	2ª fila centrale	2ª fila destra
			Senza sistema di riconoscimento occupante	Con sistema di riconoscimento occupante				
				Airbag ON	Airbag OFF			
Posizione di seduta adatta per cintura universale			Solo in avanti	Solo in avanti	Applicabile	Applicabile	Applicabile*1	Applicabile
Posizione di seduta i-Size (se applicabile)			—	—	—	Applicabile	—	Applicabile
Posizione di seduta adatta per fissaggio laterale (L1/L2)			—	—	—	Non applicabile	—	Non applicabile
Fissaggio adatto di dimensioni massime rivolto in direzione opposta alla marcia (R1/R2X/R2/R3)			—	—	—	R3	—	R3
Fissaggio adatto di dimensioni massime rivolto in avanti (F2X/F2/F3)			—	—	—	F3	—	F3
Fissaggio di rialzo adatto di dimensioni massime (B2/B3)			—	—	—	B3	—	B3
Sistema di ritenuta per bambini consigliato	Con cintura	Seggiolino per bambini SUBARU Baby Safe Plus	Non applicabile	Non applicabile	Applicabile	Applicabile	Applicabile	Applicabile
		Seggiolino SUBARU Duo Plus	Applicabile	Applicabile	Applicabile	Applicabile	Applicabile	Applicabile
		Seggiolino SUBARU Kidfix 2R	Applicabile	Applicabile	Applicabile	Applicabile	Applicabile	Applicabile
	ISOFIX	Seggiolino SUBARU Baby Safe Plus con base per seggiolino SUBARU Baby Safe Plus*2	—	—	—	Applicabile	—	Applicabile
		Seggiolino SUBARU Duo Plus	—	—	—	Applicabile	—	Applicabile
		Seggiolino SUBARU Kidfix 2R	—	—	—	Applicabile	—	Applicabile

*1: Il sistema di ritenuta per bambini con gamba di supporto non può essere montato sulla posizione di seduta centrale del sedile posteriore a causa della forma del pavimento del veicolo.
*2: Sistemi di ritenuta per bambini con gamba di supporto diversa da i-Size
—: Gli ancoraggi inferiori non sono in dotazione.

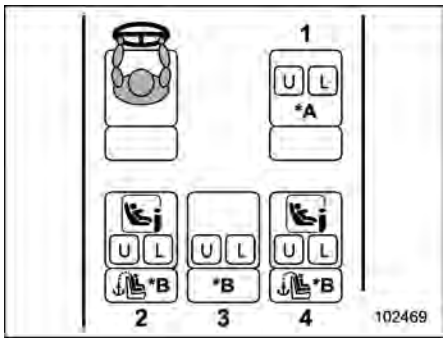

Modelli con guida a sinistra

*A: Regolazione del sedile del passeggero anteriore
Schienale: dritto
Altezza cuscino sedile: massima
Regolazione avanti e indietro: più arretrata

*B: Regolazione sedile posteriore
Schienale: dritto

1) Passeggero anteriore
2) 2ª fila sinistra
3) 2ª fila centrale
4) 2ª fila destra

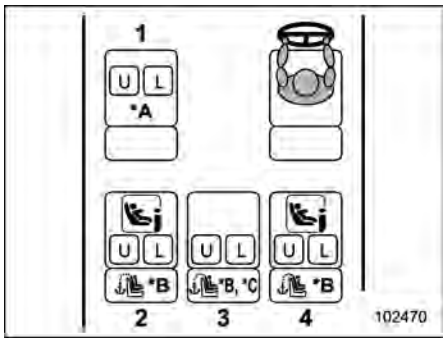

Modelli con guida a destra

*A: Regolazione del sedile del passeggero anteriore
Schienale: dritto
Altezza cuscino sedile: massima
Regolazione avanti e indietro: più arretrata

*B: Regolazione sedile posteriore
Schienale: dritto

*C: Ancoraggi superiori: per sedile centrale (modelli per l'Australia)

1) Passeggero anteriore
2) 2ª fila sinistra
3) 2ª fila centrale
4) 2ª fila destra

Simbolo	Descrizione
	Non adatto per sistemi di ritenuta per bambini.
	Adatto per sistemi di ritenuta per bambini universali.
	Seggiolini per bambini autorizzati per l'installazione sul veicolo SUBARU FORESTER e-BOXER in uso (fare riferimento all'elenco dei modelli compatibili fornito con i seggiolini per bambini).
	Adatto per sistemi di ritenuta per bambini i-Size o ISOFIX.
	Adatto per sistemi di ritenuta per bambini ISOFIX.
	Sono in dotazione i punti di ancoraggio posti dietro i sedili posteriori (sistema Top Tether).

– CONTINUA –

Idoneità del sistema di ritenuta per bambini consigliato per gruppo di peso

Gruppo di peso		Sistema di ritenuta per bambini
0	Fino a 10 kg	Seggiolino per bambini SUBARU Baby Safe Plus
0+	Fino a 13 kg	
I	Da 9 a 18 kg	Seggiolino SUBARU Duo Plus
II	Da 15 a 25 kg	Seggiolino SUBARU Kidfix 2R
III	Da 22 a 36 kg	

Idoneità del sistema di ritenuta per bambini consigliato per gruppo di peso (con ancoraggi rigidi ISOFIX)

Gruppo di peso		Categoria di dimensione	Fissaggio	Sistema di ritenuta per bambini*
Culla portatile		F	ISO/L1	Non applicabile
		G	ISO/L2	Non applicabile
0	Fino a 10 kg	E	ISO/R1	Seggiolino SUBARU Baby Safe Plus con base per seggiolino SUBARU Baby Safe Plus
0+	Fino a 13 kg	E	ISO/R1	
		D	ISO/R2	
		C	ISO/R3	
I	Da 9 a 18 kg	D	ISO/R2	
		C	ISO/R3	
		B	ISO/F2	Non applicabile
		B1	ISO/F2X	Seggiolino SUBARU Duo Plus
		A	ISO/F3	Non applicabile
II	Da 15 a 25 kg			Seggiolino SUBARU Kidfix 2R
III	Da 22 a 36 kg			

*: Per i sistemi di ritenuta per bambini consigliati da SUBARU, si raccomanda di rivolgersi al proprio concessionario SUBARU. Per ulteriori informazioni su altri sistemi di ritenuta per bambini, fare riferimento all'elenco dei modelli di veicoli compatibili con il sistema specifico o al sito Web del produttore del sistema di ritenuta per bambini.

– CONTINUA –

■ Solo per modelli con indicatore airbag frontale del passeggero anteriore ON/OFF – Installazione di sistemi di ritenuta per bambini sul sedile del passeggero anteriore

⚠ AVVERTENZA

- **Non montare mai un sistema di ritenuta per bambini quando l'indicatore airbag frontale del passeggero anteriore ON è illuminato. In caso contrario l'eventuale attivazione degli airbag espone il bambino a un maggiore rischio di lesioni, nonostante l'uso del sistema di ritenuta.**
- **Nella installazione di un sistema di ritenuta per bambini, seguire le istruzioni del costruttore che sono fornite con il dispositivo stesso. Dopo averlo installato, assicurarsi che sia ben fissato. Se non è ben teso e fissato, aumenta il rischio che il bambino subisca lesioni in caso di incidente.**
- **Non lasciare nell'abitacolo il poggiatesta rimosso per evitare che venga scagliato all'interno in caso di frenate improvvise o brusche sterzate.**
- **Se la spia di avvertimento sistema airbag SRS e l'indicatore airbag frontale del passeggero anteriore OFF sono illuminati, il sistema di riconoscimento occupante potrebbe non funzionare correttamente. In tal caso montare il sistema di ritenuta per bambini sul sedile posteriore.**
- **Se sul sedile del passeggero anteriore si monta un sistema di ritenuta per bambini rivolto in direzione opposta al senso di marcia, verificare che l'indicatore airbag frontale del passeggero anteriore OFF sia illuminato mentre il bambino è seduto nel sistema di ritenuta.**
- **Se durante la guida l'indicatore airbag frontale del passeggero anteriore ON si illumina, parcheggiare il veicolo nel luogo sicuro più vicino e montare il sistema di ritenuta per bambini sul sedile posteriore.**
- **Dopo aver fissato saldamente il sistema di ritenuta per bambini sul sedile del passeggero anteriore, verificare lo stato dell'indicatore airbag frontale del passeggero anteriore ON/OFF.**

⚠ ATTENZIONE

Per motivi di sicurezza, montare sempre il sistema di ritenuta per bambini sul sedile posteriore. Se inevitabile, è possibile utilizzare il sedile del passeggero anteriore, a seconda dello stato dell'indicatore airbag frontale del passeggero anteriore ON/OFF. Per i dettagli, fare riferimento a "Installazione del sistema di ritenuta per bambini sul sedile del passeggero anteriore" ☞P92.

NOTA

Le istruzioni riportate sull'etichetta di avvertenza dell'AIRBAG non si applicano quando tutte le condizioni obbligatorie contenute nel Libretto di uso e manutenzione sono soddisfatte.

▼ Installazione del sistema di ritenuta per bambini sul sedile del passeggero anteriore

Se si installa un sistema di ritenuta per bambini sul sedile del passeggero anteriore, procedere come segue.

1. Regolare il sedile del passeggero anteriore come segue.

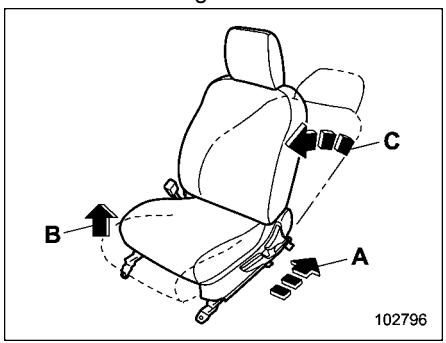

A) Posizione di seduta: posizione più arretrata
B) Altezza cuscino sedile: posizione più alta (modelli con regolazione in altezza del cuscino sedile)
C) Schienale: diritto

2. Montare il sistema di ritenuta per bambini sul sedile del passeggero anteriore. Fare riferimento a “Installazione dei sistemi di ritenuta per bambini con cinture di sicurezza” ☞P95.

3. Far accomodare e assicurare il bambino (o neonato) nel sistema di ritenuta per bambini.

4. Verificare che lo stato dell’indicatore airbag frontale del passeggero anteriore ON/OFF soddisfi i requisiti del sistema di ritenuta per bambini utilizzato.

ON / : Indicatore airbag frontale passeggero anteriore ON
OFF / : Indicatore airbag frontale passeggero anteriore OFF

- **Stato dell’indicatore e sistema di ritenuta per bambini applicabile**

	OFF / è illuminato	ON / è illuminato
Rivolto in avanti	Applicabile	Applicabile
Rivolto in direzione opposta alla marcia	Applicabile	Non applicabile

Se l’indicatore airbag frontale del passeggero anteriore OFF è illuminato:
È possibile installare sia i sistemi di ritenuta per bambini rivolti in avanti sia quelli rivolti in direzione opposta alla marcia.

Se l’indicatore airbag frontale del passeggero anteriore ON è illuminato:
È possibile installare solo i sistemi di ritenuta per bambini rivolti in avanti. Non è possibile installare i sistemi di ritenuta per bambini rivolti in direzione opposta alla marcia. Per ulteriori dettagli, fare riferimento a “Airbag SRS” ☞P118.

NOTA

A seconda del tipo e/o della forma del sistema di ritenuta per bambini e a seconda del peso del bambino, lo stato dell’indicatore airbag frontale del passeggero anteriore ON potrebbe non soddisfare i requisiti del sistema di ritenuta utilizzato. In tal caso montare il sistema di ritenuta per bambini su un sedile posteriore. Per informazioni sull’indicatore airbag frontale del passeggero anteriore ON, fare riferimento a “Sistema di riconoscimento occupante” ☞P118.

5. Verificare che il sistema di ritenuta per bambini non tocchi il poggiatesta. Se il sistema di ritenuta per bambini tocca il poggiatesta, sollevare il poggiatesta portandolo nella posizione elevata. Se il sistema di ritenuta per bambini è ancora a contatto, rimuovere il poggiatesta. Per i

– CONTINUA –

dettagli, fare riferimento a “Regolazione dei poggiatesta” ☞P56.

▼ **Procedura di installazione**

Per la procedura di installazione, fare riferimento a “Installazione dei sistemi di ritenuta per bambini con cinture di sicurezza” ☞P95.

■ Solo per modelli senza indicatore airbag frontale del passeggero anteriore ON/OFF – Installazione di sistemi di ritenuta per bambini sul sedile del passeggero anteriore

⚠ AVVERTENZA

- **Non installare mai un dispositivo di ritenuta per bambini. In caso contrario l’eventuale attivazione degli airbag espone il bambino a un maggiore rischio di lesioni, nonostante l’uso del sistema di ritenuta.**
- **Nella installazione di un sistema di ritenuta per bambini, seguire le istruzioni del costruttore che sono fornite con il dispositivo stesso. Dopo averlo installato, assicurarsi che sia ben fissato. Se non è ben teso e fissato, aumenta il rischio che il bambino subisca lesioni in caso di incidente.**
- **Non lasciare nell’abitacolo il poggiatesta rimosso per evitare che venga scagliato all’interno in caso di frenate improvvise o brusche sterzate.**
- **Se la spia di avvertimento sistema airbag SRS si illumina, installare il sistema di ritenuta per bambini sul sedile posteriore.**

⚠ ATTENZIONE

Per motivi di sicurezza, montare sempre il sistema di ritenuta per bambini sul sedile posteriore. Solo se inevitabile, sul sedile del passeggero anteriore è possibile installare soltanto sistemi di ritenuta per bambini rivolti in avanti. Per i dettagli, fare riferimento a “Installazione del sistema di ritenuta per bambini sul sedile del passeggero anteriore” ☞P94.

▼ **Installazione del sistema di ritenuta per bambini sul sedile del passeggero anteriore**

Se si installa un sistema di ritenuta per bambini sul sedile del passeggero anteriore, procedere come segue.

1. Regolare il sedile del passeggero anteriore come segue.

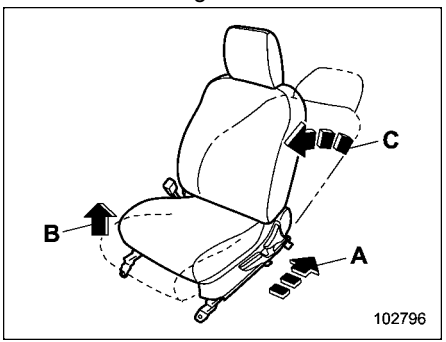

A) Posizione di seduta: posizione più arretrata
B) Altezza cuscino sedile: posizione più alta (modelli con regolazione in altezza del cuscino sedile)
C) Schienale: diritto

2. Montare il sistema di ritenuta per bambini sul sedile del passeggero anteriore. Fare riferimento a “Installazione dei sistemi di ritenuta per bambini con cinture di sicurezza” ☞P95.

3. Far accomodare e assicurare il bambino (o neonato) nel sistema di ritenuta per bambini.
4. Verificare che il sistema di ritenuta per bambini non tocchi il poggiatesta. Se il sistema di ritenuta per bambini tocca il poggiatesta, sollevare il poggiatesta portandolo nella posizione elevata. Se il sistema di ritenuta per bambini è ancora a contatto, rimuovere il poggiatesta. Per i dettagli, fare riferimento a "Regolazione dei poggiatesta" ☞P56.

▼ Procedura di installazione

Per la procedura di installazione, fare riferimento a "Installazione dei sistemi di ritenuta per bambini con cinture di sicurezza" ☞P95.

■ Installazione dei sistemi di ritenuta per bambini con cinture di sicurezza

⚠ AVVERTENZA

- **I sistemi di ritenuta per bambini e le cinture di sicurezza possono diventare molto caldi se il veicolo viene lasciato chiuso in una giornata calda; in tal caso potrebbero provocare ustioni ai bambini piccoli. Controllare il sistema di ritenuta per bambini prima di mettervi a sedere il bambino.**
- **Non lasciare mai un sistema di ritenuta per bambini non fissato nel veicolo. Un sistema di ritenuta per bambini non fissato può essere proiettato all'interno del veicolo in conseguenza di una brusca frenata, di una curva o di un incidente, colpendo e ferendo i passeggeri, nonché il bambino che potrebbe riportare gravi lesioni o la morte.**
- **Nella installazione di un sistema di ritenuta per bambini, seguire le istruzioni del costruttore che sono fornite con il dispositivo stesso. Dopo averlo installato, assicurarsi che sia ben fissato. Se non è ben fissato e sicuro, vi è il rischio che il bambino o un altro passeggero subisca lesioni in caso di incidente.**

▼ Preparazione per l'installazione di un sistema di ritenuta per bambini

Verificare dapprima che il riavvolgitore a bloccaggio automatico (ALR) sia in dotazione per le cinture di sicurezza del veicolo secondo la seguente procedura.
1. Regolare lo schienale in posizione eretta.
2. Estrarre completamente la cintura di sicurezza.
3. Riavvolgere delicatamente la cintura di sicurezza e provare a estrarla nuovamente.
4. Se la cintura di sicurezza è bloccata in posizione e non può essere estesa, vuol dire che è dotata di bloccaggio automatico (ALR).

Se la cintura di sicurezza viene estratta completamente, la funzione ALR è annullata e la modalità riavvolgitore a bloccaggio di emergenza (ELR) è ripristinata.

Se il sistema ALR non è in dotazione per le cinture di sicurezza, fare riferimento a "Modelli privi di ALR" ☞P97.

Se il sistema ALR è in dotazione per le cinture di sicurezza, fare riferimento a "Modelli dotati di ALR" ☞P98.

NOTA

- **Per dettagli sulla modalità ELR, fare riferimento a "Riavvolgitore a bloccaggio di emergenza (ELR)" ☞P68.**
- **Per i dettagli sulla modalità ALR, fare riferimento a "Riavvolgitore a bloccaggio automatico/riavvolgitore a bloccaggio di emergenza (ALR/ELR)" ☞P69.**

– CONTINUA –

▼ **Installazione di un sistema di ritenuta per bambini rivolto in direzione opposta alla marcia**

NOTA

- **Per i modelli con ALR:**

Se l'uso della modalità ALR è consigliato dal costruttore del seggiolino, seguire le relative istruzioni fornite con il seggiolino e usare la modalità ALR.

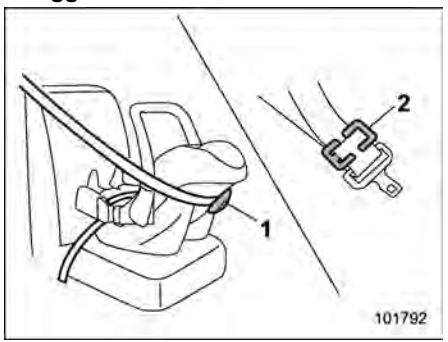

1) Dispositivo di bloccaggio
2) Fermo di blocco

- **Se l'utilizzo del dispositivo di bloccaggio o del fermo di blocco è consigliato dalle istruzioni del produttore fornite con il sistema di ritenuta per bambini, utilizzare il dispositivo di bloccaggio o il fermo di blocco per fissare il sistema di ritenuta per bambini.**

Tramite i seguenti passaggi, il sistema di ritenuta per bambini viene fissato con una cintura di sicurezza impostata sulla modalità ELR.

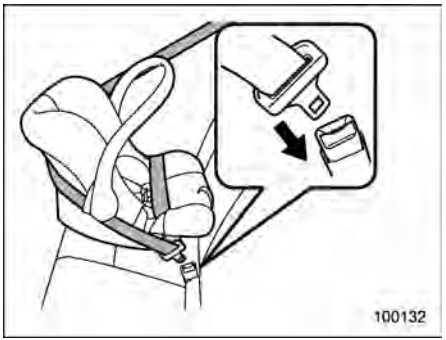

1. Sistemare il dispositivo di ritenuta per bambini sul sedile posteriore.
2. Far passare la parte inferiore e superiore della cintura attraverso o intorno al seggiolino seguendo le istruzioni fornite dal produttore.
3. Inserire la linguetta nella fibbia fino a sentire uno scatto.

4. Tirare ed eliminare il lasco della parte inferiore della cintura.

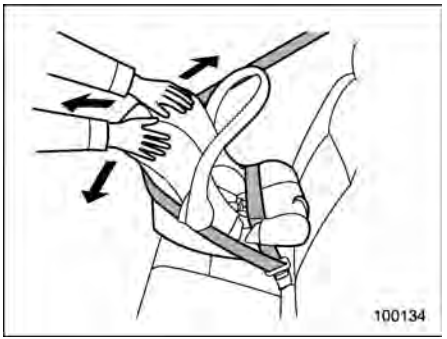

5. Spostare il seggiolino avanti, indietro e di lato per controllare che sia saldamente fissato.
6. Per rimuovere il sistema di ritenuta per

bambini, premere il pulsante di rilascio sulla fibbia della cintura di sicurezza.

⚠ AVVERTENZA

NON INSTALLARE MAI UN SEGGIOLINO PER BAMBINI SUL SEDILE ANTERIORE. COSÌ FACENDO SI RISCHIANO GRAVI LESIONI O LA MORTE DEL BAMBINO POSIZIONANDONE LA TESTA TROPPO VICINO ALL'AIRBAG SRS.

▼ **Installazione di un sistema di ritenuta per bambini rivolto in avanti**

▽ **Modelli privi di ALR**

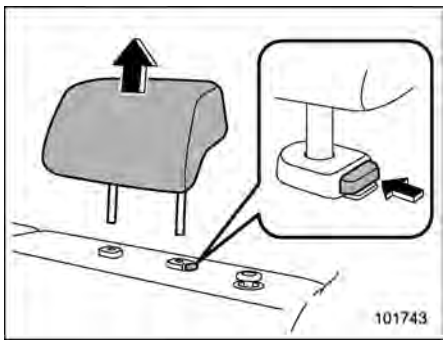

1. Rimuovere il poggiatesta del posto sul sedile posteriore in cui si intende installare il sistema di ritenuta per bambini.
2. Conservare i poggiatesta rimossi nel vano di carico.

⚠ ATTENZIONE

Non posizionare il poggiatesta nel vano passeggeri per evitare che venga proiettato all'interno dell'abitacolo in caso di frenata o sterzata brusca.

3. Regolare lo schienale in posizione eretta.
4. Collocare il sistema di ritenuta per bambini sul sedile.

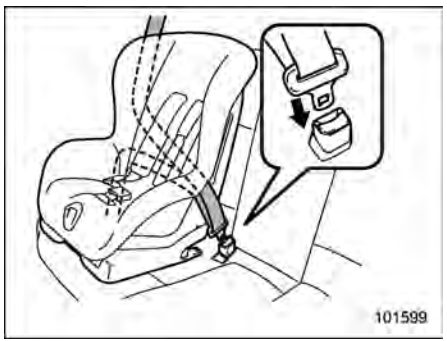

5. Far passare la parte inferiore e superiore della cintura attraverso o intorno al seggiolino seguendo le istruzioni fornite dal produttore.
6. Inserire la linguetta nella fibbia fino a sentire uno scatto.

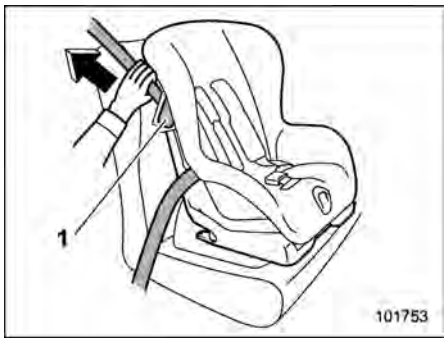

1) Leva di sicurezza

7. Sbloccare la leva di sicurezza del sistema di ritenuta per bambini e far passare la parte superiore della cintura di sicurezza attraverso la leva di sicurezza.
8. Tirare ed eliminare il lasco della parte inferiore della cintura. A questo punto, per fissare meglio il sistema di ritenuta per bambini, spingerlo con forza sul cuscino del sedile mentre si aggancia la cintura di sicurezza.

– CONTINUA –

1) Leva di sicurezza

9. Bloccare la leva di sicurezza del sistema di ritenuta per bambini per fissare la parte superiore della cintura di sicurezza.

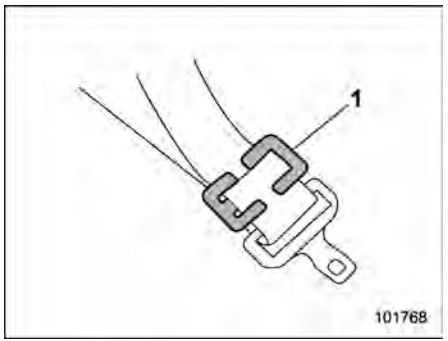

1) Fermo di blocco

10. Se il sistema di ritenuta per bambini in uso non è munito di leva di sicurezza (funzione di blocco della cintura di sicurezza), fissarlo mediante un fermo di blocco.

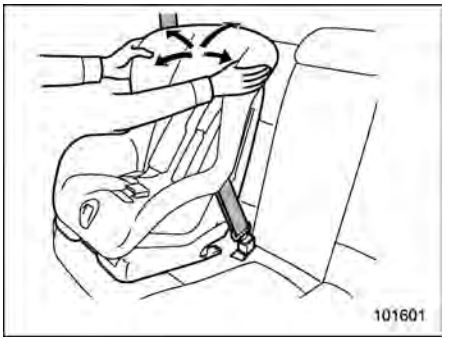

11. Prima di collocarvi un bambino, provare a spostare il seggiolino avanti, indietro e di lato per controllare che sia saldamente fissato. A volte un sistema di ritenuta per bambini può essere fissato più saldamente spingendolo verso il basso sul cuscino del sedile e quindi mettendo in tensione la cintura di sicurezza.

▽ **Modelli dotati di ALR**

1) Leva di sicurezza

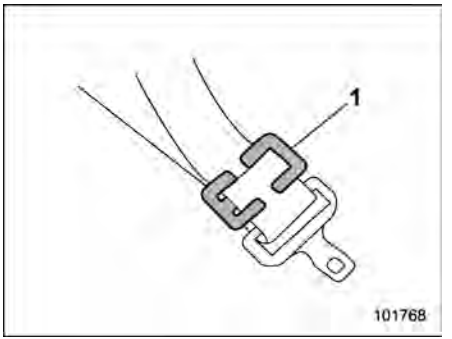

1) Fermo di blocco

NOTA

Se la modalità ALR non è consigliata dalle istruzioni del costruttore fornite con il sistema di ritenuta per bambini, utilizzare la leva di sicurezza o il fermo di blocco anziché la modalità ALR.

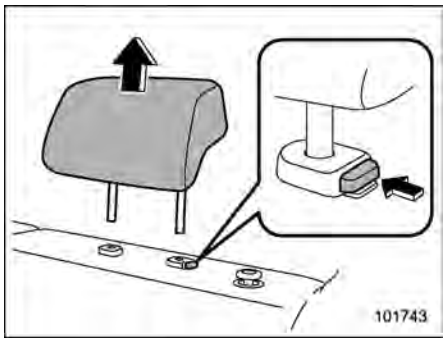

1. Rimuovere il poggiatesta del posto sul sedile posteriore in cui si intende installare il sistema di ritenuta per bambini.
2. Conservare i poggiatesta rimossi nel vano di carico.

⚠ ATTENZIONE

Non posizionare il poggiatesta nel vano passeggeri per evitare che venga proiettato all'interno dell'abitacolo in caso di frenata o sterzata brusca.

3. Regolare lo schienale in posizione eretta.
4. Collocare il sistema di ritenuta per bambini sul sedile.

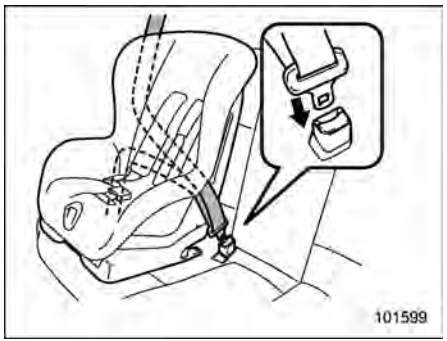

5. Far passare la parte inferiore e superiore della cintura attraverso o intorno al seggiolino seguendo le istruzioni fornite dal produttore.
6. Inserire la linguetta nella fibbia fino a sentire uno scatto.

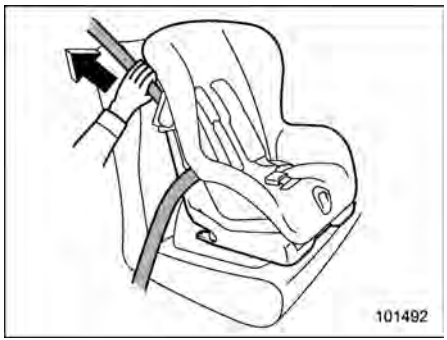

7. Tirare ed eliminare il lasco della parte inferiore della cintura.
8. Estrarre completamente la cintura di sicurezza dal riavvolgitore per cambiarne il funzionamento da Riavvolgitore a bloccaggio di emergenza (ELR) a Riavvolgitore a bloccaggio automatico (ALR). Quindi riavvolgere il nastro nel riavvolgitore. Nel riavvolgimento della cintura si sentono degli scatti che indicano che il riavvolgitore sta funzionando in modalità ALR.

– CONTINUA –

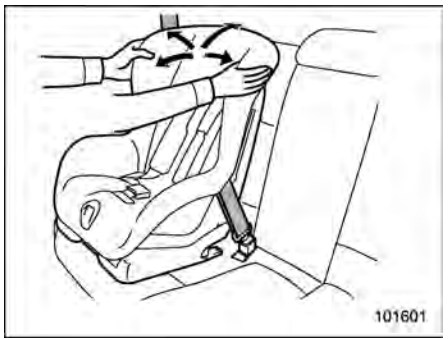

9. Prima di collocarvi un bambino, provare a spostare il seggiolino avanti, indietro e di lato per controllare che sia saldamente fissato. A volte un sistema di ritenuta per bambini può essere fissato più saldamente spingendolo verso il basso sul cuscino del sedile e quindi mettendo in tensione la cintura di sicurezza.

10. Tirare la parte inferiore della cintura per verificare che non possa fuoriuscire (funzionamento corretto dell'ALR).

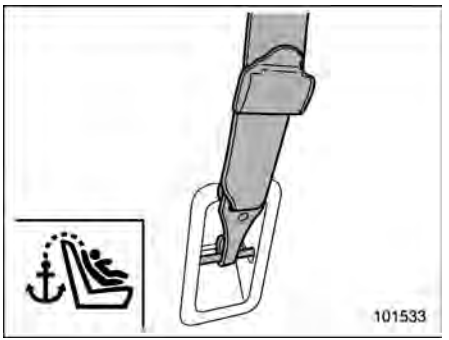

11. Se il sistema di ritenuta per bambini richiede un ancoraggio superiore, allacciare il gancio all'ancoraggio e stringerlo all'ancoraggio superiore. Per istruzioni più dettagliate, fare riferimento a "Ancoraggi superiori" ☞P105.

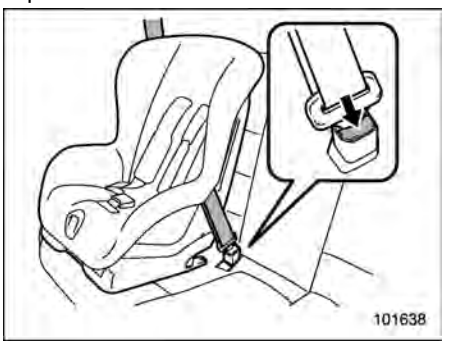

12. Per rimuovere il sistema di ritenuta per bambini, premere il pulsante di rilascio sulla fibbia della cintura di sicurezza e farla riavvolgere completamente. La cintura torna in modalità ELR.

NOTA

Quando il sistema di ritenuta per bambini non viene usato, rimuoverlo e ripristinare il riavvolgitore nella modalità di funzionamento ELR. Per ripristinare la funzione riavvolgere completamente la cintura di sicurezza.

■ Installazione di un'alzatina o cuscino di rialzo

Alzatina

Cuscino di rialzo

1. Regolare il poggiatesta come segue.

Per l'alzatina:

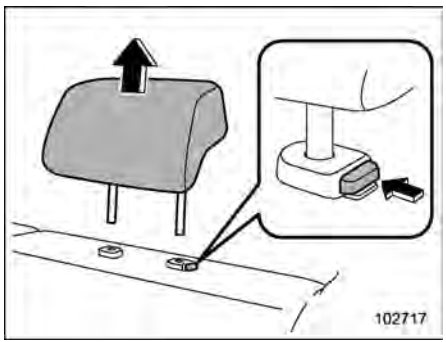

(1) Rimuovere il poggiatesta dal posto sul sedile posteriore in cui si intende installare il sistema di ritenuta per bambini.

(2) Conservare i poggiatesta rimossi nel vano di carico.

⚠ ATTENZIONE

Non posizionare il poggiatesta nel vano passeggeri per evitare che venga proiettato all'interno dell'abitacolo in caso di frenata o sterzata brusca.

Per il cuscino di rialzo:

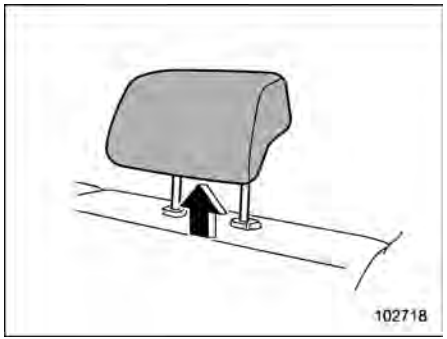

(1) Alzare il poggiatesta nella posizione elevata. Non rimuovere il poggiatesta.

2. Regolare lo schienale in posizione eretta.

3. Sistemare l'alzatina/cuscino di rialzo sul sedile posteriore e far sedere il bambino. Il bambino deve sedere sull'alzatina/cuscino di rialzo appoggiandosi bene allo schienale.

4. Far passare la parte inferiore e superiore della cintura attraverso o intorno all'alzatina/cuscino di rialzo e al bambino seguendo le istruzioni fornite dal produttore. Per le alzatine/cuscini di rialzo con passante guida, far passare la cintura di sicurezza attraverso il passante.

5. Inserire la linguetta nella fibbia fino a sentire uno scatto. Fare attenzione a non attorcigliare la cintura di sicurezza.

Assicurarsi che la parte superiore della cintura passi sulla parte centrale della spalla del bambino e che la parte inferiore sia posizionata il più basso possibile sui

– CONTINUA –

fianchi del bambino.

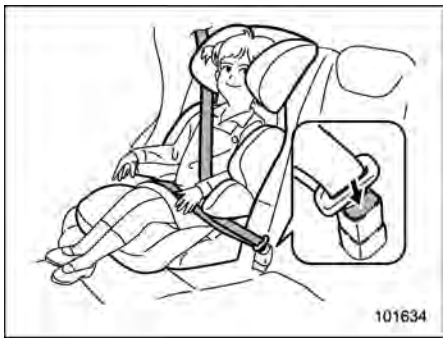

6. Per rimuovere l'alzatina/cuscino di rialzo, premere il pulsante di rilascio sulla fibbia della cintura di sicurezza e lasciarla riavvolgere completamente.

⚠ AVVERTENZA

- **Non usare mai una cintura di sicurezza attorcigliata o rovesciata. In caso di incidente, ciò potrebbe aumentare il rischio o la gravità delle ferite al bambino.**
- **Non posizionare la parte superiore della cintura sotto il braccio del bambino o dietro la sua schiena. Se si verifica un incidente, ciò potrebbe aumentare il rischio o la gravità delle ferite al bambino.**
- **La cintura di sicurezza deve aderire perfettamente per fornire una ritenzione adeguata. Le cinture lente non sono efficaci nella prevenzione o nella riduzione delle lesioni.**
- **Posizionare la parte inferiore della cintura il più basso possibile sui fianchi del bambino. Se la cintura è posizionata troppo in alto vi è il rischio che il bambino scivoli sotto la cintura o che questa si sposti sopra l'addome. In entrambi i casi le conseguenze possono essere gravi lesioni interne o la morte.**
- **Assicurarsi che la parte superiore della cintura sia posizionata sulla parte centrale della spalla del bambino. Posizionando la parte superiore della cintura sul collo, si possono provocare lesioni al collo in caso di frenata improvvisa o di collisione.**

■ Installazione dei sistemi di ritenuta per bambini tramite le barre di ancoraggio ISOFIX

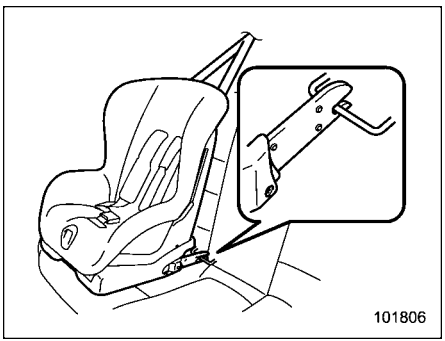

Questo veicolo è dotato di barre di ancoraggio ISOFIX che consentono di installare un sistema di ritenuta per bambini ISOFIX omologato sul sedile posteriore senza utilizzare le cinture di sicurezza.

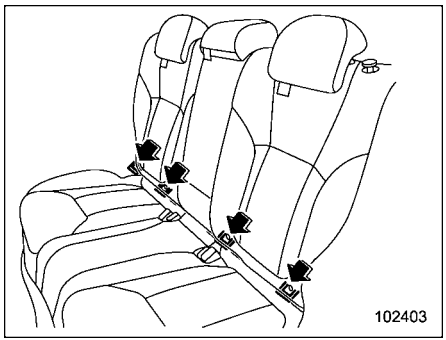

Le barre di ancoraggio ISOFIX permettono l'installazione di un sistema di ritenuta per bambini solo sui sedili posteriori esterni. Per ognuno di questi posti vi sono due barre d'ancoraggio.

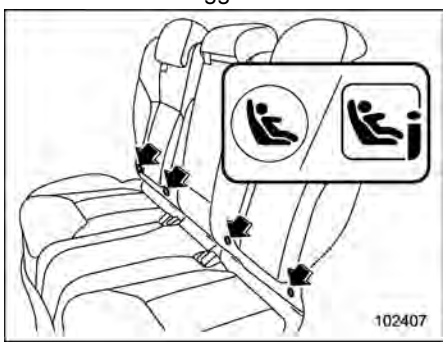

Nella parte inferiore degli schienali dei sedili posteriori sono presenti i simboli "" o "". Questi simboli indicano la posizione delle barre di ancoraggio ISOFIX.

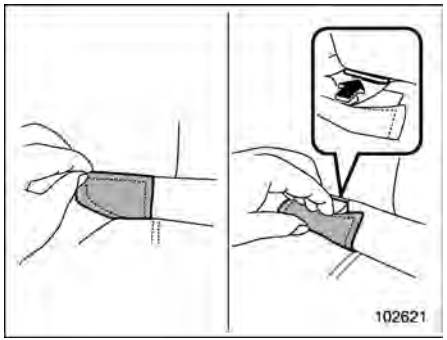

1. Rimuovere il rivestimento dell'ancoraggio dal lato selezionato del sedile posteriore. È possibile piegare a metà il rivestimento dell'ancoraggio rimosso e fissarlo con il velcro per rendere visibili gli ancoraggi (barre) da utilizzare per l'installazione del sistema di ritenuta per bambini.

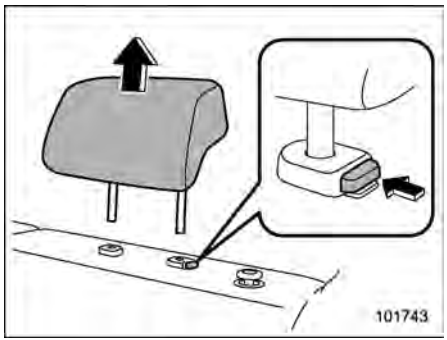

2. Rimuovere il poggiatesta del posto sul sedile posteriore in cui si intende installare il sistema di ritenuta per bambini.

3. Conservare i poggiatesta rimossi nel vano di carico.

ATTENZIONE

Non posizionare il poggiatesta nel vano passeggeri per evitare che venga proiettato all'interno dell'abitacolo in caso di frenata o sterzata brusca.

4. Regolare lo schienale in posizione eretta.

– CONTINUA –

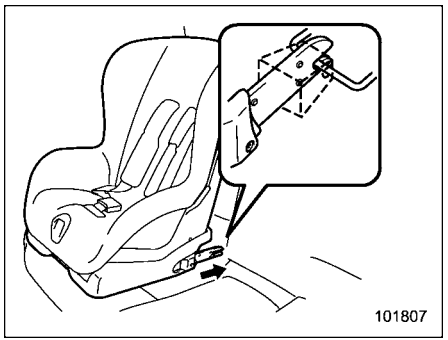

5. Fissare i connettori del sistema di ritenuta per bambini alle barre di ancoraggio. Una volta fissati i raccordi, assicurarsi che le cinture di sicurezza adiacenti non siano impigliate.

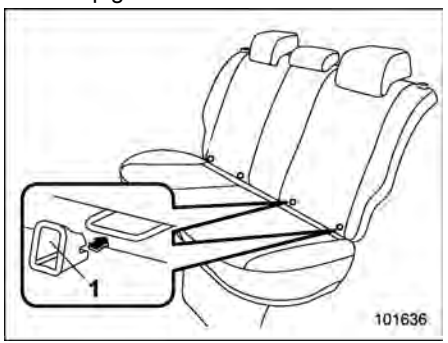

1) Ausili di inserimento

NOTA

Se il sistema di ritenuta per bambini è dotato di ausili di inserimento, unirli alle due barre di ancoraggio ISOFIX (o metterli tra lo schienale e il cuscino del sedile ai due punti di fissaggio ISOFIX) prima di fissare il seggiolino.

Posizionare i due connettori di fronte ai due ausili di inserimento. Inserire quindi i due connettori negli ausili di inserimento per collegarli alle barre di ancoraggio.

Gli ausili di inserimento facilitano il montaggio del dispositivo di ritenuta per bambini ISOFIX e prevengono eventuali danni al sedile.

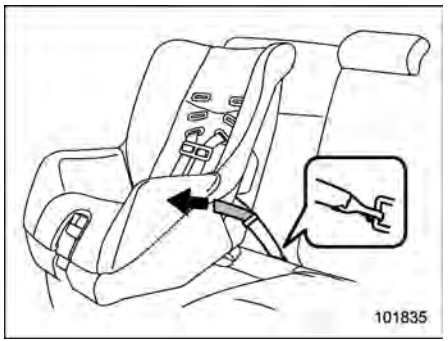

NOTA

Se il sistema di ritenuta per bambini è di tipo a installazione flessibile (che utilizza le cinture di ancoraggio superiore).

Inserire il sistema di ritenuta per bambini nel cuscino del sedile e tirare verso l'alto le cinture di ancoraggio superiore destra e sinistra per fissarlo saldamente mettendo in tensione la cintura.

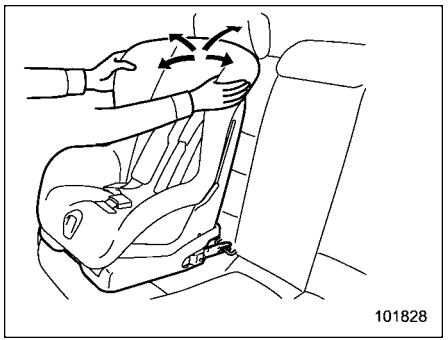

6. Prima di posizionare un bambino nel sistema di ritenuta, provare a spostarlo in avanti, indietro e a sinistra e a destra per assicurarsi che sia saldamente fissato.

7. Se il sistema di ritenuta per bambini richiede un ancoraggio superiore, allacciare il gancio all'ancoraggio e stringerlo all'ancoraggio superiore. Per istruzioni più

dettagliate, fare riferimento a “Ancoraggi superiori” ☞P105.

Per ulteriori informazioni, consultare il manuale d’istruzioni fornito dal produttore del sistema di ritenuta per bambini.

⚠ ATTENZIONE

Nella installazione di un sistema di ritenuta per bambini, seguire le istruzioni del costruttore che sono fornite con il dispositivo stesso. Dopo averlo installato, assicurarsi che sia ben fissato. Se non è ben fisso e sicuro, vi è il rischio che il bambino subisca lesioni in caso di incidente.

NOTA

Prima di installare un sistema di ritenuta per bambini, assicurarsi che sia adatto al veicolo.

■ Ancoraggi superiori

Questo veicolo è dotato di due o tre punti di ancoraggio che consentono di installare un sistema di ritenuta per bambini Top Tether nel sedile posteriore. Nell’installazione di un sistema di ritenuta per bambini di questo tipo, procedere come segue, rispettando nel contempo le relative istruzioni del produttore.

Poiché l’ancoraggio superiore assicura maggiore stabilità mediante un collegamento supplementare tra il sistema di ritenuta per bambini e il veicolo, si raccomanda di utilizzarlo qualora sia necessario o disponibile.

▼ Localizzazione degli ancoraggi

Gli ancoraggi sono installati come mostrato nell’illustrazione seguente.

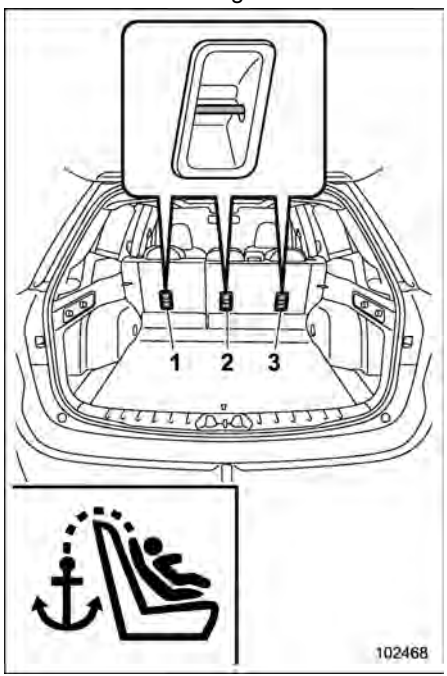

1) Per il sedile sinistro
2) Per il sedile centrale (se in dotazione)
3) Per il sedile destro

– CONTINUA –

▼ **Per agganciare l'ancoraggio superiore**

⚠ ATTENZIONE

- **Rimuovere il poggiatesta quando si monta un sistema di ritenuta per bambini. Altrimenti l'ancoraggio superiore non può essere allacciato saldamente.**
- **Conservare il poggiatesta rimosso nel vano di carico. Non posizionare il poggiatesta nel vano passeggeri per evitare che venga proiettato all'interno dell'abitacolo in caso di frenata o sterzata brusca.**

1. Rimuovere il poggiatesta del posto sul sedile posteriore in cui si intende installare il sistema di ritenuta per bambini. Per i dettagli, fare riferimento a "Regolazione dei poggiatesta" ☞P62.
2. Regolare lo schienale in posizione eretta.

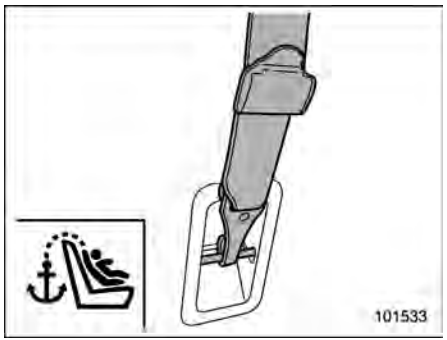

3. Attaccare il gancio dell'ancoraggio superiore all'ancoraggio superiore appropriato.
4. Serrare saldamente l'ancoraggio superiore.

Per qualsiasi domanda relativa all'installazione di un sistema di ritenuta per bambini, rivolgersi al proprio concessionario SUBARU.

1-8. *Airbag SRS (Sistema di Ritenuta Supplementare airbag)

*SRS significa Sistema di ritenuta supplementare. Questo termine è usato in quanto il sistema airbag integra le cinture di sicurezza del veicolo.

Il veicolo è dotato di un sistema di ritenuta supplementare (SRS) costituito da sette airbag.
Le configurazioni sono le seguenti.

- **Airbag frontali** del conducente e del passeggero anteriore
- **Airbag laterali** del conducente e del passeggero anteriore
- **Airbag a tendina** (per il conducente, il passeggero anteriore e i passeggeri posteriori lato finestrino)
- **Airbag per ginocchia** per il conducente

Questi airbag SRS sono concepiti solo come integrazione al dispositivo di sicurezza primario costituito dalle cinture di sicurezza.
Il sistema controlla anche i pretensionatori delle cinture di sicurezza. Per le istruzioni e le precauzioni sul funzionamento del pretensionatore delle cinture di sicurezza,

fare riferimento a “Pretensionatori delle cinture di sicurezza” ☞P77.

■ Precauzioni generali relative al sistema airbag SRS

⚠ AVVERTENZA

- **Al fine di ottenere la massima protezione in caso di incidente, il conducente e tutti i passeggeri devono indossare sempre le cinture di sicurezza quando si trovano nel veicolo. Gli airbag SRS sono concepiti solo come integrazione al dispositivo di sicurezza primario costituito dalle cinture di sicurezza. Essi non eliminano la necessità di utilizzare la cintura di sicurezza. In combinazione con le cinture di sicurezza, offrono la migliore garanzia di protezione in caso di incidente.**

  Non allacciandosi la cintura di sicurezza, la possibilità di riportare lesioni anche mortali in caso di incidente è maggiore, perfino in presenza degli airbag SRS.

  Per le istruzioni e le precauzioni relative al sistema delle cinture di sicurezza, fare riferimento a “Cinture di sicurezza” ☞P67.

- **L’airbag SRS laterale e airbag SRS tendina sono stati concepiti solo come supplemento della protezione primaria fornita dalle cinture di sicurezza. Essi non eliminano la necessità di utilizzare la cintura di sicurezza. Inoltre è importante indossare la cintura di sicurezza per evitare lesioni derivanti da una posizione di seduta non corretta del passeggero.**

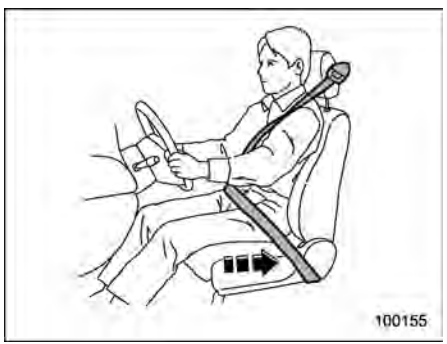

⚠ AVVERTENZA

L’airbag SRS si gonfia con estrema velocità e forza. Gli occupanti che non sono seduti in posizione corretta all’attivazione degli airbag SRS potrebbero subire gravi lesioni. Poiché gli airbag SRS richiedono un certo spazio per gonfiarsi, il conducente dovrà sempre sedere in posizione ben eretta e arretrata sul sedile, il più lontano possibile dal volante pur mantenendo il pieno controllo del veicolo, e il passeggero anteriore dovrà spostare il sedile il più indietro possibile e sedere ben eretto e arretrato sul sedile.

⚠ AVVERTENZA

- **Non sedersi o sporgersi senza necessità verso le porte anteriori. Gli airbag SRS laterali sono inse-**

– CONTINUA –

riti lateralmente sugli schienali dei sedili anteriori verso la porta, e si attivano e si gonfiano con estrema velocità (in millesimi di secondo) per offrire protezione in caso di urto laterale. Tuttavia la forza di dispiegamento dell'airbag SRS laterale può causare lesioni se la testa o altre parti del corpo si trovano troppo vicine all'airbag.

- **Non sedere o inclinarsi troppo vicino alle porte anteriori o posteriori su entrambi i lati. Inoltre, non mettere la testa, le braccia e le mani fuori dal finestrino. Gli airbag tendina su entrambi i lati della cabina sono inseriti nel tetto della vettura (fra il montante frontale e un punto posto in direzione del sedile posteriore), e si attivano e si gonfiano con estrema velocità (meno di un batter d'occhio) per offrire protezione in caso di urto laterale.**
- **Non sedersi o sporgersi troppo vicino agli airbag SRS. Tali dispositivi, quando si attivano, si gonfiano con estrema forza e velocità – più veloce di un batter d'occhio – per garantire protezione in caso di collisione e la forza deflagrante di un airbag SRS può essere pericolosa se il corpo si trova troppo vicino al dispositivo.**

  È quindi importante allacciare anche la cintura di sicurezza per evitare che l'airbag SRS venga a contatto con il corpo non correttamente trattenuto che viene proiettato in avanti in una frenata di emergenza.

  Anche quando gli occupanti si trovano in posizione corretta, vi è il rischio che possano subire piccole lesioni come abrasioni e graffi sul volto o alle braccia per la forza di deflagrazione dell'airbag SRS.

⚠ AVVERTENZA

- **Non appoggiare il braccio sulla porta anteriore o sul relativo pannello. Vi è il rischio di lesioni in caso di dispiegamento dell'airbag SRS laterale.**
- **Non collocare alcun oggetto sopra o accanto alla copertura dell'airbag SRS o fra il corpo e l'airbag SRS. Al dispiegamento dell'airbag SRS, tali oggetti potrebbero ostacolare il suo corretto funzionamento oppure essere proiettati all'interno del veicolo con il rischio di lesioni.**

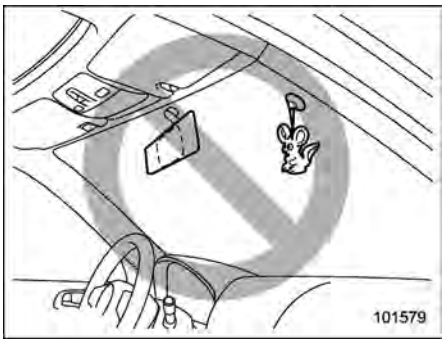

⚠ AVVERTENZA

Non applicare accessori sul parabrezza né installare uno specchietto più largo sopra lo specchietto retrovisore interno. Al dispiegamento dell'airbag SRS, tali oggetti possono trasformarsi in proiettili in grado di causare gravi lesioni ai passeggeri.

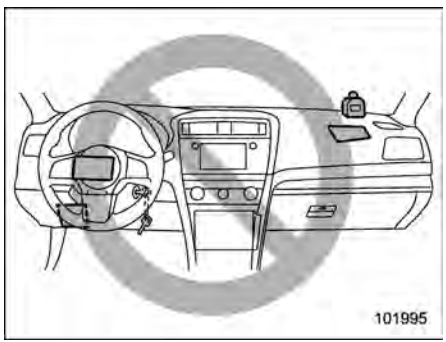

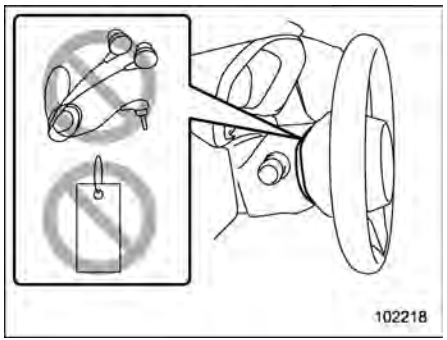

⚠ AVVERTENZA

- **Non mettere oggetti (neppure lacci o corde) sull'imbottitura del volante, sulla copertura del piantone o sul cruscotto.**
  - **Questi oggetti possono impigliarsi nel volante, impedendo all'airbag SRS frontale, ecc. di funzionare correttamente.**
  - **Al dispiegamento dell'airbag SRS frontale, tali oggetti potrebbero essere proiettati all'interno del veicolo con rischio di lesioni.**
- **La chiave non deve essere appesa ad accessori pesanti, affilati o duri o a un'altra chiave. Al dispiegamento dell'airbag SRS per le ginocchia, tali oggetti potrebbero ostacolare il suo corretto funzionamento oppure essere proiettati all'interno del veicolo con il rischio di lesioni.**
- **Non collocare alcun oggetto sotto il lato conducente del quadro strumenti. Al dispiegamento dell'airbag SRS per le ginocchia, tali oggetti potrebbero ostacolare il suo corretto funzionamento oppure essere proiettati all'interno del veicolo con il rischio di lesioni.**

⚠ AVVERTENZA

- **Non collocare oggetti sul volante o sul cruscotto. Al dispiegamento dell'airbag SRS frontale, tali oggetti potrebbero ostacolare il suo corretto funzionamento o essere proiettati all'interno del veicolo con rischio di lesioni.**
- **Per i modelli con airbag SRS per le ginocchia:**
  - **La chiave non deve essere appesa ad accessori pesanti, affilati o duri o a un'altra chiave. Al dispiegamento del-**

– CONTINUA –

l'airbag SRS per le ginocchia, tali oggetti potrebbero ostacolare il suo corretto funzionamento oppure essere proiettati all'interno del veicolo con il rischio di lesioni.

– **Non collocare alcun oggetto sotto il lato conducente del quadro strumenti. Al dispiegamento dell'airbag SRS per le ginocchia, tali oggetti potrebbero ostacolare il suo corretto funzionamento oppure essere proiettati all'interno del veicolo con il rischio di lesioni.**

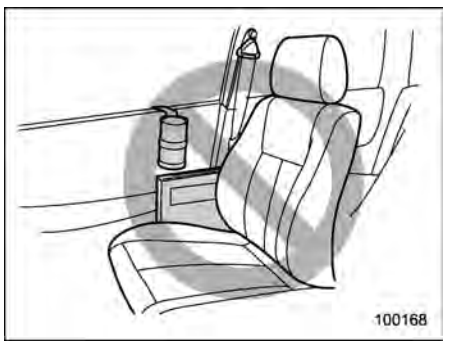

⚠ AVVERTENZA

- **Non applicare accessori al pannello della porta o vicino all'airbag SRS laterale e non collocare oggetti vicino all'airbag SRS laterale. In caso di dispiegamento dell'airbag SRS laterale, tali oggetti verrebbero proiettati pericolosamente nell'abitacolo causando lesioni.**
- **Non attaccare un microfono vivavoce o altri accessori ad un montante frontale, un montante centrale, il montante posteriore, il parabrezza, il finestrino laterale, una maniglia di appiglio o altre superfici della cabina che si trovano in prossimità dell'airbag SRS tendina. Un microfono vivavoce o altri accessori in tale posizione possono essere proiettati nella cabina con forza eccessiva dall'airbag SRS tendina o può compromettere il dispiegamento corretto dell'airbag SRS tendina. Altrimenti potrebbe causare lesioni gravi.**
- **Non appendere o sistemare appendini o altri oggetti rigidi o appuntiti accanto ai finestrini laterali. In caso di attivazione degli airbag SRS tendina, questi oggetti potrebbero venire scagliati nell'abitacolo causando gravi lesioni. Questi potrebbero anche interferire con il corretto funzionamento degli airbag SRS tendina.**

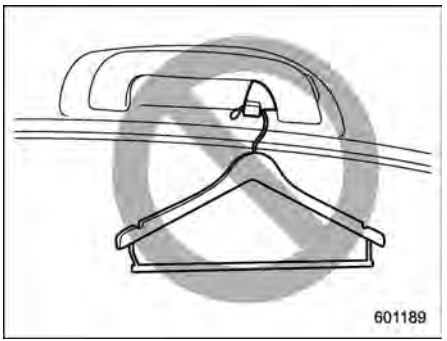

⚠ AVVERTENZA

Non appendere appendini o altri oggetti rigidi o appuntiti sul gancio appendiabiti. Se tali articoli dovessero trovarsi appesi al gancio appendiabiti durante l'attivazione dell'airbag SRS tendina, potrebbero verificarsi seri danni personali, dato che tali oggetti potrebbero essere lanciati all'interno della cabina o

verso il dispositivo dell'airbag, impedendone il gonfiaggio.

Prima di appendere gli abiti al gancio appendiabiti, accertarsi che non ci siano oggetti appuntiti nelle tasche. Appendere gli abiti direttamente sul gancio senza usare appendini.

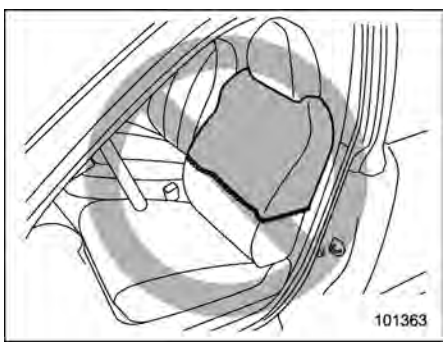

⚠ AVVERTENZA

Non collocare alcun tipo di copertura o abiti o altri oggetti sugli schienali anteriori e non attaccare etichette o adesivi sulla superficie dei sedili anteriori o vicino all'airbag SRS laterale. Essi potrebbero ostacolare il dispiegamento degli airbag SRS laterali, riducendo la protezione ai passeggeri anteriori.

⚠ AVVERTENZA

Assicurare sempre i bambini sul sedile POSTERIORE con un apposito sistema di ritenuta per bambini oppure con la cintura di sicurezza, a seconda di ciò che è appropriato per l'età, l'altezza e il peso del bambino. L'airbag SRS si gonfia con notevole velocità e forza e può pertanto ferire o uccidere un bambino, soprattutto se il bambino non è legato o legato in maniera impropria. Poiché il bambino è più leggero e più fragile di un adulto, è esposto maggiormente al rischio di lesioni causate dal gonfiaggio dell'airbag.

Fissare sempre TUTTI i tipi di sistemi di ritenuta per bambini (compresi i seggiolini rivolti in avanti) sui sedili POSTERIORI.

Secondo le statistiche sugli incidenti, i bambini sono più protetti se sistemati sui sedili posteriori.

Per le istruzioni e precauzioni relative al sistemi di ritenuta per bambini, fare riferimento a "Sistemi di ritenuta per bambini" ☞P81.

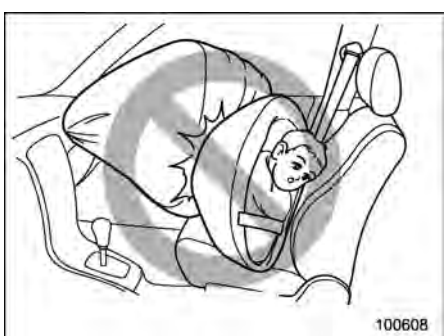

⚠ AVVERTENZA

NON INSTALLARE MAI UN SEGGIOLINO PER BAMBINI SUL SEDILE ANTERIORE. COSÌ FACENDO SI

– CONTINUA –

RISCHIANO GRAVI LESIONI O LA MORTE DEL BAMBINO POSIZIONANDONE LA TESTA TROPPO VICINO ALL'AIRBAG SRS.

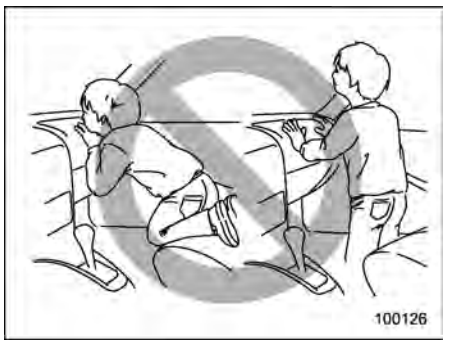

⚠ AVVERTENZA

Non permettere mai ad un bambino di stare in piedi o in ginocchio sul sedile anteriore. In caso di attivazione dell'airbag SRS il bambino potrebbe subire gravi lesioni o morte.

⚠ AVVERTENZA

Non tenere mai un bambino in braccio o in grembo. In caso di attivazione dell'airbag SRS il bambino potrebbe subire gravi lesioni o morte.

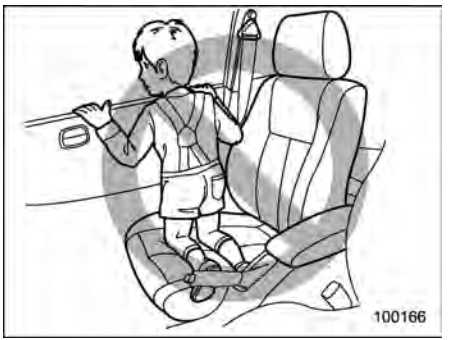

⚠ AVVERTENZA

- **Non permettere mai a un bambino di:**
  - **– Stare in ginocchio su qualsiasi sedile passeggero rivolto verso il finestrino laterale.**
  - **– Tenere le braccia intorno allo schienale del sedile anteriore.**
  - **– Mettere la testa, le braccia o altre parti del corpo fuori dal finestrino.**

  In caso di incidente, la forza di dispiegamento dell'airbag SRS laterale e/o dell'airbag SRS tendina può ferire gravemente il bambino se la testa, le braccia o altre parti del suo corpo si trovano troppo vicino all'airbag.
- **Poiché il veicolo è dotato anche di un airbag SRS frontale del passeggero anteriore, i bambini fino a 12 anni e con altezza di 1,5 m o meno devono sedersi sempre sul sedile posteriore ed essere sempre protetti con il sistema appropriato.**

⚠ ATTENZIONE

- **Quando si gonfia il dispositivo airbag SRS, viene emesso del fumo. Il fumo potrebbe creare problemi a persone sofferenti di asma o altri disturbi alla respirazione. Se qualcuno degli occupanti soffre di disturbi respiratori, dopo il dispiegamento dell'airbag SRS fargli respirare immediatamente dell'aria fresca.**
- **Un airbag SRS durante la deflagrazione rilascia gas molto caldo. Gli occupanti possono esserne ustionati se vengono a contatto con tale gas.**

NOTA

- **Quando si vende il veicolo, raccomandiamo fortemente di informare l'acquirente che il veicolo è dotato di airbag SRS. Inoltre, informare l'acquirente della relativa sezione nel Libretto di uso e manutenzione.**
- **Se l'airbag SRS si attiva e si gonfia, l'alimentazione del carburante viene esclusa per ridurre il rischio di incendio dovuto alla perdita di carburante. Per dettagli sul riavvio del motore, fare riferimento a "Se il veicolo viene coinvolto in un incidente" ☞P487.**

– CONTINUA –

■ Componenti

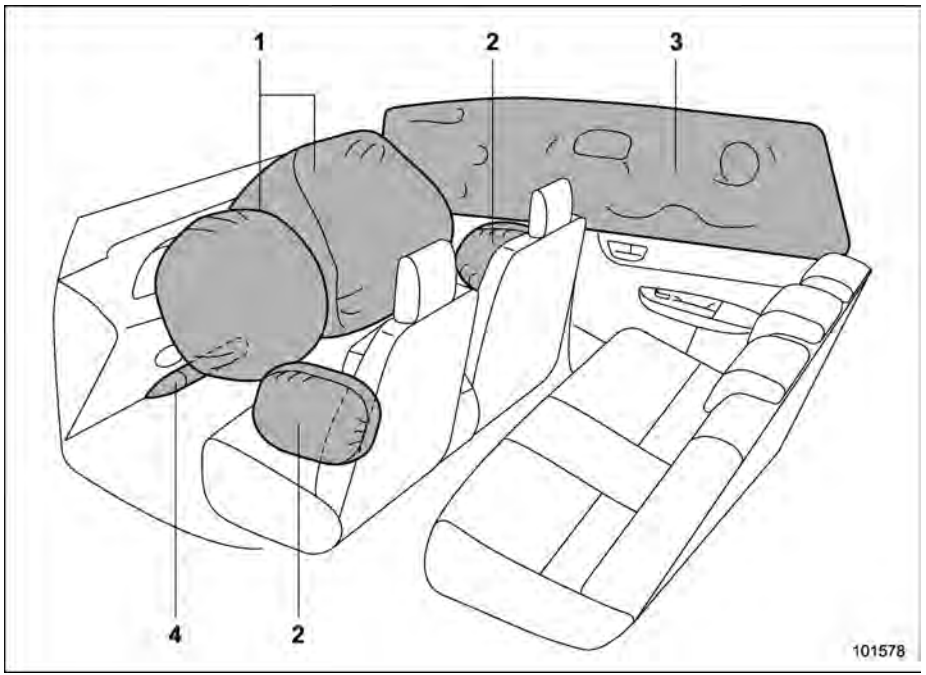

1) Airbag SRS frontale
2) Airbag SRS laterale
3) Airbag SRS tendina
4) Airbag SRS per le ginocchia

Gli airbag SRS sono inseriti nelle ubicazioni indicate di seguito.

Airbag SRS frontale del conducente: nella parte centrale del volante
Una dicitura “SRS AIRBAG” è posizionata sull’imbottitura dell’airbag.

Airbag SRS frontale del passeggero anteriore: accanto alla parte superiore del cruscotto sotto l’indicazione “SRS AIRBAG”

Airbag SRS laterale: sul lato della porta di ciascuno schienale dei sedili anteriori che riporta l’etichetta “SRS AIRBAG”

Airbag SRS a tendina: sul lato del tetto (tra il montante anteriore e un punto al di sopra dei sedili posteriori)
Un segno “SRS AIRBAG” è localizzato sulla parte superiore di ogni montante centrale.

Airbag SRS per le ginocchia: sotto il piantone dello sterzo
Una dicitura “SRS AIRBAG” è posizionata sulla copertura dell’airbag.

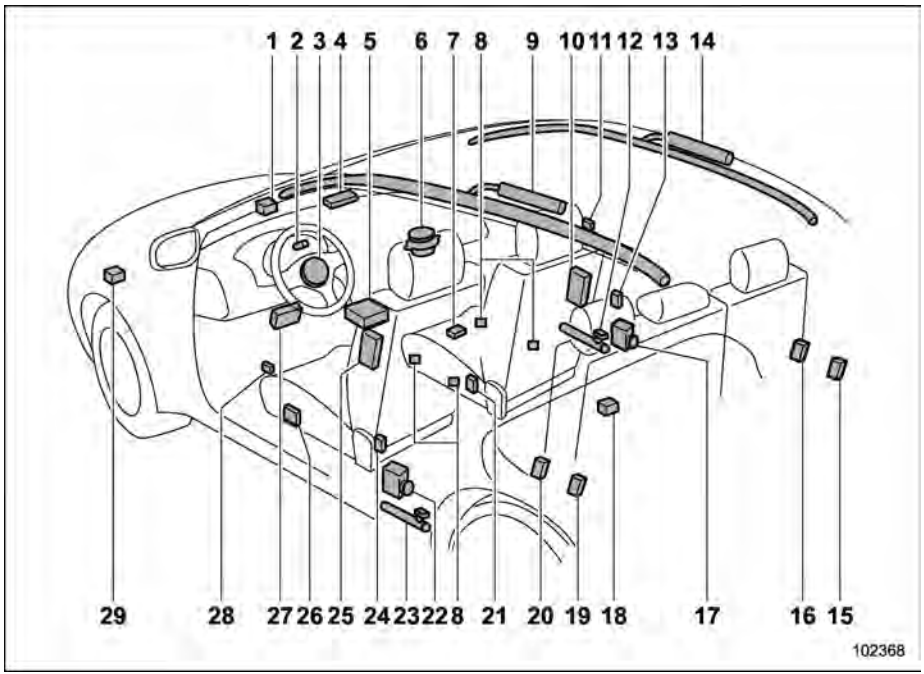

Modelli con guida a sinistra

1) Sensore di urto frontale (lato destro)
2) Spia di avvertimento sistema airbag SRS
3) Modulo airbag frontale (lato conducente)
4) Indicatore airbag frontale del passeggero anteriore ON e OFF (se in dotazione)
5) Modulo di controllo airbag (inclusi sensori di impatto)
6) Modulo airbag frontale (lato passeggero anteriore)
7) Modulo controllo riconoscimento occupante del sedile del passeggero anteriore (se in dotazione)
8) Sensore riconoscimento occupante del sedile del passeggero anteriore (se in dotazione)
9) Modulo airbag tendina (lato sinistro)
10) Modulo airbag laterale (lato passeggero anteriore)
11) Sensore di urto laterale (lato destro porta anteriore)
12) Pretensionatore della cintura di sicurezza addominale (lato passeggero anteriore)
13) Sensore di urto laterale (lato destro montante centrale)
14) Modulo airbag tendina (lato destro)
15) Pretensionatore della cintura di sicurezza posteriore (lato destro) (se in dotazione)
16) Sensore di urto laterale (lato destro passaruota posteriore)
17) Pretensionatore della cintura di sicurezza (lato passeggero anteriore)
18) Sensore di urto laterale (sotto il sedile posteriore centrale)

– CONTINUA –

19) Pretensionatore della cintura di sicurezza posteriore (lato sinistro) (se in dotazione)
20) Sensore di urto laterale (lato sinistro passaruota posteriore)
21) Interruttore fibbia della cintura di sicurezza (lato passeggero anteriore) (se in dotazione)
22) Pretensionatore della cintura di sicurezza (lato conducente)
23) Pretensionatore della cintura di sicurezza addominale (lato conducente)
24) Sensore di urto laterale (lato sinistro montante centrale)
25) Modulo airbag laterale (lato conducente)
26) Sensore di posizione del sedile del conducente (se in dotazione)
27) Modulo airbag per ginocchia (lato conducente)
28) Sensore di urto laterale (lato sinistro porta anteriore)
29) Sensore di urto frontale (lato sinistro)

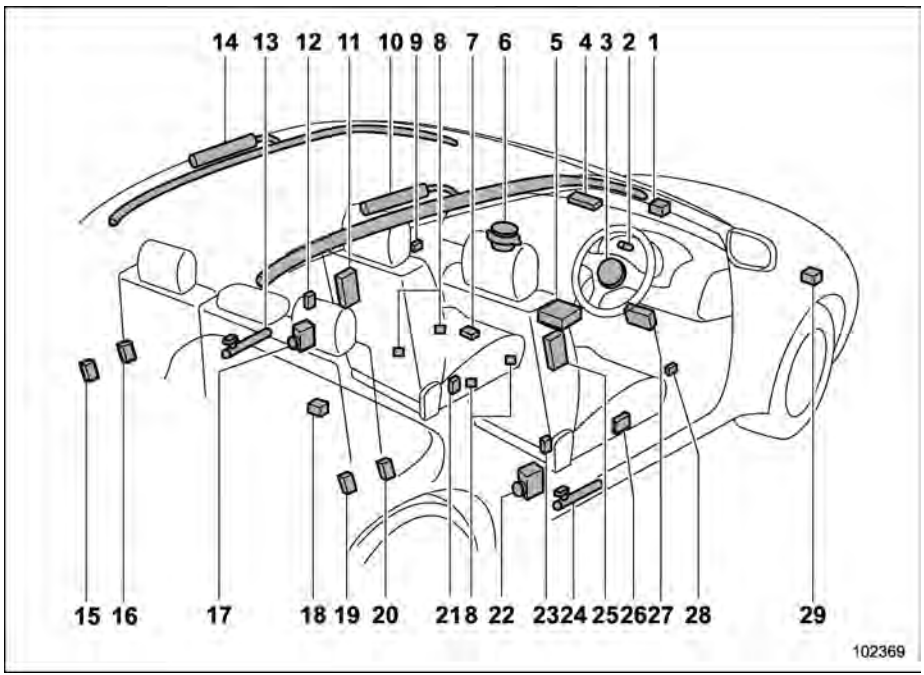

Modelli con guida a destra

1) Sensore di urto frontale (lato sinistro)
2) Spia di avvertimento sistema airbag SRS
3) Modulo airbag frontale (lato conducente)
4) Indicatore airbag frontale del passeggero anteriore ON e OFF (se in dotazione)
5) Modulo di controllo airbag (inclusi sensori di impatto)
6) Modulo airbag frontale (lato passeggero anteriore)
7) Modulo controllo riconoscimento occupante del sedile del passeggero anteriore (se in dotazione)
8) Sensore riconoscimento occupante del sedile del passeggero anteriore (se in dotazione)
9) Sensore di urto laterale (lato sinistro porta anteriore)
10) Modulo airbag tendina (lato destro)
11) Modulo airbag laterale (lato passeggero anteriore)
12) Sensore di urto laterale (lato sinistro montante centrale)
13) Pretensionatore della cintura di sicurezza addominale (lato passeggero anteriore)
14) Modulo airbag tendina (lato sinistro)
15) Pretensionatore della cintura di sicurezza posteriore (lato sinistro) (se in dotazione)
16) Sensore di urto laterale (lato sinistro passaruota posteriore)
17) Pretensionatore della cintura di sicurezza e limitatore di forza adattivo (lato passeggero anteriore) (se in dotazione)/ Pretensionatore della cintura di sicurezza (lato passeggero anteriore) (se in dotazione)

– CONTINUA –

18) Sensore di urto laterale (sotto il sedile posteriore centrale)
19) Pretensionatore della cintura di sicurezza posteriore (lato destro) (se in dotazione)
20) Sensore di urto laterale (lato destro passaruota posteriore)
21) Interruttore fibbia della cintura di sicurezza (lato passeggero anteriore) (se in dotazione)
22) Pretensionatore della cintura di sicurezza e limitatore di forza adattivo (lato conducente) (se in dotazione)/Pretensionatore della cintura di sicurezza (lato conducente) (se in dotazione)
23) Sensore di urto laterale (lato destro montante centrale)
24) Pretensionatore della cintura di sicurezza addominale (lato conducente)
25) Modulo airbag laterale (lato conducente)
26) Sensore di posizione del sedile del conducente (se in dotazione)
27) Modulo airbag per ginocchia (lato conducente)
28) Sensore di urto laterale (lato destro porta anteriore)
29) Sensore di urto frontale (lato destro)

■ Airbag SRS

⚠ AVVERTENZA

Le etichette di avvertenza sono posizionate su entrambi i lati dell'aletta parasole del passeggero anteriore. Leggere attentamente la descrizione fornita in "Etichetta di avvertenza" ☞P86.

Per l'ubicazione degli airbag SRS, fare riferimento a "Componenti" ☞P114.

In una collisione frontale di entità media o grave, gli airbag SRS frontali del passeggero anteriore e del conducente si gonfiano contribuendo, unitamente alle cinture di sicurezza, a ridurre l'impatto sul torace e sulla testa del conducente e del passeggero anteriore.

In caso di urto laterale di entità da moderata a grave, sul lato di collisione del veicolo si gonfia l'airbag SRS laterale interponendosi fra occupante e pannello porta, in modo da aumentare la protezione offerta dalla cintura di sicurezza e ridurre l'urto su torace e addome dell'occupante. L'airbag SRS laterale funziona solo per i passeggeri del sedile anteriore.

In caso di urto laterale di entità da moderata a grave, sul lato di collisione si gonfia l'airbag SRS tendina interponendosi fra occupante e finestrino laterale, in modo da aumentare la protezione offerta dalla cintura di sicurezza e ridurre l'urto sulla testa dell'occupante.

In caso di collisione frontale di entità medio-grave, l'airbag SRS per le ginocchia si gonfia insieme all'airbag frontale in modo da aumentare la protezione offerta dalla cintura di sicurezza e ridurre l'urto sulle ginocchia del conducente.

▼ **Sistema di riconoscimento occupante (se in dotazione)**

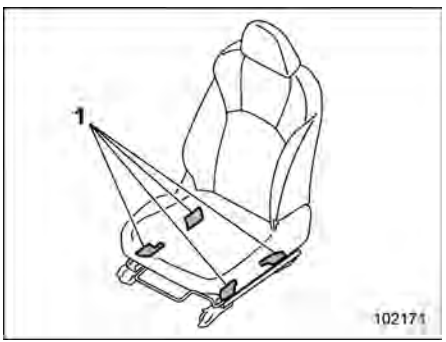

1) Sensori di riconoscimento occupante

I sensori del sistema di riconoscimento occupante sono situati tra il sedile e le relative guide, e rilevano le caratteristiche fisiche e posturali del passeggero anterio-

re. Da questi dati il sistema di riconoscimento occupante determina se l'airbag SRS frontale del passeggero anteriore deve essere gonfiato o meno.

Il sistema di riconoscimento occupante potrebbe non gonfiare l'airbag SRS frontale del passeggero anteriore anche se si attiva l'airbag SRS frontale del conducente. Ciò è assolutamente normale.

⚠ AVVERTENZA

Non colpire con i piedi il sedile del passeggero anteriore né sottoporlo a forti urti. In caso contrario la spia di avvertimento sistema airbag SRS potrebbe illuminarsi indicando un malfunzionamento del sistema di riconoscimento occupante per il passeggero anteriore. In questo caso, contattare immediatamente un concessionario SUBARU.

⚠ ATTENZIONE

I dispositivi elettrici* possono pregiudicare il funzionamento del sistema di riconoscimento occupante, in particolare nelle seguenti condizioni.

- **Quando vengono posizionati sul sedile del passeggero anteriore e collegati alla presa elettrica per accessori**
- **Quando vengono utilizzati dal passeggero anteriore**

***: ad esempio telefoni cellulari, computer portatili, lettori musicali portatili o giochi elettronici**

In caso si verifichi una delle situazioni illustrate di seguito durante l'uso di un dispositivo elettronico all'interno del veicolo, provare prima di tutto a spostare il dispositivo per evitare interferenze.

- **La spia di avvertimento sistema airbag SRS si accende.**
- **Gli indicatori ON e OFF dell'airbag frontale del passeggero anteriore si azionano in modo disordinato.**

Se l'interferenza persiste, interrompere l'utilizzo del dispositivo nel veicolo.

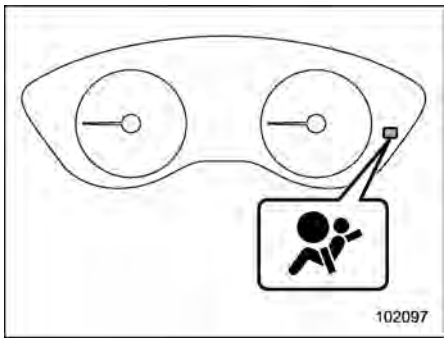

Spia di avvertimento sistema airbag SRS

Se il cuscino del sedile del passeggero anteriore è bagnato, ciò può pregiudicare il funzionamento del sistema di riconoscimento occupante. Togliere il liquido dal sedile, lasciare asciugare quest'ultimo all'aria e quindi controllare la spia di avvertimento sistema airbag SRS.

– CONTINUA –

ON / : Indicatore airbag frontale passeggero anteriore ON

OFF / : Indicatore airbag frontale passeggero anteriore OFF

Se gli indicatori airbag frontale del passeggero anteriore ON e OFF non funzionano correttamente nonostante il sedile del passeggero anteriore sia asciutto, non consentire a nessuno di sedersi su tale sedile e far controllare il sistema di riconoscimento occupante da un concessionario SUBARU.

Inoltre, se si collocano bagagli o dispositivi elettronici sul sedile del passeggero anteriore, il sistema di riconoscimento occupante potrebbe non funzionare correttamente. Ciò potrebbe impedire il funzionamento corretto degli indicatori ON e OFF dell'airbag frontale del passeggero anteriore. Controllare il funzionamento degli indicatori.

Se l'indicatore OFF si spegne e l'indicatore ON si illumina, l'airbag SRS frontale del passeggero anteriore potrebbe gonfiarsi in caso di collisione. Rimuovere i bagagli e i dispositivi elettronici dal sedile del passeggero anteriore.

▼ Airbag SRS frontale del passeggero anteriore per i modelli con sistema di riconoscimento occupante

⚠ ATTENZIONE

Osservare le seguenti precauzioni. In caso contrario l'airbag SRS frontale del passeggero anteriore potrebbe non funzionare correttamente o provocare il mancato funzionamento del sistema.

- **Evitare di sottoporre il sedile del passeggero anteriore a forti urti, ad esempio calci.**
- **Non consentire ai passeggeri posteriori di poggiare i piedi tra lo schienale e il cuscino del sedile anteriore.**
- **Non versare liquidi sul sedile del passeggero anteriore. In caso di rovesciamento accidentale, pulire immediatamente.**
- **Non rimuovere o smontare il sedile del passeggero anteriore.**
- **Non installare accessori (ad esempio, amplificatori audio) non originali SUBARU o equivalenti sotto il sedile del passeggero anteriore.**
- **Non inserire oggetti (scarpe, ombrelli, ecc.) sotto il sedile del passeggero anteriore.**
- **Non collocare oggetti (libri, ecc.) attorno al sedile del passeggero anteriore.**
- **Non utilizzare il sedile del passeggero anteriore senza poggiatesta.**
- **Non lasciare oggetti sul sedile del passeggero anteriore ed evitare di lasciare la linguetta della relativa cintura di sicurezza innestata nella fibbia quando si scende dal veicolo.**
- **Non porre oggetti appuntiti o affilati sul sedile ed evitare di forare l'imbottitura.**
- **Non posizionare magneti in prossimità della fibbia e dell'avvolgitore della cintura di sicurezza.**
- **Per i modelli con sedile a regolazione manuale, non utilizzare i**

sedili anteriori con la posizione avanti-indietro e lo schienale non bloccati saldamente in posizione. Se uno di questi elementi non è ancorato saldamente, regolarlo nuovamente. Per informazioni sulla procedura di regolazione, fare riferimento a "Regolazione longitudinale" ☞P49 e "Inclinazione dello schienale" ☞P49.

Se l'interruttore fibbia della cintura di sicurezza e/o il sistema di riconoscimento occupante del sedile del passeggero anteriore sono guasti, si accende la spia di avvertimento sistema airbag SRS. Se si accende la spia di avvertimento sistema airbag SRS, si raccomanda di far controllare immediatamente il sistema da un concessionario SUBARU.

Se il veicolo subisce un urto, ciò può pregiudicare il funzionamento del sistema airbag SRS frontale del passeggero anteriore. Si raccomanda di far controllare il veicolo da un concessionario SUBARU. Non utilizzare il sedile del passeggero anteriore mentre ci si reca dal concessionario SUBARU o da un altro centro assistenza.

NOTA

L'airbag SRS laterale e l'airbag SRS a tendina del passeggero anteriore non sono controllati dal sistema airbag SRS frontale.

▼ Indicatori airbag frontale passeggero ON e OFF (se in dotazione)

Fare riferimento a "Indicatori airbag frontale passeggero anteriore ON e OFF" ☞P202.

▼ Condizioni in cui l'airbag SRS frontale del passeggero anteriore non si attiva (modelli con sistema di riconoscimento occupante)

L'airbag frontale SRS del passeggero anteriore non viene attivato quando per il sedile del passeggero anteriore sono soddisfatte le seguenti condizioni:

- Il sedile è libero.
- Sul sedile è installato un appropriato sistema di ritenuta per bambini rivolto all'indietro e su di esso è seduto un bambino. (Vedere l'AVVERTENZA più avanti).
- Dopo che l'interruttore di accensione è stato portato in posizione "ON" viene eseguito un controllo del sistema.
- Il sistema di riconoscimento occupante del sedile del passeggero anteriore non funziona.

⚠ AVVERTENZA

NON INSTALLARE MAI UN SEGGIOLINO PER BAMBINI SUL SEDILE ANTERIORE ANCHE SE L'AIRBAG SRS FRONTALE DEL PASSEGGERO ANTERIORE È STATO DISATTIVATO. Installarlo sul sedile POSTERIORE in modo corretto. Si raccomanda vivamente, inoltre, di installare qualsiasi seggiolino o cuscino di rialzo per bambini sul sedile POSTERIORE e di far sedere sul sedile POSTERIORE anche i bambini che non utilizzano più un sistema di ritenuta per bambini. Questo perché l'attivazione dell'airbag frontale SRS del passeggero anteriore può essere mortale o causare gravi lesioni per un bambino seduto sul sedile del passeggero anteriore. I sedili POSTERIORI rappresentano il luogo più sicuro per i bambini.

⚠ ATTENZIONE

Quando il sedile del passeggero anteriore è occupato da un bambino in un appropriato sistema di ritenuta, osservare le seguenti precauzioni. Il mancato rispetto delle precauzioni può interferire con le operazio-

– CONTINUA –

ni del sistema di riconoscimento occupante, attivando l'airbag SRS frontale del passeggero anteriore anche se il sedile è occupato dal bambino accomodato nell'apposito sistema di ritenuta.

- **Non posizionare oggetti (inclusi dispositivi elettronici) sul sedile, far sedere esclusivamente il bambino nel relativo sistema di ritenuta.**
- **Non collocare più di un bambino nel sistema di ritenuta.**

▽ **Se l'indicatore ON dell'airbag frontale del passeggero anteriore si accende e l'indicatore OFF si spegne anche quando un neonato o un bambino piccolo si trova nel sistema di ritenuta per bambini o sul cuscino di rialzo**

ON / : Indicatore airbag frontale passeggero anteriore ON

OFF / : Indicatore airbag frontale passeggero anteriore OFF

1. Girare l'interruttore di accensione su "LOCK"/"OFF".
2. Rimuovere il sistema di ritenuta per bambini dal sedile.
3. Seguendo le raccomandazioni del produttore del sistema di ritenuta e le procedure di installazione descritte in "Sistemi di ritenuta per bambini" ☞P81, installare correttamente il sistema di ritenuta per bambini.
4. Girare l'interruttore di accensione su "ON" e verificare che l'indicatore ON dell'airbag frontale del passeggero anteriore si spenga e che l'indicatore OFF si accenda.

Se ancora l'indicatore ON rimane acceso e l'indicatore OFF si spegne, procedere come segue.

- Controllare che sul sedile non ci siano altri oggetti oltre al sistema di ritenuta per bambini e al bambino che lo occupa.
- Verificare che il movimento avanti-indietro e lo schienale del sedile del passeggero anteriore siano bloccati in modo stabile tentando di spostare il sedile avanti e indietro (solo modelli con sedile a regolazione manuale).

Se dopo aver eseguito le azioni correttive appropriate sopra descritte l'indicatore ON rimane ancora acceso e l'indicatore OFF si spegne, spostare il sistema di ritenuta per bambini sul sedile posteriore. Si raccomanda di rivolgersi immediatamente a un Concessionario SUBARU per un controllo.

NOTA

Se sul sedile del passeggero anteriore è seduto un bambino che non utilizza

più un sistema di ritenuta o un adulto di piccola corporatura, il sistema airbag SRS frontale può attivare l'airbag SRS frontale del passeggero anteriore o meno, a seconda della posizione da seduto dell'occupante. I bambini dovrebbero sempre indossare una cintura di sicurezza, indipendentemente dal fatto che l'airbag sia attivato o disattivato. Se l'airbag SRS frontale del passeggero anteriore è attivato (l'indicatore ON rimane illuminato mentre l'indicatore OFF si spegne), procedere come segue.

● Controllare che sul sedile non ci siano altri oggetti ma solo l'occupante.

Se l'indicatore ON è ancora acceso e l'indicatore OFF è spento dopo che le azioni sopra descritte sono state eseguite, spostare il bambino o l'adulto sul sedile posteriore. Si raccomanda di rivolgersi immediatamente a un Concessionario SUBARU per un controllo. Anche se il sistema supera il controllo del concessionario, si raccomanda di far sedere il bambino o l'adulto di piccola corporatura sul sedile posteriore anche nei tragitti successivi.

I bambini che non utilizzano più un sistema di ritenuta per bambini devono sempre allacciare la cintura di sicurezza, indipendentemente dal fatto che l'airbag sia attivato o disattivato.

▼ Condizioni in cui l'airbag frontale SRS del passeggero anteriore viene attivato (modelli con sistema di riconoscimento occupante)

L'airbag frontale SRS del passeggero anteriore viene attivato per il dispiegamento a seguito di un urto quando per il sedile del passeggero anteriore sono soddisfatte le seguenti condizioni:

● Quando il sedile è occupato da un adulto.

● Quando sul sedile vengono collocati determinati oggetti (ad esempio una brocca d'acqua).

⚠ ATTENZIONE

Quando il sedile del passeggero anteriore è occupato da un adulto, non collocare alcunché (scarpe, ombrello ecc.) sotto il sedile del passeggero. In caso contrario l'airbag frontale SRS del passeggero anteriore potrebbe essere disattivato nonostante il sedile sia occupato da un adulto. Ciò potrebbe causare lesioni alle persone.

▽ Se l'indicatore OFF dell'airbag frontale del passeggero si accende e l'indicatore ON si spegne anche se il sedile del passeggero anteriore è occupato da un adulto

Questo può essere dovuto a una seduta non corretta dell'adulto sul sedile.

1. Girare l'interruttore di accensione su "LOCK"/"OFF".
2. Chiedere al passeggero anteriore di posizionare lo schienale del sedile in posizione eretta, di sedere al centro del cuscino del sedile, di allacciare correttamente la cintura di sicurezza, di posizionare le gambe davanti e di regolare il sedile nella posizione più arretrata.
3. Portare l'interruttore di accensione su "ON".

Se ancora l'indicatore OFF rimane acceso e l'indicatore ON si spegne, procedere come segue.

1. Girare l'interruttore di accensione su "LOCK"/"OFF".
2. Verificare che il passeggero anteriore non utilizzi una coperta, un cuscino oppure un coprisedile, il riscaldatore sedile, un massaggiatore da sedile e così via.
3. Se eccessivamente vestito, il passeggero anteriore deve rimuovere i capi di vestiario non necessari prima di sedersi,

– CONTINUA –

oppure deve sedersi sul sedile posteriore.

4. Girare l'interruttore di accensione su "ON" e attendere 6 secondi per consentire al sistema di completare l'autodiagnosi. Dopo il controllo del sistema, entrambi gli indicatori si spengono per due secondi. Quindi l'indicatore ON dovrebbe accendersi e l'indicatore OFF dovrebbe rimanere spento.

Se ancora l'indicatore OFF rimane acceso e l'indicatore ON si spegne, chiedere all'occupante di spostarsi sul sedile posteriore. Si raccomanda di rivolgersi immediatamente a un Concessionario SUBARU per un controllo.

■ Funzionamento del sistema

⚠ ATTENZIONE

Subito dopo il dispiegamento, non toccare a mani nude i componenti dell'airbag SRS. Ciò potrebbe provocare ustioni, poiché i componenti possono raggiungere temperature molto elevate.

Gli airbag SRS possono funzionare solo con l'interruttore di accensione in posizione "ON".

All'aprirsi degli airbag SRS, si avverte un rumore improvviso piuttosto forte dovuto al gonfiaggio e fuoriesce del fumo. Tali fenomeni, dovuti alla deflagrazione, sono del tutto normali. Il fumo non è sintomo di un incendio a bordo.

▼ Funzionamento airbag SRS frontale

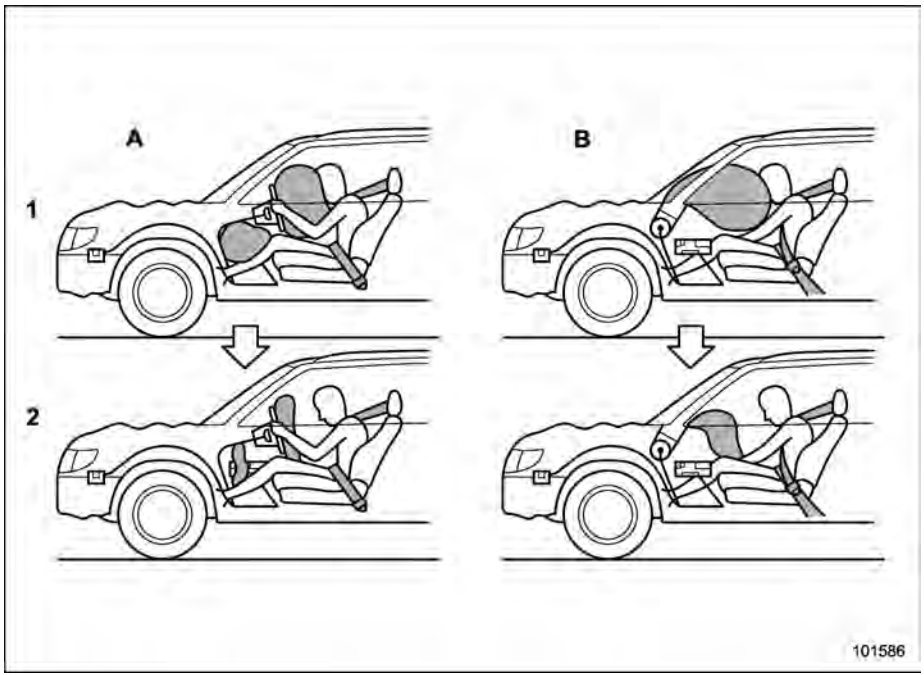

A) Lato conducente
B) Lato passeggero
1) Gli airbag SRS si dispiegano appena avviene la collisione.
2) Dopo il dispiegamento gli airbag SRS si sgonfiano immediatamente per non ostruire la visuale del conducente.

– CONTINUA –

Se i sensori di impatto frontali situati su entrambi i lati anteriori destro e sinistro del veicolo e i sensori di impatto nel modulo di controllo airbag rilevano una prestabilita forza d'urto in caso di collisione frontale, il modulo di controllo invia ai moduli airbag frontali i comandi di attivazione e gonfiaggio degli airbag SRS frontali. Quindi entrambi i moduli airbag producono gas che gonfia istantaneamente gli airbag SRS frontali del conducente e del passeggero. Se il veicolo è dotato di airbag per le ginocchia, anche questo si gonfia in combinazione con gli airbag SRS frontali.

Subito dopo l'apertura, gli airbag SRS iniziano a sgonfiarsi per non ostruire la visuale del conducente e non compromettere la sua capacità di mantenere il controllo del veicolo. Il tempo dal rilevamento dell'urto al dispiegamento dell'airbag SRS dura pochi millesimi di secondo.

Se il veicolo è dotato di sistema di riconoscimento occupante per il sedile del passeggero anteriore, il sistema SRS è in grado di rilevare se il sedile del passeggero anteriore è occupato o meno. Se il sedile non è occupato, l'airbag SRS del passeggero anteriore non viene gonfiato.

L'airbag SRS frontale (così come l'airbag per le ginocchia) è progettato per aprirsi in caso di collisione frontale di entità mediograve. L'airbag non è progettato per gonfiarsi nella maggior parte delle collisioni lievi, perché in tal caso la protezione necessaria è fornita dalle cinture di sicurezza. Inoltre non è progettato per intervenire nella maggior parte dei casi di impatto laterale, tamponamento o ribaltamento, poiché il dispiegamento dell'airbag SRS frontale in tali casi non sarebbe di aiuto agli occupanti.
L'airbag SRS è progettato per funzionare solo una volta.

Il dispiegamento dell'airbag SRS dipende dall'entità della forza d'urto avvertibile all'interno dell'abitacolo in una collisione. Tale entità può essere diversa a seconda della collisione e non corrisponde ad un identico danno visibile esternamente sulla carrozzeria.

▽ **Collisioni in cui è molto probabile l'attivazione degli airbag SRS frontali**

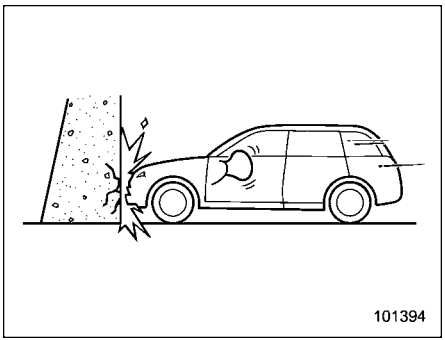

Una collisione frontale contro un solido muro di cemento ad una velocità tra i 20 e 30 km/h o superiore attiva l'airbag SRS frontale. L'airbag SRS frontale si attiva anche nel caso in cui il veicolo è soggetto ad un impatto frontale simile a quello descritto sopra in termini di potenza e collisione.

▽ **Altri casi in cui gli airbag SRS frontali possono attivarsi**

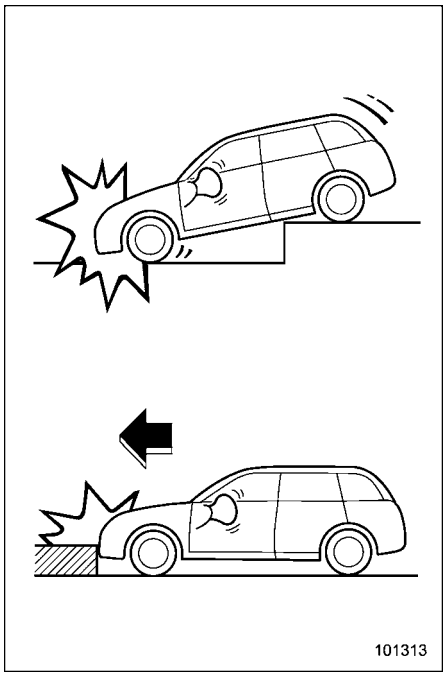

L'airbag SRS frontale può attivarsi quando il veicolo subisce un urto violento nell'area del sottoscocca contro il fondo stradale (come ad esempio, quando il veicolo finisce in un fosso oppure urta o viene colpito da un ostacolo sulla strada come un marciapiede).

– CONTINUA –

▽ Collisioni in cui l'attivazione degli airbag SRS frontali è improbabile

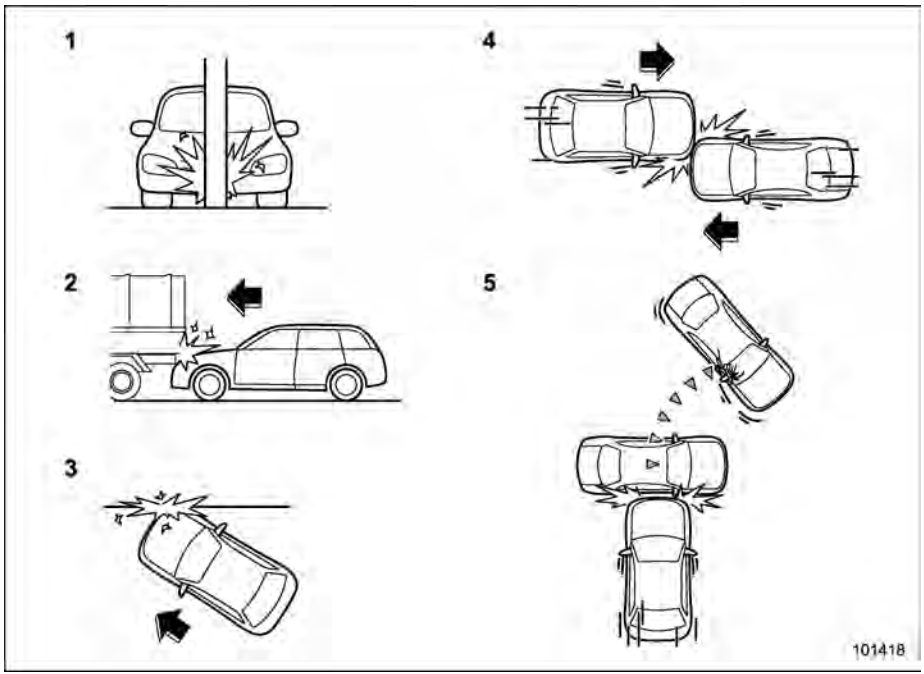

1) Il veicolo urta contro un oggetto, come un palo del telefono o cartello stradale.
2) Il veicolo si incunea sotto il pianale di un autocarro.
3) Il veicolo subisce un urto frontale angolato disassato.
4) Il veicolo subisce una collisione frontale disassata.
5) Il veicolo urta contro un oggetto che può spostarsi o deformarsi, come un veicolo parcheggiato.

Ci sono molti tipi di collisioni che non provocano necessariamente l'attivazione degli airbag SRS frontali. In caso di incidenti come quelli riportati in seguito, l'airbag SRS frontale può non attivarsi quando la forza d'urto è modesta.

▽ Collisioni in cui gli airbag SRS frontali non si attivano

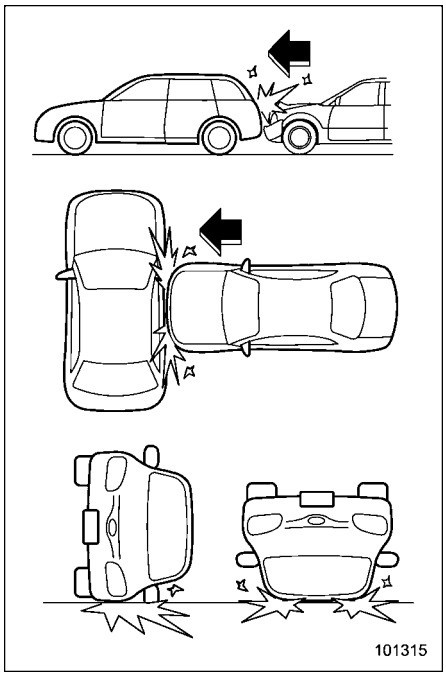

L'airbag SRS frontale nella maggior parte dei casi non si attiva se il veicolo viene urtato da dietro o di lato, se il veicolo si ribalta sul lato o sul tetto, oppure se l'urto frontale avviene a bassa velocità.

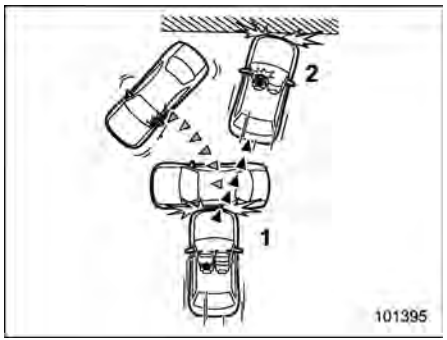

1) Primo urto
2) Secondo urto

Se in un incidente il veicolo riceve un doppio urto, l'airbag SRS frontale si attiva una sola volta al primo impatto.

Esempio: In caso di una doppia collisione, prima con un altro veicolo e immediatamente dopo contro un muro di cemento, dopo l'attivazione in seguito al primo impatto, l'airbag SRS frontale non si attiverà al secondo impatto.

▼ Funzionamento airbag SRS laterale e airbag SRS tendina

Modelli con airbag SRS laterali ed airbag SRS tendina

Gli airbag SRS laterali e airbag SRS tendina per il conducente e per il passeggero anteriore lavorano indipendentemente l'uno dall'altro poiché ognuno dispone di un proprio sensore di impatto. Pertanto, possono non stendersi entrambi durante lo stesso incidente. Inoltre, l'airbag SRS laterale e l'airbag SRS tendina si gonfiano indipendentemente dagli airbag SRS frontali del passeggero anteriore e del conducente posti nella plancia e nel volante.

Un sensore di rilevazione della forza di impatto è collocato come illustrato di seguito.

– CONTINUA –

- Nei pilastrini centrali sinistro e destro
- Nei passaruota posteriori sinistro e destro
- Sotto il sedile posteriore centrale

Il sensore di impatto frontale si trova dentro il modulo di controllo airbag ubicato al centro della plancia portastrumenti.

Se uno dei sensori di impatto ubicati nei montanti centrali e il sensore di impatto collocato inferiormente al sedile posteriore centrale rilevano una forza di impatto superiore al livello predeterminato nella collisione laterale, il modulo di controllo fa gonfiare sia l'airbag SRS laterale che l'airbag SRS tendina sul lato della collisione, indipendentemente dalla rilevazione di un impatto da parte del sensore posto nel passaruota posteriore sul medesimo lato.

Se uno dei sensori di impatto ubicati negli alloggiamenti delle ruote posteriori e il sensore di impatto collocato inferiormente al sedile posteriore centrale rilevano una forza di impatto superiore al livello predeterminato nella collisione laterale, il modulo di controllo fa gonfiare solamente l'airbag SRS tendina sul lato della collisione.

Dopo il dispiegamento, l'airbag SRS laterale comincia immediatamente a sgonfiarsi. Il tempo necessario per l'intera sequenza operativa è brevissimo, meno di un battito di ciglia. L'airbag SRS tendina rimane gonfiato per un certo periodo seguendo il dispiegamento e poi si sgonfia lentamente.

L'airbag SRS laterale e l'airbag SRS tendina si gonfiano anche se non vi è nessun occupante sul lato in cui avviene l'impatto.

L'airbag SRS laterale e l'airbag SRS tendina sono progettati per gonfiarsi in caso di incidente laterale di intensità da media ad alta. Essi non sono predisposti per aprirsi per urti laterali per lo più lievi. Inoltre non sono concepiti per intervenire nella maggior parte dei casi di urto frontale o posteriore, perché in tali casi l'airbag SRS laterale e l'airbag SRS tendina non sarebbero di aiuto agli occupanti.

Gli airbag SRS laterali e gli airbag SRS tendina sono concepiti per funzionare una sola volta.

L'azionamento dell'airbag SRS laterale e dell'airbag SRS tendina dipende dall'entità dell'urto avvertibile all'interno dell'abitacolo durante la collisione laterale. Tale entità può essere diversa a seconda della collisione e non corrisponde ad un identico danno visibile esternamente sulla carrozzeria.

▽ **Collisioni in cui è molto probabile l'attivazione dell'airbag SRS laterale e dell'airbag SRS tendina**

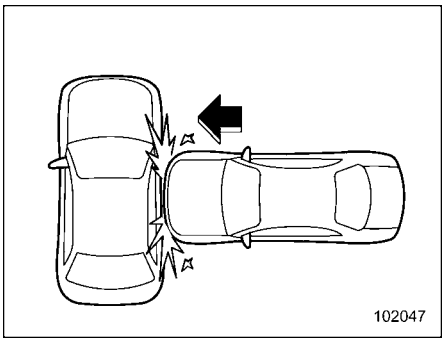

L'airbag SRS laterale e l'airbag SRS tendina si attivano a seguito di un forte urto laterale in corrispondenza del sedile anteriore.

▽ Quando è più improbabile che si attivino gli airbag SRS laterali?

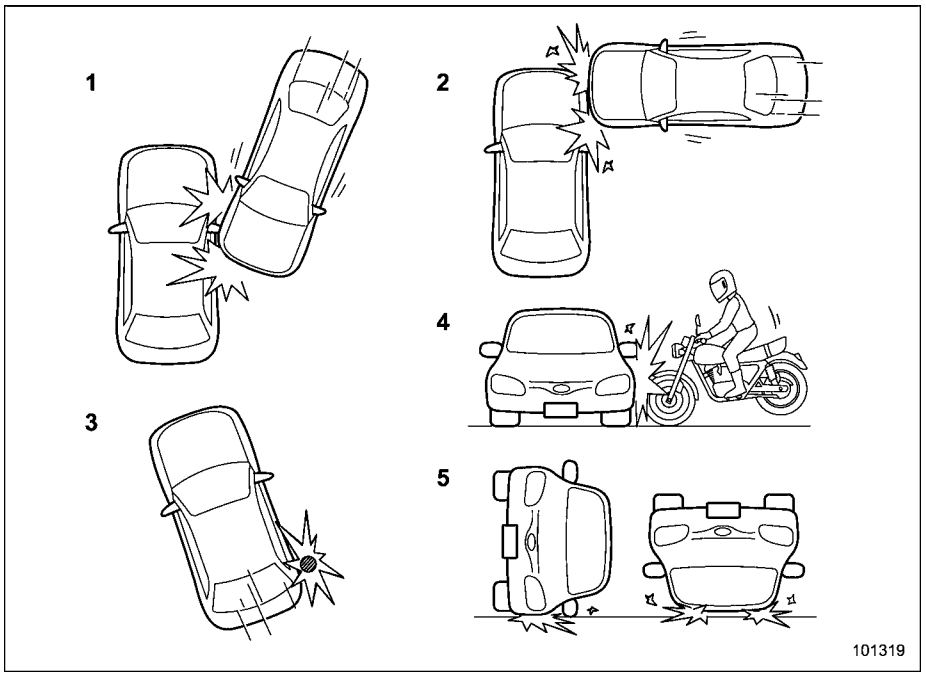

1) Il veicolo subisce un urto laterale obliquo.
2) Il veicolo subisce un urto laterale fuori dalla zona occupata dai passeggeri.
3) Il veicolo urta contro un palo del telefono o simile.
4) Il veicolo subisce un urto laterale da un motociclo.
5) Il veicolo si ribalta sul lato o completamente.

Ci sono molti tipi di collisioni che non provocano necessariamente l'attivazione degli airbag SRS laterali. In caso di incidenti come quelli riportati di seguito, l'airbag SRS laterale può non attivarsi quando la forza d'urto è di lieve entità.

– CONTINUA –

▽ Quando è più improbabile che si attivi l'airbag SRS tendina?

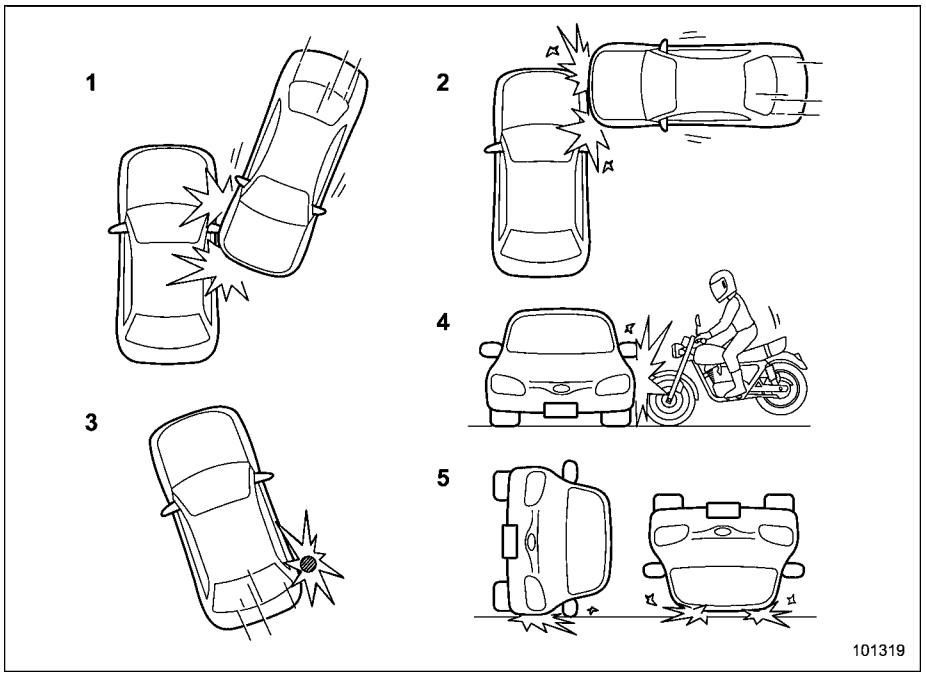

1) Il veicolo subisce un urto laterale obliquo.
2) Il veicolo subisce un urto laterale fuori dalla zona occupata dai passeggeri.
3) Il veicolo urta contro un palo del telefono o simile.
4) Il veicolo subisce un urto laterale da un motociclo.
5) Il veicolo si ribalta sul lato o completamente.

Ci sono molti tipi di collisioni che non provocano necessariamente l'attivazione degli airbag SRS tendina. In caso di incidenti come quelli riportati di seguito, l'airbag SRS tendina può non attivarsi quando la forza d'urto è di lieve entità.

▽ **Collisioni in cui non si attivano l'airbag SRS laterale e l'airbag SRS tendina**

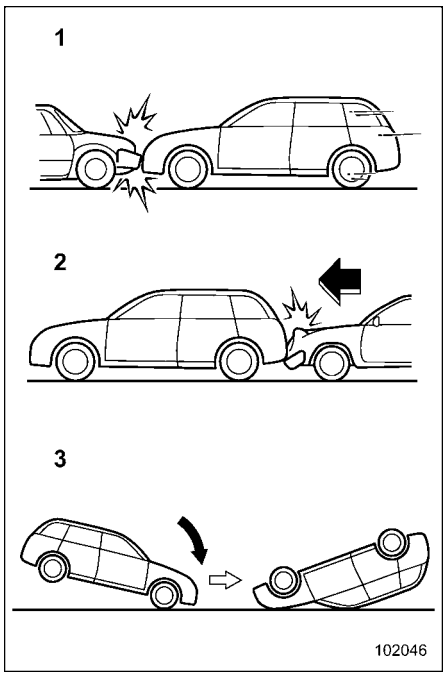

1) Il veicolo subisce un urto frontale con un altro veicolo (fermo o in movimento).
2) Il veicolo viene tamponato.
3) Il veicolo si ribalta numerose volte.

In caso di incidenti come quelli illustrati, l'airbag SRS laterale e l'airbag SRS tendina non sono progettati per attivarsi nella maggior parte dei casi.

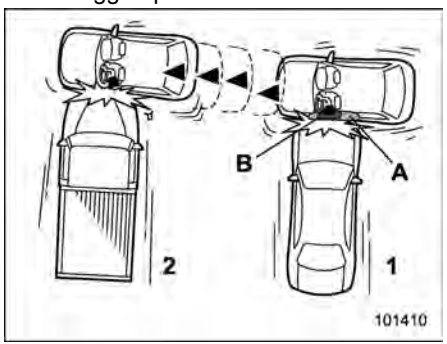

1) Primo urto
2) Secondo urto
A) Airbag SRS tendina
B) Airbag SRS laterale

In un incidente nel quale il veicolo subisce più urti laterali, l'airbag SRS laterale e l'airbag SRS tendina intervengono una sola volta all'atto del primo impatto.

Esempio: In caso di doppia collisione laterale, prima con un veicolo ed immediatamente seguito da un altro dalla stessa direzione, una volta che l'airbag SRS laterale e l'airbag SRS tendina sono attivati durante il primo impatto, non lo saranno durante il secondo.

■ Monitoraggio del sistema airbag SRS

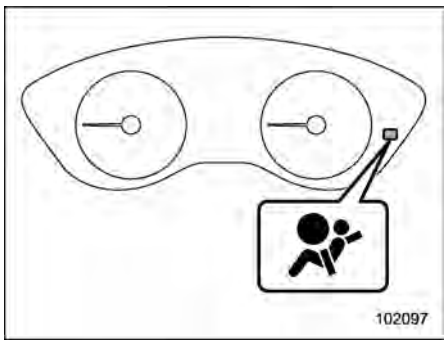

Quando l'interruttore di accensione è in posizione "ON", un sistema di diagnosi controlla continuamente l'efficienza del sistema airbag SRS (compresi i pretensionatori delle cinture di sicurezza anteriori). Per segnalare il normale funzionamento del sistema SRS, la spia di avvertimento sistema airbag SRS si accende per circa 6 secondi quando l'interruttore di accensione viene girato su "ON".

I componenti soggetti al controllo sono:

- Sensore di urto frontale
  - Lato destro
  - Lato sinistro
- Modulo di controllo airbag (incluso sensore di impatto)

– CONTINUA –

- Modulo airbag frontale
  - Lato conducente
  - Lato passeggero anteriore
- Modulo airbag per ginocchia (lato conducente)
- Sensore di urto laterale
  - Montante centrale destro
  - Montante centrale sinistro
  - Lato destro porta anteriore
  - Lato sinistro porta anteriore
  - Passaruota posteriore destro
  - Passaruota posteriore sinistro
  - Sotto il sedile posteriore centrale
- Modulo airbag laterale
  - Lato conducente
  - Lato passeggero anteriore
- Sensore sistema di riconoscimento occupante del sedile del passeggero anteriore (se in dotazione)
- Modulo controllo riconoscimento occupante del sedile del passeggero anteriore (se in dotazione)
- Interruttore fibbia della cintura di sicurezza (lato passeggero anteriore) (se in dotazione)
- Modulo airbag tendina
  - Lato destro
  - Lato sinistro
- Pretensionatore della cintura di sicurezza e limitatore di forza adattivo
  - Lato conducente
  - Lato passeggero anteriore
- Pretensionatore della cintura addominale
  - Lato conducente
  - Lato passeggero anteriore
- Pretensionatore della cintura di sicurezza posteriore (se in dotazione)
  - Lato destro
  - Lato sinistro
- Indicatore airbag frontale del passeggero anteriore ON e OFF (se in dotazione)
- Tutti i cablaggi elettrici relativi
- Sensore di posizione del sedile del conducente

⚠ AVVERTENZA

Se la spia di avvertimento mostra una delle seguenti condizioni, arrestare immediatamente il veicolo in un luogo sicuro e si raccomanda di consultare un concessionario SUBARU. Se il sistema non viene controllato e riparato da un tecnico secondo necessità, in caso di collisione i pretensionatori delle cinture di sicurezza e/o l'airbag SRS potrebbero non funzionare correttamente, con il conseguente rischio di lesioni.

- **Lampeggio o tremolio della spia di avvertimento**
- **La spia di avvertimento non si accende quando l'interruttore di accensione viene girato su "ON"**
- **La spia di avvertimento resta accesa in permanenza**
- **La spia di avvertimento si accende durante la marcia**

■ Manutenzione del sistema airbag SRS

⚠ AVVERTENZA

- **In caso di rottamazione del modulo degli airbag o dell'intero veicolo a seguito di un incidente, si raccomanda di consultare preventivamente il concessionario SUBARU.**
- **Gli airbag SRS non hanno parti riparabili o sostituibili. Non usare apparecchiature elettriche di prova su qualsiasi circuito relativo al sistema airbag SRS. Per ogni intervento sugli airbag SRS, si raccomanda di rivolgersi sempre al concessionario SUBARU più vicino. Ogni intervento in prossimità del sistema o del relativo cablaggio può provocare l'acci-**

dentale attivazione degli airbag SRS o rendere il sistema inefficace, con conseguente rischio di serie lesioni.

⚠ ATTENZIONE

Se è necessario eseguire lavori di riparazione o manutenzione nelle seguenti aree, si raccomanda di rivolgersi per l'intervento ad un concessionario SUBARU. Il modulo di controllo airbag SRS, i sensori di impatto e i moduli airbag si trovano nelle seguenti zone.

- **Sotto il centro della plancia portastrumenti**
- **Sui lati anteriore destro e sinistro del veicolo**
- **Nel volante e sul piantone e zone limitrofe**
- **Nella parte inferiore del piantone e nelle zone limitrofe**
- **Nella parte superiore della plancia sul lato passeggero anteriore e nelle zone limitrofe**
- **In ogni sedile anteriore e zone limitrofe**
- **All'interno di ciascun montante centrale**
- **Sul lato del tetto (fra il montante anteriore e un punto sopra il sedile posteriore)**
- **Tra il cuscino del sedile posteriore e il passaruota posteriore in entrambi i lati**
- **Sotto il sedile posteriore centrale**

Se il sistema airbag SRS si attiva, si raccomanda di rivolgersi ad un concessionario SUBARU per la sostituzione del sistema utilizzando ricambi originali SUBARU.

NOTA

Nei seguenti casi si raccomanda di contattare al più presto un concessionario SUBARU.

- **Il frontale del veicolo è stato coinvolto in un incidente in cui gli airbag SRS frontali non si sono attivati.**
- **L'imbottitura del volante, la copertura dell'airbag frontale del passeggero anteriore, o entrambi i lati del tetto (dal montante frontale verso un punto sopra il sedile posteriore) sono graffiati, scalfiti o rotti.**

Inoltre, si raccomanda di contattare al più presto un concessionario SUBARU nei seguenti casi.

- **Il montante centrale, una porta anteriore, un passaruota posteriore, il sottotelaio posteriore o una zona in prossimità di queste parti è stata coinvolta in un incidente in cui l'airbag SRS laterale e l'airbag SRS tendina non si sono attivati.**
- **Il tessuto o la pelle di uno degli schienali anteriori presenta tagli, fratture o comunque dei danneggiamenti.**
- **La parte posteriore del veicolo è rimasta coinvolta in un incidente.**

■ Precauzioni in caso di modifiche al veicolo

⚠ AVVERTENZA

- **Per prevenire l'attivazione accidentale degli airbag o il mancato funzionamento del sistema, con possibili gravi conseguenze, non devono essere apportate modifiche ai componenti e al cablaggio del sistema airbag SRS.**

  Ciò comprende le seguenti modifiche.

  - **– Installazione di un volante diverso da quello originale**
  - **– Installazione di rivestimenti supplementari sulla plancia**
  - **– Installazione di sedili diversi**

– CONTINUA –

da quelli originali*

- **– Sostituzione del tessuto o della pelle di rivestimento dei sedili***
- **– Installazione di coperture supplementari in tessuto o in pelle sui sedili anteriori***
- **– Installazione di un microfono vivavoce o qualsiasi altro accessorio ad un montante frontale, un montante centrale, un montante posteriore, al parabrezza, un finestrino laterale, una maniglia, o qualsiasi altra superficie della cabina che sarebbe in prossimità di un airbag SRS tendina in fase di gonfiaggio.**
- **– Si sconsiglia l'installazione di accessori elettronici/elettrici supplementari, quali radio ricetrasmittenti, vicino ai componenti o al cablaggio del sistema airbag SRS. Ciò potrebbe interferire con il corretto funzionamento del sistema airbag SRS.**
- **– Modifiche sui pannelli delle porte anteriori o al loro interno, effettuate allo scopo di sostituire gli altoparlanti o a fini di isolamento acustico.**
- **I sensori di impatto, che rilevano la pressione dell'impatto, si trovano nelle porte. Non modificare i componenti o i rivestimenti delle porte, ad esempio con l'aggiunta di altoparlanti. Qualunque modifica apportata alle porte comporta il rischio di compromissione del funzionamento del sistema airbag o di dispiegamento imprevisto degli airbag.**

***: Valido per i modelli con airbag laterali SRS e per i modelli con sistema di riconoscimento occupante.**

⚠ ATTENZIONE

Non apportare alcuna delle modifiche seguenti. Tali modifiche potrebbero interferire con il corretto funzionamento del sistema airbag SRS.

- **Applicazione di qualsiasi apparecchiatura (barra paraurti, barre di protezione, verricello, fendineve, piano di scivolamento/scarico, ecc.) sull'estremità del frontale diversa dagli accessori originali SUBARU o accessori di qualità equivalente.**
- **Modifiche al sistema delle sospensioni e alla struttura del frontale.**
- **Installazione di pneumatici di dimensioni e struttura diverse da quelle specificate sull'etichetta della pressione dei pneumatici applicata al montante della porta del conducente oppure nel Libretto di uso e manutenzione dei singoli veicoli.**
- **Applicazione di qualsiasi accessorio (gradini laterali o protezioni laterali battitacco, ecc.) sul corpo laterale diverso dagli accessori originali SUBARU specificatamente progettati per airbag SRS laterali o di accessori di qualità equivalente agli accessori originali SUBARU specificatamente progettati per airbag SRS laterali.**

Si raccomanda di consultare sempre un concessionario SUBARU quando si vogliono installare sul veicolo accessori di qualsiasi tipo.

2-1. Chiavi 141
Targhetta numero chiave 141
2-2. Sistema di accesso senza chiave con avviamento a pulsante (se in dotazione) 142
Chiave di accesso elettronica 142
Precauzioni di sicurezza 142
Bloccaggio e sbloccaggio quando si ha con sé la chiave di accesso elettronica 145
Sbloccaggio mediante accesso con codice PIN ... 150
Funzione salvabatteria 152
Funzione di risparmio energetico della chiave di accesso elettronica 153
Disabilitazione della funzione di accesso senza chiave 153
Cicalini e spia di avvertimento 156
Quando la chiave di accesso elettronica non funziona correttamente 156
Sostituzione della batteria della chiave di accesso elettronica 156
2-3. Immobilizzatore 156
Spia di indicazione dell'immobilizzatore 157
Chiave sostitutiva 157
2-4. Telecomando porte 157
Bloccaggio delle porte 159
Sbloccaggio delle porte 159
Bloccaggio automatico (modelli privi di doppio sistema di bloccaggio) 160
Sbloccaggio portellone posteriore 160
Apertura/chiusura dei finestrini anteriori (ad eccezione dei modelli per l'Australia) 160
Sostituzione della batteria 160
Informazioni tecniche 160
2-5. Chiusura delle porte 161
Bloccaggio e sbloccaggio dall'esterno 161
Bloccaggio e sbloccaggio dall'interno 162
Bloccaggio/sbloccaggio porte automatico 163
Funzione di prevenzione del bloccaggio della chiave (modelli senza doppio sistema di bloccaggio) 163
Funzione di prevenzione dello scaricamento della batteria ausiliaria da 12 V 164
2-6. Doppio sistema di bloccaggio (se in dotazione) 165
Attivazione del doppio sistema di bloccaggio 165
Disattivazione del doppio sistema di bloccaggio 166
In caso di emergenza 166
Se la batteria è scarica 166
Ripristino del doppio sistema di bloccaggio 166
2-7. Funzione preventiva sbloccaggio con interruttore della chiusura centralizzata 167
2-8. Chiusure di sicurezza per bambini 167
2-9. Finestrini 168
Funzionamento alzacristalli elettrico 169
Inizializzazione degli alzacristalli elettrici (finestrini con funzione di sollevamento/abbassamento automatico a un tocco) 171
2-10. Portellone posteriore 171
Portellone posteriore manuale (se in dotazione) 171
Azionamento automatico del portellone posteriore (se in dotazione) 173

2-11. Tetto apribile (se in dotazione) 181
Interruttore tetto apribile 182
Funzione anti-incastro 182
Tendina parasole 183

2-1. Chiavi

NOTA

Per modelli con "sistema di accesso senza chiave con avviamento a pulsante", fare riferimento a "Sistema di accesso senza chiave con avviamento a pulsante" ☞P142.

Con il veicolo sono fornite le chiavi seguenti.

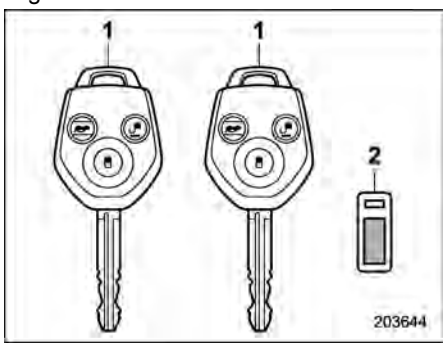

1) Chiavi
2) Targhetta numero chiave

NOTA

Il veicolo può disporre di tre chiavi master a seconda del mercato al quale è destinato.

Tutte le chiavi possono essere utilizzate per le serrature seguenti.

- Interruttore di accensione
- Porta del conducente

NOTA

Il sistema di telecomando porte consente di controllare le funzioni seguenti.

- **Bloccaggio/sbloccaggio delle porte, portellone posteriore e sportello di rifornimento carburante**
- **Apertura/chiusura dei finestrini (ad eccezione dei modelli per l'Australia)**

Per i dettagli, fare riferimento a "Telecomando porte" ☞P157.

⚠ ATTENZIONE

Non attaccare alla chiave un portachiavi di grandi dimensioni o un contenitore portachiavi. Se il portachiavi urta contro le ginocchia durante la guida, potrebbe spostare l'interruttore di accensione dalla posizione "ON" alla posizione "ACC" oppure "LOCK", arrestando il sistema e-BOXER.

■ Targhetta numero chiave

Il numero della chiave è riportato sulla targhetta del numero unita al gruppo di chiavi. Annotare sempre il numero della chiave e conservarlo in un posto sicuro, non all'interno del veicolo. Questo numero è necessario per ottenere un duplicato della chiave in caso di smarrimento.

Per informazioni sulla procedura di duplicazione delle chiavi, fare riferimento a "Chiave sostitutiva" ☞P157.

2-2. Sistema di accesso senza chiave con avviamento a pulsante (se in dotazione)

■ Chiave di accesso elettronica

Con il veicolo sono fornite le chiavi di accesso elettroniche seguenti.

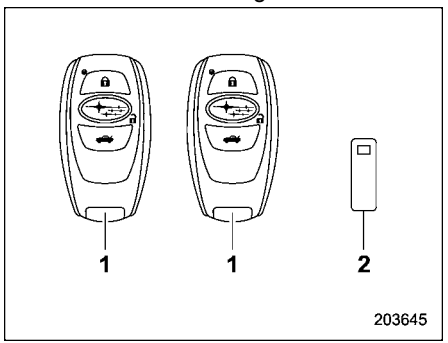

1) Chiavi di accesso elettroniche
2) Targhetta numero chiave

Il sistema di accesso senza chiave con avviamento a pulsante consente di effettuare le seguenti funzioni portando con sé la chiave di accesso elettronica.

- Bloccaggio e sbloccaggio delle porte, portellone posteriore e sportello di rifornimento carburante (fare riferimento a "Bloccaggio e sbloccaggio quando si ha con sé la chiave di accesso elettronica" ☞P145).
- Avviamento e arresto del sistema e-BOXER (fare riferimento a "Avviamento e arresto del sistema e-BOXER (modelli con sistema di avviamento a pulsante)" ☞P357).

NOTA

- **Il sistema di telecomando porte consente di controllare le funzioni seguenti.**
  - **– Bloccaggio/sbloccaggio delle porte, portellone posteriore e sportello di rifornimento carburante**
  - **– Apertura/chiusura dei finestrini (ad eccezione dei modelli per l'Australia)**

Per i dettagli, fare riferimento a "Telecomando porte" ☞P157.

- **Conservare con cura la targhetta del numero della chiave fornita con la chiave di accesso elettronica. È necessaria per riparazioni del veicolo e la memorizzazione di altre chiavi di accesso elettroniche. Per i dettagli, fare riferimento a "Chiave sostitutiva" ☞P157.**

In ogni chiave di accesso elettronica è inclusa una chiave meccanica di emergenza.

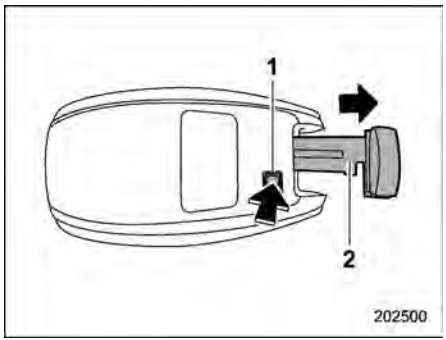

1) Pulsante di rilascio
2) Chiave meccanica di emergenza

Premere il pulsante di rilascio della chiave di accesso elettronica per estrarre la chiave meccanica di emergenza.

La chiave meccanica di emergenza consente di bloccare e sbloccare la porta del conducente.

■ Precauzioni di sicurezza

⚠ AVVERTENZA

Se si è portatori di un pacemaker o di un defibrillatore, rimanere ad almeno 22 cm di distanza dalle antenne trasmittenti installate sul veicolo.

Le onde radio emesse dalle antenne trasmittenti del veicolo potrebbero influenzare negativamente il funzionamento dei pacemaker e dei defibrillatori.

Per i portatori di apparecchi elettromedicali diversi da pacemaker o defibrillatori impiantati, prima di usare il sistema di accesso senza chiave con avviamento a pulsante, fare riferimento a "Onde radio utilizzate per il sistema di accesso senza chiave con avviamento a pulsante" riportato più avanti, e per maggiori informazioni rivolgersi al costruttore dell'apparecchio elettromedicale. Le onde radio emesse dalle antenne trasmittenti del veicolo potrebbero compromettere il corretto funzionamento degli apparecchi elettromedicali.

"Onde radio utilizzate per il sistema di accesso senza chiave con avviamento a pulsante"

- **Il sistema di accesso senza chiave con avviamento a pulsante utilizza onde radio con la seguente frequenza* in aggiunta a quelle usate per il sistema di telecomando porte. Le onde radio vengono emesse periodicamente dalle antenne installate sul veicolo come indicato nelle seguenti illustrazioni.**

***: Frequenza radio: 134,2 kHz**

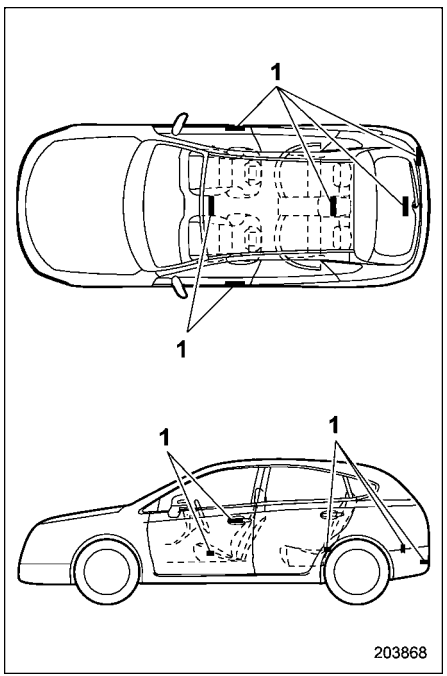

1) Antenne

ATTENZIONE

- **Non lasciare né conservare mai la chiave di accesso elettronica all'interno del veicolo o entro 2 m intorno al veicolo (es. nel garage). La chiave di accesso elettronica potrebbe rimanere bloccata all'interno del veicolo oppure la batteria potrebbe scaricarsi rapidamente. Da notare che in alcuni casi l'interruttore di accensione a pulsante potrebbe non attivarsi a seconda dell'ubicazione della chiave di accesso elettronica.**
- **La chiave di accesso elettronica contiene componenti elettronici. Attenersi alle seguenti precauzioni per evitare malfunzionamenti.**
  - **Per la sostituzione della batteria della chiave di accesso, è consigliabile rivolgersi a un concessionario autorizzato SUBARU per evitare di danneggiarla.**
  - **Non far bagnare la chiave di accesso elettronica. Se la chiave di accesso elettronica si bagna, asciugarla immediatamente e completamente.**

– CONTINUA –

– **Non sottoporre la chiave di accesso elettronica a forti urti.**
– **Non lasciare la chiave di accesso elettronica direttamente esposta ai raggi solari o in punti in cui possa raggiungere temperature troppo elevate, come ad esempio sul cruscotto.**
– **Non lavare la chiave di accesso elettronica con apparecchiature a ultrasuoni.**
– **Non lasciare la chiave di accesso elettronica in luoghi umidi o polverosi.**
– **Tenere la chiave di accesso elettronica al riparo da fonti magnetiche.**
– **Non lasciare la chiave di accesso elettronica in prossimità di computer o apparecchiature domestiche elettriche.**
– **Non lasciare la chiave di accesso elettronica in prossimità di un caricabatteria o altri accessori elettrici.**
– **Non applicare pellicole metalliche o altri oggetti metallici ai finestrini.**
– **Non installare accessori o parti non originali.**

- **In caso di caduta accidentale della chiave di accesso elettronica, la chiave meccanica di emergenza incorporata al suo interno potrebbe allentarsi. Prestare attenzione a non perdere la chiave meccanica di emergenza.**
- **Quando si viaggia in aereo, non premere il pulsante della chiave di accesso elettronica. L'azionamento di qualsiasi tasto della chiave di accesso elettronica provoca la trasmissione di onde radio che possono disturbare il funzionamento dell'aereo. Se si porta una chiave di accesso elettronica in una borsa, fare in modo che i pulsanti non vengano premuti accidentalmente.**

NOTA

- **L'impostazione operativa/non operativa per la funzione di accesso senza chiave può essere modificata. Per la procedura di impostazione, fare riferimento a "Disabilitazione della funzione di accesso senza chiave" ☞P153.**
- **Per informazioni dettagliate sul metodo di funzionamento dell'interruttore di accensione a pulsante quando la funzione di accesso senza chiave è impostata in modalità non operativa, fare riferimento a "Chiave di accesso elettronica: irregolare funzionamento della chiave di accesso elettronica" ☞P484.**
- **Il sistema di accesso senza chiave con avviamento a pulsante utilizza onde radio di debole intensità. Lo stato della chiave di accesso elettronica e le condizioni ambientali nei seguenti casi possono interferire sulle comunicazioni tra la chiave di accesso e il veicolo, rendendo eventualmente impossibile bloccare o sbloccare le porte o avviare il sistema e-BOXER.**
  – In prossimità di impianti che trasmettono onde radio di forte intensità, come ad esempio emittenti radiofoniche o linee dell'alta tensione.
  – In caso di impiego di dispositivi che trasmettono onde radio, come ad esempio chiavi di accesso elettroniche o il telecomando di un altro veicolo.
  – Quando si ha con sé la chiave di accesso elettronica del veicolo insieme a una chiave di accesso elettronica o il telecomando di un altro veicolo.

– Quando la chiave di accesso elettronica si trova in prossimità di attrezzature di comunicazione wireless come ad esempio un telefono cellulare.
– Quando la chiave di accesso elettronica si trova in prossimità di oggetti metallici.
– Quando alla chiave di accesso elettronica sono attaccati accessori metallici.
– Quando la chiave di accesso elettronica viene tenuta insieme a un'apparecchiatura elettronica come un computer portatile.
– Quando la batteria della chiave di accesso elettronica è scarica.

● La chiave di accesso elettronica è costantemente in comunicazione con il veicolo e di conseguenza la batteria è sempre in funzione. La durata della batteria, pur se dipende dalle condizioni di funzionamento, di norma varia da 1 a 2 anni. Se la batteria è completamente scarica, sostituirla con una nuova.

● In caso di smarrimento di una chiave di accesso elettronica, si raccomanda di provvedere a una nuova memorizzazione di tutte quelle rimanenti. Per registrare nuovamente una chiave di accesso elettronica, si raccomanda di rivolgersi a un concessionario SUBARU.

● Per una chiave di accesso elettronica di riserva, si raccomanda di rivolgersi a un concessionario SUBARU.

● Per uno stesso veicolo possono essere registrate fino a un massimo di 7 chiavi di accesso elettroniche.

● Non lasciare la chiave di accesso elettronica nei vani portaoggetti all'interno del veicolo, come ad esempio nelle tasche delle porte, nel vano del cruscotto o nell'angolo del vano di carico. Le vibrazioni possono danneggiare la chiave di accesso elettronica o attivare l'interruttore, causando eventualmente un blocco.

● Quando la batteria ausiliaria da 12 V si scarica o viene sostituita, può essere necessario reinizializzare il sistema bloccasterzo per avviare il sistema e-BOXER. In questo caso, attenersi alla seguente procedura per inizializzare il bloccasterzo.

(1) Portare l'interruttore di accensione a pulsante in posizione "OFF". Per i dettagli, fare riferimento a "Stato di commutazione alimentazione" ☞P192.
(2) Aprire e chiudere la porta del conducente.
(3) Attendere per circa 10 secondi.

Quando lo sterzo si blocca, l'inizializzazione è terminata.

● Non lasciare la chiave di accesso elettronica nei seguenti posti.
– Sulla plancia portastrumenti
– Sul pavimento
– All'interno del cassetto portaoggetti
– Nella tasca sul rivestimento delle porte
– Sul sedile posteriore
– Nel bagagliaio

In caso contrario, possono verificarsi le situazioni seguenti.
– La chiave di accesso elettronica resta chiusa per errore all'interno del veicolo.
– Viene emesso un falso avvertimento anche quando non si verifica effettivamente un malfunzionamento.
– Non viene emesso un avvertimento anche quando si verifica un'anomalia.

■ Bloccaggio e sbloccaggio quando si ha con sé la chiave di accesso elettronica

Quando la chiave di accesso elettronica entra nel raggio d'azione, le porte, il

– CONTINUA –

portellone posteriore e lo sportello di rifornimento carburante possono essere bloccati/sbloccati semplicemente toccando la maniglia della porta.

NOTA

È possibile bloccare/sbloccare il veicolo anche utilizzando il sistema di telecomando porte. Per i dettagli, fare riferimento a "Telecomando porte" ☞P157.

▼ Raggi d'azione

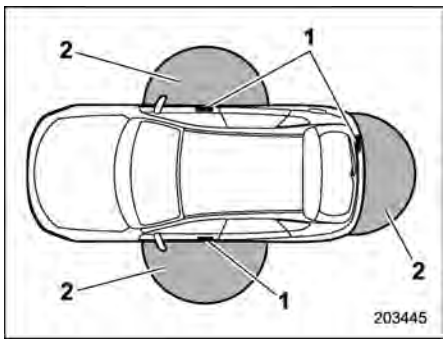

1) Antenne
2) Raggio d'azione (approssimativamente da 40 a 80 cm)

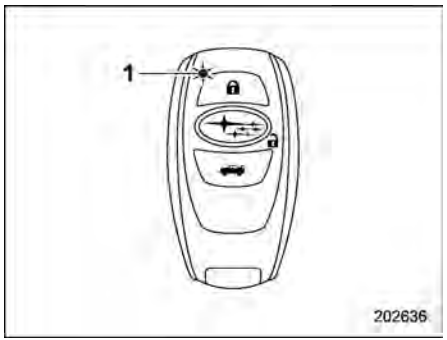

1) Indicatore a LED

Quando la chiave di accesso elettronica si trova entro i raggi d'azione delle porte anteriori, il LED della chiave di accesso elettronica lampeggia. Quando le funzioni di accesso senza chiave sono disabilitate, il LED non lampeggia a meno che non venga premuto un tasto della chiave di accesso elettronica.

NOTA

• Se la chiave di accesso elettronica è troppo vicina alla carrozzeria del veicolo, la funzione di accesso senza chiave potrebbe non funzionare correttamente. Se non funziona correttamente, ripetere l'operazione da una distanza maggiore.

• Se la chiave di accesso elettronica si trova ad un'altezza troppo bassa o troppo alta da terra, le funzioni di accesso senza chiave potrebbero non funzionare correttamente anche all'interno del raggio d'azione previsto.

• Quando la chiave di accesso elettronica si trova entro il raggio d'azione, chiunque, anche se non ha con sé la chiave, può azionare le funzioni di accesso senza chiave. Si osservi che il bloccaggio e lo sbloccaggio possono essere azionati soltanto dalla maniglia della porta, dal sensore di bloccaggio porte, dal pulsante di apertura portellone posteriore o dal pulsante di bloccaggio posteriore nel raggio d'azione entro il quale viene rilevata la chiave di accesso elettronica.

• Non è possibile bloccare le porte, il portellone posteriore e lo sportello di rifornimento carburante usando la funzione di accesso senza chiave quando la chiave di accesso elettronica è all'interno del veicolo. Tuttavia, a seconda dello stato della chiave di accesso elettronica e delle condizioni ambientali, la chiave potrebbe rimanere bloccata all'interno del veicolo. Prima del bloccaggio, accertarsi di avere con sé la chiave di accesso elettronica.

• Quando la batteria della chiave di accesso elettronica è scarica, o in caso

di azionamento in una zona caratterizzata dalla presenza di forti onde radio o rumorosità (ad esempio nei pressi di torri radio, centrali elettriche, emittenti radiofoniche, grandi schermi, aeroporti, insegne elettriche o in zone nelle quali vengono utilizzate apparecchiature senza fili), o mentre si parla al telefono cellulare, il raggio d'azione potrebbe risultare ridotto, o la funzione di accesso senza chiave potrebbe non funzionare.
In questo caso, eseguire la procedura descritta in "Bloccaggio e sbloccaggio delle porte" ☞P485.

- **Le porte potrebbero bloccarsi o sbloccarsi durante il lavaggio del veicolo o quando notevoli quantità d'acqua si riversano sulla maniglia della porta mentre la chiave di accesso elettronica si trova nel raggio d'azione.**

▼ Come bloccare e sbloccare

Quando si ha con sé la chiave di accesso elettronica, è possibile eseguire le azioni seguenti.

- Bloccare e sbloccare le porte.
- Bloccare e sbloccare il portellone posteriore.
- Bloccare e sbloccare lo sportello di rifornimento carburante.

NOTA

- **Non è possibile bloccare le porte, il portellone posteriore e lo sportello di rifornimento carburante usando la funzione di accesso senza chiave quando l'interruttore di accensione a pulsante è in posizione "ACC" o "ON". Fare riferimento a "Stato di commutazione alimentazione" ☞P192.**
- **Se si afferra la maniglia della porta con un guanto, la porta potrebbe non sbloccarsi.**
- **Se il sensore di chiusura delle porte viene toccato tre o più volte ripetutamente, il sistema lo ignora.**
- **Quando si esegue la procedura di blocco troppo velocemente, questa potrebbe non essere completata. Dopo aver bloccato le porte, è consigliabile tirare le maniglie delle porte POSTERIORI per verificare l'avvenuto bloccaggio.**
- **Entro 3 secondi dal bloccaggio delle porte e del portellone posteriore tramite la funzione di accesso senza chiave, non è possibile sbloccare le porte e/o il portellone posteriore tramite la stessa funzione.**
- **Se una delle porte o il portellone posteriore sono aperti, non è possibile bloccare le porte, il portellone posteriore e lo sportello di rifornimento carburante.**
- **Se una delle porte (o il portellone posteriore) non è perfettamente chiusa, le luci di emergenza lampeggiano cinque volte (per i modelli con "sistema di accesso senza chiave con avviamento a pulsante" risuona cinque volte anche il cicalino di avvertimento esterno) per segnalare che le porte (o il portellone posteriore) non sono chiuse correttamente.**
- **Al momento del bloccaggio, accertarsi di avere con sé la chiave di accesso elettronica per evitare che rimanga bloccata all'interno del veicolo.**
- **L'impostazione di funzionamento dei lampeggiatori di emergenza può essere modificata da un concessionario SUBARU. Si raccomanda di contattare il proprio concessionario SUBARU per dettagli. Inoltre, per i modelli con display strumento combinato (LCD a colori), l'impostazione di funzionamento delle luci di emergenza può essere modificata tramite il display strumento combinato (LCD a colori). Per i dettagli, fare riferimento a "Vehicle Setting (Impostazioni veicolo)" ☞P231.**

– CONTINUA –

▽ **Bloccaggio con il sensore di bloccaggio porte**

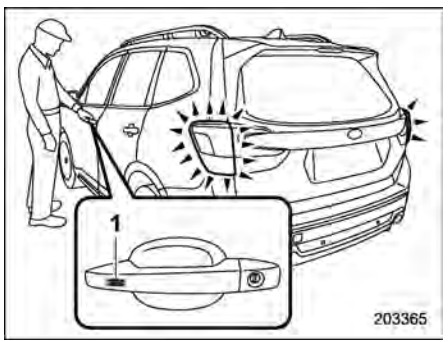

1) Sensore di bloccaggio porte

Portare con sé la chiave di accesso elettronica, chiudere tutte le porte, compreso il portellone posteriore, e toccare il sensore di bloccaggio porte situato sulla maniglia della porta. Tutte le porte, compresi il portellone posteriore e lo sportello di rifornimento carburante, verranno bloccate. Inoltre, i lampeggiatori di emergenza lampeggiano una volta.

▽ **Bloccaggio con il pulsante di bloccaggio del portellone posteriore**

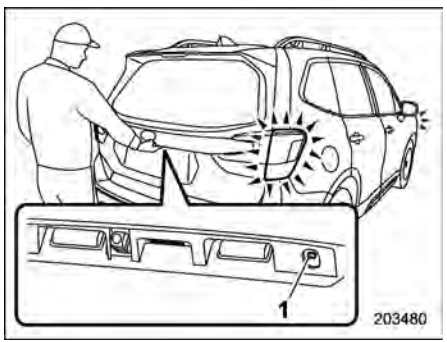

1) Pulsante di bloccaggio posteriore

Portare con sé la chiave di accesso elettronica, chiudere tutte le porte, compreso il portellone posteriore, e premere il pulsante di bloccaggio posteriore. Il portellone posteriore, tutte le porte e lo sportello di rifornimento carburante verranno bloccati. Inoltre, i lampeggiatori di emergenza lampeggiano una volta.

▽ **Bloccaggio con il pulsante di bloccaggio del portellone posteriore elettrico (se in dotazione)**

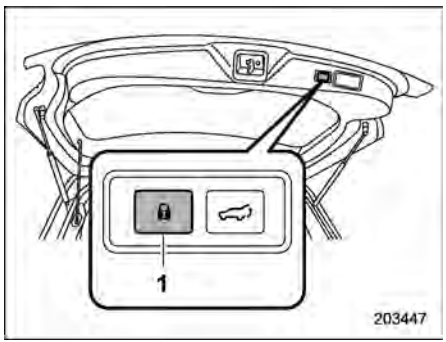

1) Pulsante di bloccaggio del portellone posteriore elettrico

Portare con sé la chiave di accesso elettronica, chiudere tutte le porte e premere il pulsante di bloccaggio del portellone posteriore elettrico. Questo si chiuderà automaticamente e il portellone posteriore, tutte le porte e lo sportello di rifornimento carburante verranno bloccati. Inoltre, i lampeggiatori di emergenza lampeggiano una volta.

▽ **Sbloccaggio delle porte**

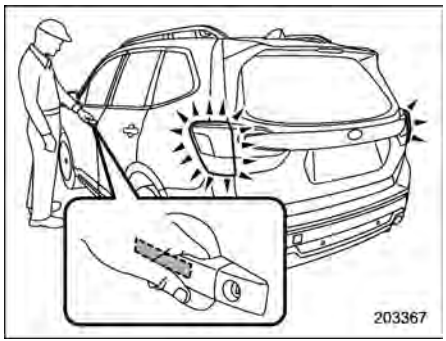

Portare con sé la chiave di accesso elettronica e toccare il sensore dietro la maniglia della porta.

- **Modelli senza doppio sistema di bloccaggio:**

Tutte le porte, il portellone posteriore e lo sportello di rifornimento carburante verranno sbloccati. Inoltre, i lampeggiatori di emergenza lampeggiano due volte.

- **Modelli con doppio sistema di bloccaggio:**

  – Maniglia della porta del conducente:
  Vengono sbloccati solo la porta del conducente e lo sportello di rifornimento carburante.
  – Maniglia della porta del passeggero anteriore:
  Vengono sbloccate tutte le porte, il portellone posteriore e lo sportello di rifornimento carburante.

Le luci di emergenza lampeggiano due volte.

▽ **Apertura del portellone posteriore**

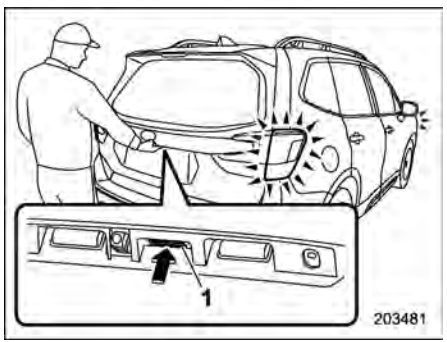

1) Pulsante di apertura portellone posteriore

Portare con sé la chiave di accesso elettronica e premere il tasto di apertura del portellone posteriore.

- **Modelli senza doppio sistema di bloccaggio:**

Il portellone posteriore, tutte le porte e lo sportello di rifornimento carburante vengono sbloccati e il portellone posteriore si apre. Inoltre, le spie di avvertimento di emergenza lampeggiano due volte.

- **Modelli con doppio sistema di bloccaggio:**

Solo il portellone posteriore viene sbloccato e aperto. Inoltre, le spie di avvertimento di emergenza lampeggiano due volte.

▼ **Funzione di selezione sbloccaggio delle porte (se in dotazione)**

È possibile selezionare lo sbloccaggio delle porte.

Le impostazioni sono le seguenti.

- **Operativa:**

Vengono sbloccati solo la porta del conducente o il portellone posteriore.

- **Non operativa:**

Vengono sbloccate tutte le porte e il portellone posteriore.

NOTA

- **Questa impostazione può essere modificata da un concessionario SUBARU.**
- **Per ragioni di sicurezza, confermare che l'impostazione è "operativa" oppure "non operativa".**

– CONTINUA –

▼ **Bloccaggio automatico (modelli privi di doppio sistema di bloccaggio)**

Se una delle porte o il portellone posteriore non vengono aperti entro 30 secondi dallo sbloccaggio, vengono automaticamente ribloccati.

L'impostazione operativa/non operativa e il tempo necessario per l'intervento del bloccaggio automatico possono essere cambiati da un concessionario SUBARU. Per ulteriori dettagli, si raccomanda di consultare un concessionario SUBARU.

Per i modelli con display strumento combinato (LCD a colori), l'impostazione e l'ora possono essere modificate tramite il display strumento combinato (LCD a colori). Per i dettagli, fare riferimento a "Vehicle Setting (Impostazioni veicolo)" ☞P231.

■ Sbloccaggio mediante accesso con codice PIN

Mentre tutte le porte, compreso il portellone posteriore, sono bloccate, è possibile sbloccare le porte (compresi il portellone posteriore e lo sportello di rifornimento carburante) senza la chiave premendo il pulsante di bloccaggio posteriore.

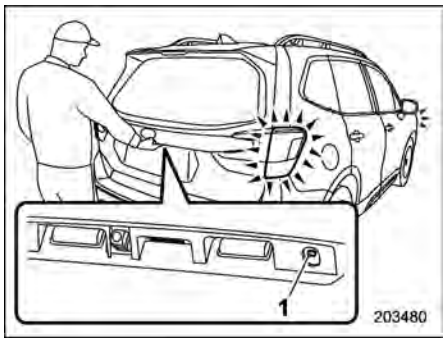

1) Pulsante di bloccaggio posteriore

NOTA

L'accesso con codice PIN sarà utile se la chiave di accesso elettronica viene accidentalmente lasciata all'interno del veicolo. Si consiglia di memorizzare un codice di sicurezza a 5 cifre (codice PIN).

▼ Memorizzazione del codice PIN

Passaggi		Funzionamento	Tempo dal passaggio precedente
1		Spegnere l'interruttore di accensione.	—
2		Chiudere tutte le porte (compreso il portellone posteriore).	—
3		Tenere premuti il pulsante "🔓" sulla chiave di accesso elettronica e il pulsante di bloccaggio posteriore finché non si sente un segnale acustico.	Entro 5 secondi
4		Tenere premuto il pulsante "🔒" sulla chiave di accesso elettronica finché non si sente un segnale acustico.	Entro 30 secondi
5		Inserire il codice PIN utilizzando il pulsante di bloccaggio posteriore entro 30 secondi dall'emissione del segnale acustico del passaggio 4. Ad esempio, per registrare il codice PIN "32468", attenersi alla seguente procedura.	Entro 30 secondi
	(1)	Premere il pulsante tre volte.	
	(2)	Dopo l'emissione di un singolo segnale acustico, premere il pulsante due volte.	
	(3)	Dopo l'emissione di un singolo segnale acustico, premere il pulsante quattro volte.	
	(4)	Dopo l'emissione di un singolo segnale acustico (din), premere il pulsante sei volte.	
	(5)	Dopo l'emissione di un singolo segnale acustico (din), premere il pulsante otto volte.	
6		Ripetere il passaggio 5 entro circa 30 secondi dopo che il segnale acustico inizia a suonare in modo intermittente.	—
7		Tutte le porte verranno sbloccate e bloccate. Il codice PIN è ora registrato.	—

NOTA

Premere il pulsante "🔒" entro 30 secondi dal passaggio 6 per porre fine alla modalità di preparazione e passare alla fase di memorizzazione. Se il pulsante "🔒" non viene premuto entro 30 secondi dal passaggio 6, la memorizzazione del codice PIN verrà annullata.

– CONTINUA –

NOTA

• Premere il pulsante di bloccaggio posteriore dieci volte per inserire "0".
• Per proteggere il veicolo dai furti, cambiare frequentemente il codice PIN.
• Se il veicolo è stato utilizzato da un'altra persona, verificare che il codice PIN non sia stato modificato o eliminato. Se il codice PIN è stato modificato o eliminato, registrare un nuovo codice PIN.
• Se si commette un errore durante la procedura di memorizzazione, premere il pulsante "🔓" o "🚗" sulla chiave di accesso elettronica. Quindi, ricominciare dalla procedura descritta in "Fase preparatoria per la memorizzazione del codice PIN".
• Per proteggere il veicolo dai furti, non è possibile registrare come codice PIN una stringa di cinque numeri uguali né in sequenza, ad esempio "00000", o "12345".
• Non registrare un codice PIN corrispondente alla targa del veicolo o a sequenze semplici come "11122" o "12121". Ciò aumenterebbe il rischio di furto.
• Se si cerca di registrare il codice "22222", il codice PIN registrato verrà cancellato. Non è possibile sbloccare le porte mediante codice PIN finché non viene registrato un nuovo codice.
• Dopo la registrazione di un nuovo codice PIN, verificare il funzionamento provando a sbloccare le porte.
• Non è possibile eliminare il codice PIN quando la funzione di accesso senza chiave viene disattivata mediante chiave di accesso elettronica.
• Registrare nuovamente il codice PIN nei seguenti casi.
– Se si dimentica il codice PIN.
– Se si desidera cambiare il codice PIN.

▼ Sbloccaggio

Eseguire i passaggi da (1) a (5) del passaggio 5 descritti in "Memorizzazione del codice PIN".

NOTA

• Non è possibile sbloccare mediante accesso con codice PIN nei seguenti casi.
– Se la chiave di accesso elettronica si trova entro il raggio d'azione.
– Se l'interruttore di accensione è in posizione "ACC" o "ON".
• Se si commette un errore operativo durante la procedura di sbloccaggio, attendere almeno 5 secondi e ricominciare la procedura.
• Per proteggere il veicolo dai furti, se vengono immessi codici PIN errati per cinque volte consecutive, verrà riprodotto un segnale acustico. In questo caso, non è possibile sbloccare le porte mediante accesso con codice PIN per 5 minuti.

■ Funzione salvabatteria

Per proteggere la batteria della chiave di accesso elettronica e la batteria ausiliaria da 12 V, la funzione di accesso senza chiave verrà disattivata nei seguenti casi.

• **Caso 1**: Se la funzione di accesso senza chiave e il sistema di telecomando porte non sono stati utilizzati per almeno 2 settimane mentre tutte le porte sono bloccate.

Eseguire una delle operazioni seguenti per riattivare la funzione di accesso senza chiave:

– Sbloccare le porte con una qualsiasi procedura diversa dall'afferrare la maniglia della porta del passeggero anteriore.
– Bloccare le porte.
– Aprire una porta e quindi chiuderla.

• **Caso 2**: Quando la chiave di accesso elettronica è stata lasciata nel raggio d'azione per almeno 10 minuti con tutte

le porte bloccate.

Eseguire una delle operazioni seguenti per riattivare la funzione di accesso senza chiave:

– Sbloccare le porte afferrando la maniglia della porta.
– Sbloccare le porte premendo il pulsante di apertura del portellone posteriore.
– Bloccare le porte toccando il sensore di bloccaggio porte.
– Bloccare o sbloccare le porte mediante il sistema di telecomando porte.
– Bloccare o sbloccare le porte tramite l'interruttore della chiusura centralizzata.
– Aprire una delle porte anteriori.

■ Funzione di risparmio energetico della chiave di accesso elettronica

Questa funzione interrompe la ricezione dei segnali da parte della chiave di accesso elettronica, riducendo al minimo il consumo della batteria.

1. Premere due volte il pulsante"🔓" mentre si tiene premuto il pulsante "🔒".

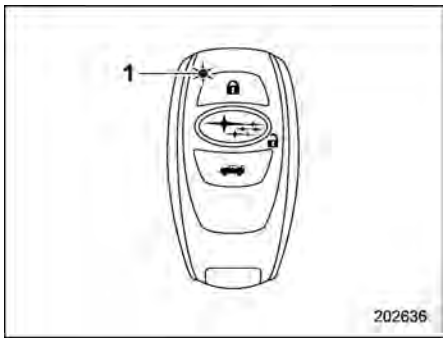

1) Indicatore a LED

2. Verificare che la spia LED lampeggi 4 volte a conferma che l'impostazione è stata completata.

Se la chiave di accesso elettronica è in modalità risparmio energetico, la funzione di accesso senza chiave e il sistema di avviamento a pulsante non sono disponibili.

Per annullare la modalità risparmio energetico, premere uno dei pulsanti della chiave di accesso elettronica.

■ Disabilitazione della funzione di accesso senza chiave

⚠ AVVERTENZA

Se si porta un pacemaker o un defibrillatore, azionare la porta del conducente per disattivare la funzione di accesso senza chiave. In caso contrario, il funzionamento del pacemaker o del defibrillatore potrebbe subire l'interferenza delle onde radio emesse dall'antenna del trasmettitore.

Quando si prevede di non utilizzare il veicolo a lungo o quando si decide di non usare la funzione di accesso senza chiave, quest'ultima può essere disabilitata.

NOTA

- **La funzione di bloccaggio e sbloccaggio mediante sistema di telecomando porte non è disabilitata.**
- **Per avviare il sistema e-BOXER con le funzioni disabilitate, eseguire la procedura descritta in "Avviamento del sistema e-BOXER" ☞P485.**

– CONTINUA –

▼ Disabilitazione funzioni

▽ Azionando la chiave di accesso elettronica

Se è stato registrato un codice PIN per l'accesso tramite codice PIN, è possibile disattivare la funzione di accesso senza chiave utilizzando la chiave di accesso elettronica. Per dettagli sulla registrazione del codice PIN, fare riferimento a "Sbloccaggio mediante accesso con codice PIN" ☞P150.

1. Aprire la porta del conducente.
2. Ruotare la leva di bloccaggio verso la posizione di bloccaggio.

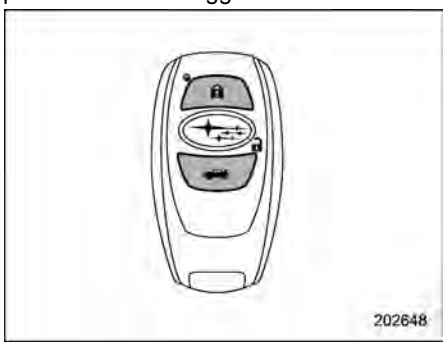

3. Tenere premuti il pulsante "🔒" e il pulsante "🚗" contemporaneamente sulla chiave di accesso elettronica per più di 5 secondi.

Viene emesso un segnale acustico e la funzione viene disabilitata.

▽ Azionamento della porta del conducente

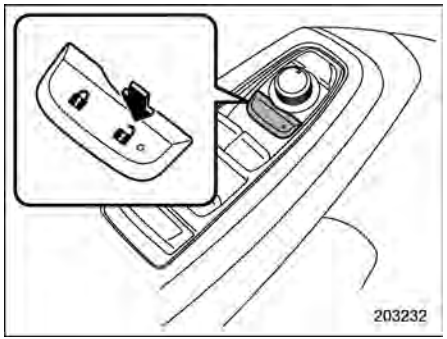

Passaggi	Funzionamento	Tempo dal passaggio precedente	Stato della porta del conducente
1	Sedersi al posto di guida e chiudere la porta.	—	Chiusura
2	Premere "🔓" dell'interruttore della chiusura centralizzata.	—	Chiusura
3	Aprire la porta del conducente.	Entro 5 secondi	Chiudere→Aprire
4	Premere due volte "🔓" dell'interruttore della chiusura centralizzata.	Entro 5 secondi	Apertura
5	Aprire e chiudere due volte la porta del conducente.	Entro 10 secondi	Aprire→Chiudere→Aprire→Chiudere→Aprire
6	Premere due volte "🔓" dell'interruttore della chiusura centralizzata mentre si apre la porta.	Entro 10 secondi	Apertura
7	Aprire e chiudere una volta la porta del conducente.	Entro 10 secondi	Aprire→Chiudere→Aprire
8	Chiudere la porta.	Entro 5 secondi	Aprire→Chiudere

Viene emesso un segnale acustico e le funzioni vengono disabilitate.

– CONTINUA –

NOTA

Nelle operazioni di cui ai punti 4 e 6, premere lentamente l'interruttore della chiusura centralizzata. Se l'interruttore viene premuto rapidamente, le funzioni potrebbero non venire disabilitate.

▼ Abilitazione delle funzioni

Ripetendo la procedura di disabilitazione delle funzioni, queste ultime vengono abilitate. Viene emesso un singolo segnale acustico.

■ Cicalini e spia di avvertimento

Il sistema di accesso senza chiave con avviamento a pulsante attiva un cicalino e comanda l'accensione ad intermittenza della spia di avvertimento chiave di accesso sullo strumento combinato per limitare al minimo le operazioni errate e aiutare a proteggere il veicolo dai furti.

Per i dettagli, fare riferimento a "Cicalini e spia di avvertimento sistema di accesso senza chiave con avviamento a pulsante" ☞P215.

■ Quando la chiave di accesso elettronica non funziona correttamente

Fare riferimento a "Chiave di accesso elettronica: irregolare funzionamento della chiave di accesso elettronica" ☞P484.

■ Sostituzione della batteria della chiave di accesso elettronica

Fare riferimento a "Sostituzione della batteria della chiave di accesso elettronica" ☞P549.

2-3. Immobilizzatore

Il sistema immobilizzatore è concepito per impedire l'avviamento del motore a una persona non autorizzata. Il motore può funzionare solo con l'apposita chiave elettronica opportunamente preprogrammata. Se si tenta di avviare il motore con una chiave di accesso elettronica o una chiave non memorizzate, il motore non si avvierà. Anche se si avvia, si arresterà dopo pochi secondi. Questo sistema, tuttavia, non costituisce una garanzia antifurto al 100%.

⚠ ATTENZIONE

- **Non mettere la chiave direttamente sotto il sole o dovunque potrebbe scaldarsi.**
- **Non bagnare la chiave elettronica. Se la chiave si bagna, asciugarla immediatamente con un panno.**
- **Non modificare o rimuovere il sistema. Se il sistema viene modificato o rimosso, il suo corretto funzionamento non può essere garantito.**

NOTA

● Per proteggere il veicolo contro il furto osservare le seguenti precauzioni di sicurezza:

– Non lasciare mai il veicolo incustodito con la chiave di avviamento inserita.

– Prima di allontanarsi dal veicolo chiudere tutti i finestrini e il tetto apribile (se in dotazione) e bloccare le porte, il portellone posteriore e lo sportello di rifornimento carburante.

– Non lasciare a bordo del veicolo le chiavi di riserva o il numero di codice della chiave.

● Il veicolo dispone di un sistema immobilizer di tipo esente da manutenzione.

■ Spia di indicazione dell'immobilizzatore

Fare riferimento a "Spia di indicazione dell'immobilizzatore" ☞P219.

■ Chiave sostitutiva

Ogni volta che si richiede una nuova chiave si deve presentare la targhetta del numero della chiave originale. Prima di poter essere utilizzata, ogni nuova chiave deve essere opportunamente programmata con la codifica adatta per l'utilizzo con il sistema immobilizzatore del veicolo. Il numero massimo di chiavi che possono essere registrate per uno stesso veicolo è dettagliato di seguito.

● Quattro (modelli senza "sistema di accesso senza chiave con avviamento a pulsante")

● Sette (modelli con "sistema di accesso senza chiave con avviamento a pulsante")

Per registrare una nuova chiave è necessaria una chiave già registrata.

NOTA

Se si perde una chiave, il codice identificativo di questa è ancora memorizzato nel sistema immobilizzatore del veicolo. Per motivi di sicurezza, è consigliabile cancellare dalla memoria il codice identificativo della chiave smarrita. Per cancellare tale codice sono necessarie tutte le chiavi che verranno utilizzate.

Per i dettagli relativi alla registrazione della nuova chiave e alla cancellazione del codice identificativo della chiave smarrita, si raccomanda di contattare un concessionario SUBARU.

2-4. Telecomando porte

⚠ ATTENZIONE

- **Se si porta con sé il telecomando su un aeroplano, non premere il tasto del telecomando mentre si è sull'aereo. L'azionamento di qualsiasi tasto del telecomando provoca la trasmissione di onde radio che possono disturbare il funzionamento dell'aeroplano. Se si porta con sé il telecomando in una borsa su un aeroplano, adottare le opportune precauzioni per evitare l'azionamento dei tasti del telecomando.**
- **Evitare colpi e urti sul telecomando.**
- **Non smontare il telecomando.**
- **Non bagnare il telecomando. Se il telecomando si bagna, asciugarlo subito con un panno.**

– CONTINUA –

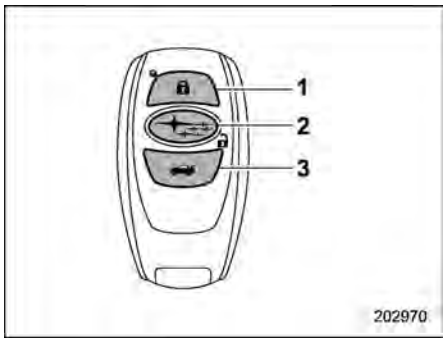

Chiave di accesso elettronica
1) Tasto di bloccaggio
2) Tasto di sbloccaggio
3) Pulsante di sbloccaggio portellone posteriore

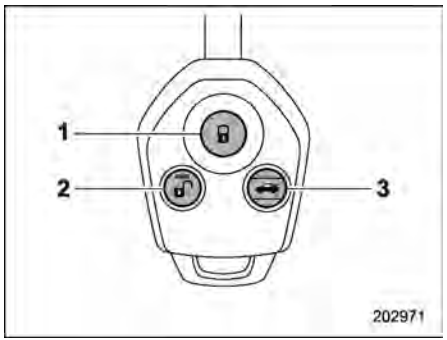

Telecomando
1) Tasto di bloccaggio
2) Tasto di sbloccaggio
3) Pulsante di sbloccaggio portellone posteriore

Il telecomando può essere usato a una distanza di circa 10 metri dal veicolo. Il sistema di telecomando porte è dotato delle funzioni seguenti.

- Bloccaggio o sbloccaggio di tutte le porte, inclusi il portellone posteriore e lo sportello di rifornimento carburante.
- Azionamento dei finestrini anteriori (ad eccezione dei modelli per l'Australia)*.

*: Per poter utilizzare questa funzione, è necessario farla prima attivare da un concessionario SUBARU.

Il raggio operativo del sistema diminuisce in zone vicino ad impianti o equipaggiamenti che emettono forti onde radio, come centrali elettriche, emittenti radio, torri televisive o telecomandi di elettrodomestici.

NOTA

- **Prima di abbandonare il veicolo, accertarsi che le porte siano bloccate.**
- **Il sistema di telecomando non funziona se la chiave è inserita nell'interruttore di accensione oppure se una delle porte o il portellone posteriore non sono completamente chiusi.**
- **Sui modelli con "sistema di accesso senza chiave con avviamento a pulsante", quando si preme il tasto di bloccaggio sulla chiave di accesso elettronica mentre questa si trova troppo vicina alla carrozzeria del veicolo, le funzioni di sbloccaggio senza chiave potrebbero non funzionare. In questo caso, le funzioni verranno ripristinate comandando lo sbloccaggio mediante il sistema di telecomando porte.**
- **L'impostazione di funzionamento dei lampeggiatori di emergenza può essere modificata da un concessionario SUBARU. Si raccomanda di contattare il proprio concessionario SUBARU per dettagli. Inoltre, per i modelli con display strumento combinato (LCD a**

colori), l'impostazione di funzionamento delle luci di emergenza può essere modificata tramite il display strumento combinato (LCD a colori). Per i dettagli, fare riferimento a "Vehicle Setting (Impostazioni veicolo)" ☞P231.

■ Bloccaggio delle porte

Premendo il pulsante di bloccaggio sulla chiave di accesso elettronica/trasmettitore si bloccano tutte le porte, il portellone posteriore e lo sportello di rifornimento carburante. Inoltre, i lampeggiatori di emergenza lampeggiano una volta.

NOTA

- **Se una delle porte (o il portellone posteriore) non è perfettamente chiusa, le luci di emergenza lampeggiano cinque volte (per i modelli con "sistema di accesso senza chiave con avviamento a pulsante" risuona cinque volte anche il cicalino di avvertimento esterno) per segnalare che le porte (o il portellone posteriore) non sono chiuse correttamente.**
- **Per i modelli con "sistema di accesso senza chiave con avviamento a pulsante", la porta anteriore viene sbloccata se si afferra la maniglia mentre una chiave di accesso elettronica si trova nel raggio di azione. Verificare sempre l'effettiva chiusura porte agendo sulla maniglia della porta posteriore.**

■ Sbloccaggio delle porte

Premere il tasto di sbloccaggio sulla chiave di accesso elettronica/trasmettitore in prossimità del veicolo.

▼ **Modelli senza la funzione di selezione di sbloccaggio delle porte**

- **Modelli senza doppio sistema di bloccaggio:**

Tutte le porte, il portellone posteriore e lo sportello di rifornimento carburante verranno sbloccati. Inoltre, i lampeggiatori di emergenza lampeggiano due volte.

- **Modelli con doppio sistema di bloccaggio:**

1. Solo la porta del conducente e lo sportello di rifornimento carburante vengono sbloccati. Inoltre, i lampeggiatori di emergenza lampeggiano due volte.
2. Premendo nuovamente il tasto di sblocco entro 5 secondi dallo sbloccaggio della porta del conducente, si sbloccano tutte le altre porte e il portellone posteriore.

▼ **Modelli con la funzione di selezione di sbloccaggio delle porte**

NOTA

Per ragioni di sicurezza, confermare che l'impostazione è "operativa" oppure "non operativa".

Con la funzione di selezione di sbloccaggio delle porte, si può sbloccare la porta del conducente senza sbloccare altre porte. L'impostazione operativa/non-operativa di questa funzione può essere cambiata da un concessionario SUBARU.

- **Operativa:**

Solo la porta del conducente e lo sportello di rifornimento carburante vengono sbloccati. Premendo nuovamente il tasto di sblocco entro 5 secondi dallo sbloccaggio della porta del conducente, si sbloccano tutte le altre porte e il portellone posteriore.

- **Non operativa:**

Tutte le porte, il portellone posteriore e lo sportello di rifornimento carburante vengono sbloccati.

Per ulteriori dettagli, si raccomanda di consultare un concessionario SUBARU.

– CONTINUA –

■ Bloccaggio automatico (modelli privi di doppio sistema di bloccaggio)

Se viene premuto il pulsante di sbloccaggio, tutte le porte, il portellone posteriore e lo sportello di rifornimento carburante vengono automaticamente bloccati dopo 30 secondi, a meno che durante tale periodo una delle quattro porte o il portellone posteriore vengano aperti.

L'impostazione di bloccaggio automatico operativa/non operativa e l'impostazione del tempo di bloccaggio (il periodo di tempo dopo il quale si verifica il bloccaggio) possono essere cambiate da un concessionario SUBARU. Si raccomanda di contattare il concessionario SUBARU più vicino per dettagli.

Inoltre, per i modelli con display strumento combinato (LCD a colori), questa impostazione può essere modificata tramite il display strumento combinato (LCD a colori). Per i dettagli, fare riferimento a "Vehicle Setting (Impostazioni veicolo)" ☞P231.

■ Sbloccaggio portellone posteriore

Premere l'apposito pulsante per sbloccare il portellone posteriore.

Le luci di emergenza lampeggiano due volte.

■ Apertura/chiusura dei finestrini anteriori (ad eccezione dei modelli per l'Australia)

⚠ AVVERTENZA

Il telecomando porte dovrebbe essere usato per aprire o chiudere i finestrini anteriori solo quando l'area intorno agli stessi è chiaramente visibile e dopo aver verificato che non vi sia un rischio che le persone rimangano incastrate nei finestrini anteriori.

Con il sistema e-BOXER spento, è possibile aprire e chiudere i finestrini anteriori utilizzando il sistema di telecomando porte dall'esterno del veicolo. Azionare i finestrini anteriori nel modo seguente.

- Tenere premuto il pulsante di bloccaggio per chiudere i finestrini anteriori.
- Tenere premuto il pulsante di sbloccaggio per aprire i finestrini anteriori.

NOTA

Per far attivare o disattivare questa funzione, si raccomanda di consultare un concessionario SUBARU.

■ Sostituzione della batteria

Fare riferimento a "Sostituzione della batteria" ☞P548.

■ Informazioni tecniche

I nomi commerciali, del modello e del fornitore di questo dispositivo sono come segue.

- Nome commerciale del dispositivo: SUBARU
- Nome commerciale del dispositivo: TB1G077
- Nome del fornitore: ALPS ELECTRIC

2-5. Chiusura delle porte

■ Bloccaggio e sbloccaggio dall'esterno

▼ Come bloccare e sbloccare il veicolo con la chiave

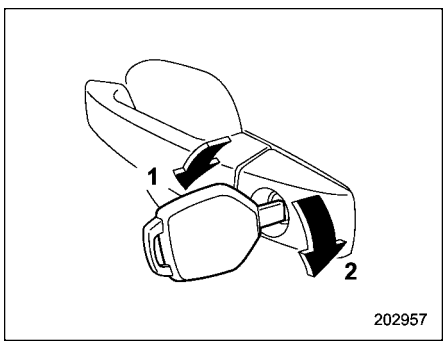

1) Ruotare la chiave verso la parte anteriore per bloccare.
2) Ruotare la chiave verso la parte posteriore per sbloccare.

NOTA

La chiave meccanica di emergenza (modelli con chiave di accesso elettronica) è direzionale. Se non è possibile inserire la chiave, cambiare la direzione verso cui è rivolto il lato scanalato e inserire nuovamente.

● Modelli senza un doppio sistema di bloccaggio:

Per bloccare la porta del conducente dall'esterno con la chiave, girarla verso la parte anteriore del veicolo.

Per sbloccare la porta, girare la chiave verso la parte posteriore del veicolo.

NOTA

Per bloccare tutte le porte compreso il portellone posteriore, bloccare qualsiasi porta a esclusione di quella del conducente dall'interno del veicolo, quindi bloccare la porta del conducente. Per i dettagli sul bloccaggio dall'interno del veicolo, fare riferimento a "Bloccaggio e sbloccaggio dall'interno" ☞P162.

● Modelli con un doppio sistema di bloccaggio:

Per bloccare le porte, il portellone posteriore e lo sportello di rifornimento carburante dall'esterno con la chiave, girare la chiave verso la parte anteriore del veicolo.

Per sbloccare le porte, il portellone posteriore e lo sportello di rifornimento carburante, girare la chiave verso la parte posteriore del veicolo.

▼ Come bloccare il veicolo senza la chiave

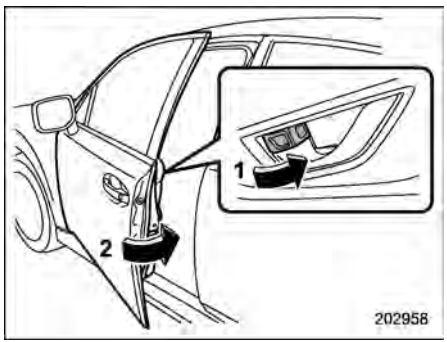

Esempio di porte anteriori

1) Ruotare in avanti la levetta di bloccaggio.
2) Tenere tirata la maniglia esterna mentre si chiude la porta anteriore.

Per bloccare la porta anteriore dall'esterno senza la chiave, ruotare la leva di bloccaggio in avanti tenendo tirata la maniglia esterna della porta mentre la si chiude.

Per bloccare la porta posteriore dall'esterno senza la chiave, ruotare la leva di bloccaggio verso la parte anteriore e chiudere la porta.

NOTA

● Quando si bloccano le porte dall'esterno senza usare la chiave, accertarsi sempre di non aver lasciato le chiavi

– CONTINUA –

all'interno.

● Per i modelli con doppio sistema di bloccaggio, non è possibile portare la leva di bloccaggio sulla porta del conducente in posizione di bloccaggio mentre la porta del conducente è aperta. Le leve di bloccaggio delle porte funzionano solo quando la porta del conducente è ben chiusa e il doppio sistema di bloccaggio è disattivato.

■ Bloccaggio e sbloccaggio dall'interno

▼ Come utilizzare la leva di bloccaggio

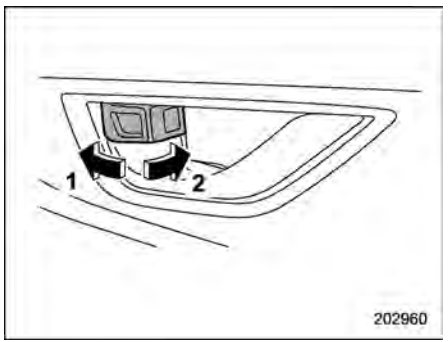

1) Ruotare all'indietro la leva di bloccaggio per sbloccare.
2) Ruotare in avanti la leva di bloccaggio per bloccare.

Prima che il veicolo si metta in movimento, sincerarsi sempre che tutte le porte e il portellone posteriore siano bloccati.

Con la porta sbloccata, sulla leva è visibile la tacca rossa.

⚠ AVVERTENZA

- **Tenere tutte le porte bloccate durante la guida, specialmente se a bordo ci sono bambini piccoli. Insieme al corretto utilizzo delle cinture di sicurezza e dei sistemi di ritenuta per bambini, il bloccaggio delle porte riduce il rischio di essere sbalzati fuori dal veicolo in caso di incidente. Esso contribuisce inoltre a evitare che i passeggeri cadano fuori in caso di apertura accidentale di una porta e che degli estranei entrino nel veicolo aprendo inaspettatamente le porte.**
- **Non tirare la maniglia della porta anteriore dall'interno durante la guida. La porta potrebbe aprirsi anche se è bloccata.**

NOTA

Per i modelli con doppio sistema di bloccaggio, se quest'ultimo è attivato, la porta non verrà sbloccata neppure quando si sposta la leva di bloccaggio porta all'indietro.

▼ Come azionare gli interruttori della chiusura centralizzata

Tutte le porte, il portellone posteriore e lo sportello di rifornimento carburante possono essere bloccati e sbloccati con l'interruttore della chiusura centralizzata situato sulla porta lato conducente.

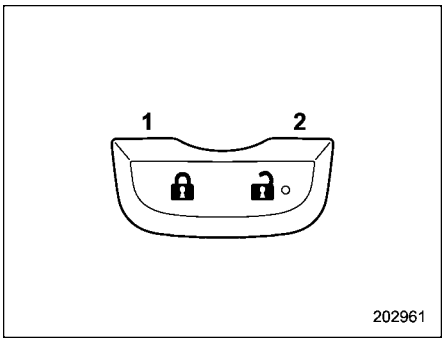

Esempio

1) Premere per bloccare.
2) Premere per sbloccare.

NOTA

● Modelli con doppio sistema di bloccaggio: quando il doppio sistema di bloccaggio è attivato, spingere l'inter-

ruttore della chiusura centralizzata in posizione di sbloccaggio non ha alcun effetto.

● Sui modelli per l'Australia, dopo avere bloccato tutte le porte e il portellone posteriore mediante il sistema di telecomando porte, la funzione di accesso senza chiave o il pulsante di bloccaggio del portellone posteriore elettrico (se in dotazione), premendo l'interruttore della chiusura centralizzata in posizione di sbloccaggio non si ottiene alcun effetto.

■ Bloccaggio/sbloccaggio porte automatico

Tutte le porte si bloccano o sbloccano automaticamente se si verificano le seguenti condizioni.

- Bloccaggio automatico delle porte
  – Quando il veicolo raggiunge una velocità di 20 km/h o superiore (impostazione predefinita di fabbrica).
  – Quando la leva del selettore viene portata in posizione diversa da "P".
- Sbloccaggio automatico delle porte
  – Quando la porta del conducente viene aperta (impostazione predefinita di fabbrica).
  – Quando l'interruttore di accensione viene portato in posizione OFF.
  – Quando la leva del selettore viene portata in posizione "P".

NOTA

● L'utente può modificare l'impostazione della chiusura delle porte e lo sbloccaggio automatico tramite lo strumento combinato. Fare riferimento a "Schermate di menu" ☞P230.

● Quando si blocca la porta utilizzando gli interruttori della chiusura centralizzata, la chiusura delle porte automatica non sarà operativa.

● Quando si sblocca la porta utilizzando gli interruttori della chiusura centralizzata, lo sbloccaggio delle porte automatico non sarà operativo.

● Al momento di scendere dal veicolo da una porta posteriore, assicurarsi di sbloccare tutte le porte premendo il lato di sbloccaggio dell'interruttore di chiusura centralizzata. Se una porta posteriore viene sbloccata con la leva della porta interna, la porta si apre e si chiude e la funzione di prevenzione del bloccaggio della chiave si attiva. Tutte le porte vengono sbloccate, viene visualizzato l'indicatore di avvertimento della prevenzione del bloccaggio della chiave "🔑" e viene emesso un cicalino di avvertimento.

■ Funzione di prevenzione del bloccaggio della chiave (modelli senza doppio sistema di bloccaggio)

Nelle condizioni seguenti, nessuna porta si bloccherà quando l'interruttore di chiusura delle porte viene premuto con la porta lato guida aperta.

- La chiave è ancora nell'interruttore di accensione (modelli senza "sistema di accesso senza chiave con avviamento a pulsante").
- L'interruttore di accensione si trova in posizione "ACC" oppure "ON" (modelli con "sistema di accesso senza chiave con avviamento a pulsante").

NOTA

● L'impostazione funzione operativa/non operativa può essere cambiata da un concessionario SUBARU. Si raccomanda di contattare un concessionario SUBARU per dettagli.

● Quando si lascia il veicolo, sincerarsi che si tiene la chiave prima di bloccare le porte.

● Al momento di scendere dal veicolo da una porta posteriore, assicurarsi di sbloccare tutte le porte premendo il lato di sbloccaggio dell'interruttore di chiusura centralizzata. Se una porta

– CONTINUA –

posteriore viene sbloccata con la leva della porta interna, la porta si apre e si chiude e la funzione di prevenzione del bloccaggio della chiave si attiva. Tutte le porte vengono sbloccate, viene visualizzato l'indicatore di avvertimento della prevenzione del bloccaggio della chiave " " e viene emesso un cicalino di avvertimento.

▼ **Con la funzione di prevenzione del bloccaggio della chiave non operativa**

Per rendere non operativa questa impostazione, si raccomanda di consultare un concessionario SUBARU.

È possibile bloccare le porte nel modo seguente.

- Se la leva di bloccaggio viene girata verso la parte anteriore (di bloccaggio) con la porta del conducente aperta, alla chiusura della porta essa viene bloccata.
- Se la chiave di riserva è utilizzata per bloccare la porta del conducente dall'esterno del veicolo, la porta è bloccata.

■ Funzione di prevenzione dello scaricamento della batteria ausiliaria da 12 V

Quando una porta o il portellone posteriore non sono chiusi completamente, le luci interne rimangono accese. Molte luci si spengono comunque automaticamente tramite la funzione di prevenzione dello scaricamento della batteria ausiliaria da 12 V per prevenirne lo scaricamento. Le seguenti luci interne sono soggette a questa funzione.

Articolo	Posizione interruttore	Spegnimento automatico
Luci di lettura	DOOR	Dopo circa 20 minuti
Plafoniera	DOOR	Dopo circa 20 minuti
Luce dell'interruttore di accensione	—	Dopo circa 20 minuti
Luce del vano di carico	DOOR	Dopo circa 20 minuti
Luce portellone posteriore (se in dotazione)	DOOR	Dopo circa 20 minuti

NOTA

- **L'impostazione predefinita di questa funzione è "operativa". L'impostazione di funzionamento/non funzionamento di questa funzione può essere cambiata in un concessionario SUBARU. Consigliamo di contattare un concessionario SUBARU per far cambiare le impostazioni.**
- **Quando si lascia il veicolo, sincerarsi che tutte le porte e il portellone posteriore sono completamente chiusi.**
- **Per modelli con interruttore di accensione a pulsante, la funzione di prevenzione dello scaricamento della batteria non funziona con l'interruttore di accensione in posizione "ACC" o "ON".**
- **Per modelli senza interruttore di accensione a pulsante, la funzione di prevenzione dello scaricamento della batteria non funziona con la chiave di accensione inserita nell'interruttore di accensione.**

2-6. Doppio sistema di bloccaggio (se in dotazione)

Il doppio sistema di bloccaggio è un sistema antifurto. Si attiva quando le porte vengono bloccate con la chiave o con il telecomando. Quando il sistema è attivo, le porte non possono essere sbloccate con l'interruttore della chiusura centralizzata e con le leve di bloccaggio all'interno dell'abitacolo.

⚠ AVVERTENZA

Non attivare mai il doppio sistema di bloccaggio quando vi sono passeggeri all'interno dell'abitacolo. Con il sistema attivato, le persone all'interno del veicolo non possono aprire le porte dall'interno. Ciò potrebbe causare lesioni gravi o mortali.

■ Attivazione del doppio sistema di bloccaggio

▼ Attivazione del sistema con la chiave

1. Estrarre la chiave dall'interruttore di accensione (modelli senza "sistema di accesso senza chiave con avviamento a pulsante")/portare l'interruttore di accensione a pulsante in posizione "OFF" (modelli con "sistema di accesso senza chiave con avviamento a pulsante") e accertarsi che non vi siano passeggeri nel veicolo.
2. Chiudere saldamente tutte le porte ed il portellone posteriore.

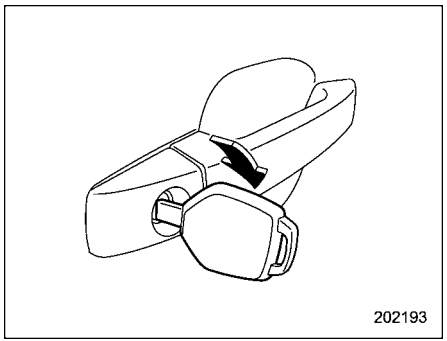

3. Inserire la chiave nella serratura della porta del guidatore, quindi girarla nella direzione di bloccaggio per attivare il doppio sistema di bloccaggio. Tutte le porte, il portellone posteriore e lo sportello di rifornimento carburante vengono bloccati.

▼ Attivazione del sistema con il telecomando

1. Estrarre la chiave dall'interruttore di accensione (modelli senza "sistema di accesso senza chiave con avviamento a pulsante")/portare l'interruttore di accensione a pulsante in posizione "OFF" (modelli con "sistema di accesso senza chiave con avviamento a pulsante") e accertarsi che non vi siano passeggeri nel veicolo.
2. Chiudere saldamente tutte le porte ed il portellone posteriore.
3. Premere il pulsante "🔒" sulla chiave di accesso elettronica o il pulsante "🔒" sul trasmettitore. I lampeggiatori di emergenza lampeggiano una volta e il doppio sistema di bloccaggio viene attivato. Tutte le porte, il portellone posteriore e lo sportello di rifornimento carburante vengono bloccati.

NOTA

Sui modelli dotati di funzione di accesso senza chiave, è possibile attivare il doppio sistema di bloccaggio toccando il sensore di bloccaggio porte.

– CONTINUA –

■ Disattivazione del doppio sistema di bloccaggio

▼ Disattivazione del sistema con la chiave

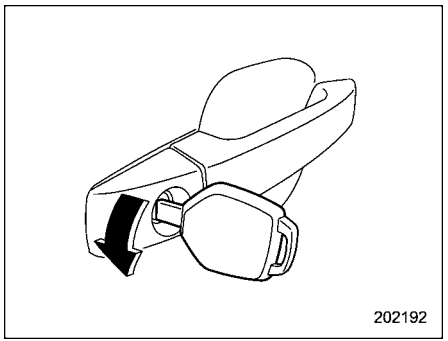

Inserire la chiave nella serratura della porta del guidatore, quindi girarla in direzione di sbloccaggio per disattivare il doppio sistema di bloccaggio. Tutte le porte, il portellone posteriore e lo sportello di rifornimento carburante vengono sbloccati.

▼ Disattivazione del sistema con il telecomando

Premere il pulsante "🔓" sulla chiave di accesso elettronica o il pulsante "🔓" sul trasmettitore. I lampeggiatori di emergenza lampeggiano due volte e il doppio sistema di bloccaggio viene disattivato. La porta del conducente e lo sportello di rifornimento carburante vengono sbloccati.

NOTA

Sui modelli dotati di funzione di accesso senza chiave, è possibile disattivare il doppio sistema di bloccaggio afferrando la maniglia della porta.

■ In caso di emergenza

Se si resta chiusi all'interno del veicolo in seguito ad un incidente o per altre situazioni impreviste, sbloccare le porte con uno dei seguenti metodi.

- Estrarre la chiave dall'interruttore di accensione e premere il tasto "🔓" sul telecomando (modelli senza funzione di accesso senza chiave).
- Posizionare l'interruttore di accensione a pulsante su OFF, quindi premere il tasto "🔓" sulla chiave di accesso elettronica (modelli con funzione di accesso senza chiave).
- Posizionare l'interruttore di accensione su "ON" e aprire il finestrino del conducente. Inserire la chiave nella serratura della porta del conducente e ruotarla nella direzione di sbloccaggio.
- Rompere uno dei finestrini e uscire.

■ Se la batteria è scarica

Se il doppio sistema di bloccaggio non può essere disattivato perché la batteria ausiliaria da 12 V o quella del telecomando sono scariche, un fusibile è bruciato oppure si è verificato un altro problema elettrico, inserire la chiave nella serratura della porta del guidatore e girarla nella direzione di sbloccaggio.

■ Ripristino del doppio sistema di bloccaggio

Il doppio sistema di bloccaggio deve essere ripristinato quando la batteria ausiliaria da 12 V è stata scollegata temporaneamente per la sostituzione o ricarica. Per ripristinare il sistema, girare una volta la chiave nella direzione di sbloccaggio oppure premere il pulsante "🔓" sulla chiave di accesso elettronica o il pulsante "🔓" sul trasmettitore. Il doppio sistema di bloccaggio funzionerà normalmente.

NOTA

Sui modelli dotati di funzione di accesso senza chiave, è possibile ripristinare il doppio sistema di bloccaggio afferrando la maniglia della porta.

2-7. Funzione preventiva sbloccaggio con interruttore della chiusura centralizzata

⚠ AVVERTENZA

Non bloccare mai le porte con il telecomando quando vi sono passeggeri all'interno del veicolo. In tal caso si avvia la funzione di disattivazione sbloccaggio con l'interruttore della chiusura centralizzata e quindi i passeggeri nel veicolo non possono aprire le porte dall'interno. Ciò potrebbe causare lesioni gravi o anche mortali.

I modelli Australia sono forniti di una funzione di antifurto che impedisce lo sbloccaggio delle porte con l'interruttore della chiusura centralizzata. Questa funzione è attivata nella situazione seguente, sbloccando le portiere con l'interruttore della chiusura centralizzata.

- Le porte vengono bloccate tramite la funzione di accesso senza chiave (se in dotazione). Fare riferimento a "Sistema di accesso senza chiave con avviamento a pulsante" ☞P142.
- Le porte sono bloccate con il sistema di telecomando porte. Fare riferimento a "Telecomando porte" ☞P157.
- Le porte vengono bloccate utilizzando il pulsante di bloccaggio del portellone posteriore elettrico.

Questa funzione si annulla nelle seguenti situazioni.

- Le porte vengono sbloccate con il sistema di telecomando porte.
- Le porte vengono sbloccate tramite la funzione di accesso senza chiave (se in dotazione).
- Quando l'interruttore di accensione è in posizione "ON".

NOTA

- **Anche se questa funzione è attivata, le porte possono essere sbloccate con le relative leve di bloccaggio, fare riferimento a "Bloccaggio e sbloccaggio dall'interno" ☞P162.**
- **Questa funzione non è attivata quando le porte sono bloccate con la chiave o l'interruttore della chiusura centralizzata.**

2-8. Chiusure di sicurezza per bambini

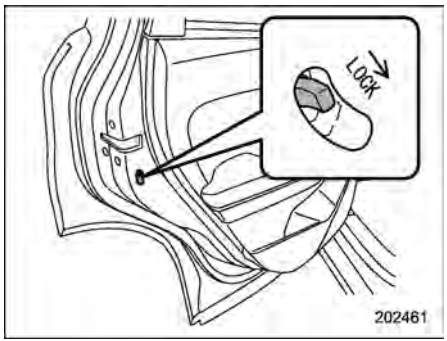

Ciascuna porta posteriore è dotata di una chiusura di sicurezza per bambini. Quando la levetta della chiusura di sicurezza per bambini si trova in posizione "LOCK", la porta non può essere aperta dall'interno. La porta può essere aperta solo dall'esterno.

– CONTINUA –

⚠ AVVERTENZA

Con i bambini sui sedili posteriori, ruotare sempre le chiusure di sicurezza per bambini in posizione "LOCK". Se il bambino apre involontariamente la porta e cade dalla vettura, può riportare gravi lesioni.

2-9. Finestrini

⚠ AVVERTENZA

Per evitare gravi lesioni personali causate da un funzionamento accidentale o scorretto o dalle azioni di un bambino, il conducente è responsabile senza eccezioni delle seguenti istruzioni.

- **Nell'azionare gli alzacristalli elettrici fare particolare attenzione che le dita, le braccia o la testa dei passeggeri non restino incastrati nel finestrino.**
- **Bloccare sempre il finestrino del passeggero con l'apposito interruttore quando vi sono bambini a bordo.**
- **Portare sempre con sé la chiave per motivi di sicurezza quando ci si allontana dal veicolo e non lasciare mai bambini incustoditi all'interno del veicolo. La mancata osservanza di questa precauzione potrebbe portare a lesioni, se il bambino dovesse azionare gli alzacristalli elettrici.**

NOTA

- **È possibile aprire e chiudere i finestrini anteriori dall'esterno del veicolo utilizzando il sistema di telecomando porte (ad eccezione dei modelli per l'Australia). Fare riferimento a "Apertura/chiusura dei finestrini anteriori (ad eccezione dei modelli per l'Australia)" ☞P160.**
- **Se l'impianto alzacristalli elettrici rileva una resistenza, un impatto o un'anomalia, il funzionamento dei finestrini potrebbe interrompersi automaticamente per prevenire ulteriori inceppamenti, incastri o malfunzionamenti.**
  - **– Il finestrino che si sta chiudendo si abbassa leggermente e si arresta.**
  - **– Il finestrino che si sta aprendo smette di abbassarsi.**
- **L'impianto alzacristalli elettrici potrebbe rilevare una resistenza, un impatto o un'anomalia nei seguenti casi.**
  - **– Un oggetto di dimensioni rilevanti è incastrato tra il finestrino e il relativo telaio.**
  - **– Un oggetto estraneo è incastrato tra il finestrino e il relativo telaio.**
  - **– Il veicolo passa su una buca profonda.**
- **Il finestrino non si chiude per alcuni secondi dopo che è stato arrestato automaticamente dal sistema.**

■ Funzionamento alzacristalli elettrico

▼ Interruttori alzacristalli elettrico

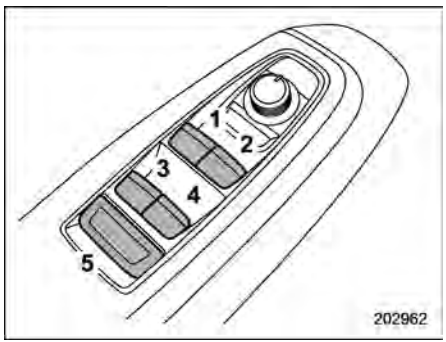

Interruttori alzacristalli elettrici sul lato conducente

1) Per finestrino anteriore sinistro (con funzione di sollevamento ed abbassamento automatico a un tocco)
2) Per finestrino anteriore destro (con funzione di sollevamento ed abbassamento automatico a un tocco)
3) Per finestrino posteriore sinistro
4) Per finestrino posteriore destro
5) Interruttore di bloccaggio

Tutti i finestrini possono essere comandati dagli interruttori alzacristalli elettrici sulla porta lato conducente.

Questi interruttori si illuminano quando sono attivati.

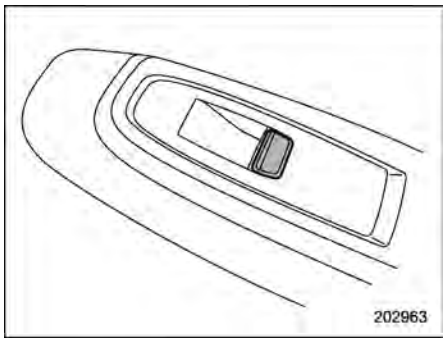

Interruttori alzacristalli elettrici del passeggero

I finestrini di tutti i passeggeri possono essere comandati dall'interruttore alzacristalli elettrico situato sulla porta.

Questi interruttori si illuminano quando sono attivati.

▼ Azionamento del finestrino

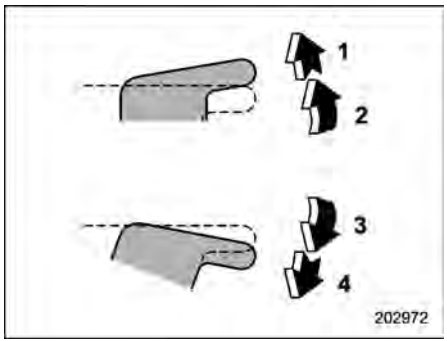

Con funzione di sollevamento e abbassamento automatico a un tocco

1) Chiusura automatica*
2) Chiusura
3) Apertura
4) Apertura automatica*

*: Per fermare la corsa del cristallo in posizione intermedia, spostare l'interruttore in direzione opposta.

– CONTINUA –

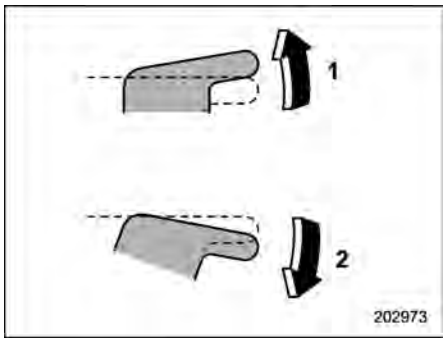

Senza funzione di sollevamento e abbassamento automatico a un tocco
1) Chiusura
2) Apertura

NOTA

Evitare quanto segue.

- **Continuare ad azionare un interruttore nella stessa direzione dopo che il finestrino si è completamente chiuso o aperto.**
- **Continuare ad azionare tre o più interruttori contemporaneamente nella stessa direzione dopo che i finestrini si sono completamente chiusi o aperti.**

Le operazioni sopra descritte potrebbero causare l'attivazione dell'interruttore automatico degli alzacristalli elettrici e potrebbe non essere possibile aprire o chiudere il finestrino. È importante inizializzare gli alzacristalli elettrici. Fare riferimento a "Inizializzazione degli alzacristalli elettrici (finestrini con funzione di sollevamento/abbassamento automatico a un tocco)" ☞P171.

▼ Funzione anti-incastro (finestrini con funzione di sollevamento/abbassamento automatico a un tocco)

Se durante la chiusura automatica il finestrino rileva la presenza di un oggetto di dimensioni rilevanti incastrato tra il finestrino e il relativo telaio, il finestrino si abbassa leggermente in modo automatico e quindi si arresta.

Se un oggetto estraneo rimane incastrato mentre il finestrino si sta aprendo automaticamente, il finestrino si arresta.

⚠ ATTENZIONE

- **Non tentare di testare questa funzione utilizzando dita, mani o altre parti del corpo.**
- **La funzione anti-incastro potrebbe non attivarsi correttamente se un oggetto rimane incastrato appena prima della completa chiusura del finestrino.**

NOTA

- **Se un finestrino rileva un impatto simile a quello provocato da un oggetto incastrato (ad esempio quando il veicolo passa su una buca profonda), la funzione anti-incastro potrebbe attivarsi.**
- **Dopo l'attivazione della funzione anti-incastro, il finestrino non può chiudersi per alcuni secondi.**

▼ Funzione di ritardo (finestrini con funzione di sollevamento/abbassamento automatico a un tocco)

È possibile azionare i finestrini per circa 40 secondi dopo aver portato l'interruttore di accensione in posizione "ACC" o "OFF". Se viene aperta una porta anteriore nell'arco di questi 40 secondi, la funzione di ritardo viene annullata.

▼ **Bloccaggio dei finestrini dei passeggeri**

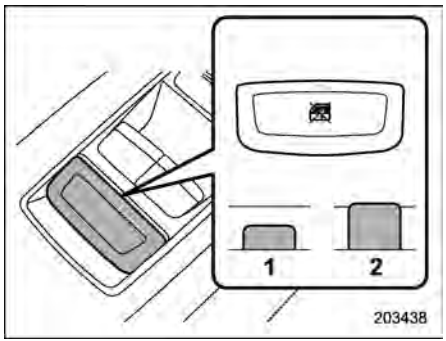

1) Bloccaggio
2) Sbloccaggio

Quando l'interruttore di bloccaggio è in posizione di bloccaggio, i finestrini posteriori non possono essere azionati dagli interruttori del lato conducente. Anche gli interruttori lato passeggero e posteriori non sono operativi.

Quando l'indicatore degli interruttori alzacristalli non si illumina, non è possibile azionarli.

■ Inizializzazione degli alzacristalli elettrici (finestrini con funzione di sollevamento/abbassamento automatico a un tocco)

Se la funzione di sollevamento/abbassamento automatico a un tocco non funziona correttamente, azionare ciascun finestrino secondo la procedura seguente per inizializzare l'impianto alzacristalli elettrici.

1. Chiudere la porta.
2. Portare l'interruttore di accensione su "ON".
3. Aprire completamente il finestrino, quindi tenere premuto l'interruttore degli alzacristalli elettrici per circa 1 secondo.
4. Chiudere completamente il finestrino, quindi tenere tirato l'interruttore degli alzacristalli elettrici per circa 1 secondo.

2-10. Portellone posteriore

⚠ ATTENZIONE

Quando si caricano o si scaricano bagagli, prestare attenzione a non entrare in contatto con i gas di scarico del motore o il tubo di scappamento, che essendo ad alta temperatura possono causare ustioni.

■ Portellone posteriore manuale (se in dotazione)

Il portellone posteriore può essere bloccato o sbloccato in uno dei seguenti modi.

- Interruttore della chiusura centralizzata: Fare riferimento a "Come azionare gli interruttori della chiusura centralizzata" ☞P162.
- Sistema di accesso senza chiave con avviamento a pulsante (se in dotazione): Fare riferimento a "Sistema di accesso senza chiave con avviamento a pulsante" ☞P142.
- Telecomando porte: Fare riferimento a "Telecomando porte" ☞P157.
- Bloccaggio e sbloccaggio dall'esterno con la chiave (modelli con doppio sistema

– CONTINUA –

di bloccaggio): Fare riferimento a “Bloccaggio e sbloccaggio dall’esterno” ☞P161.

- Bloccaggio/sbloccaggio delle porte automatico: Fare riferimento a “Bloccaggio/sbloccaggio porte automatico” ☞P163.

Per aprire:

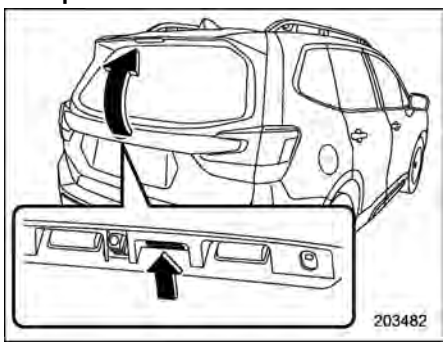

Pulsante di apertura portellone posteriore

1. Sbloccare il portellone posteriore.
2. Premere e tenere premuto il pulsante di apertura del portellone posteriore. Il portellone posteriore si aprirà leggermente.
3. Mantenere il portellone posteriore e sollevarlo lentamente.

NOTA

Se il portellone posteriore non può essere sbloccato a causa della batteria scarica del veicolo, anomalie nel sistema di bloccaggio/sbloccaggio o altre cause, si può sbloccarlo azionando manualmente la leva di rilascio del portellone posteriore. Per la procedura, fare riferimento a “Portellone posteriore: se il portellone posteriore non può essere aperto” ☞P486.

Per chiudere:

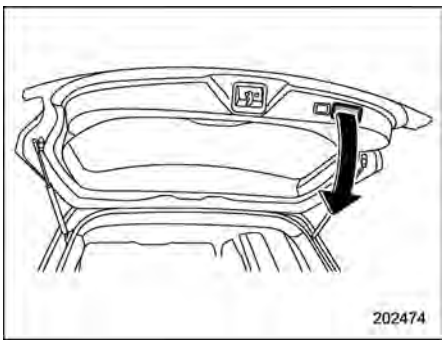

Abbassare il portellone posteriore lentamente e spingerlo verso il basso con decisione fino allo scatto del blocco.

Il portellone posteriore può essere abbassato facilmente tirandolo verso il basso dalla maniglia incassata.

⚠ AVVERTENZA

- **Per evitare che i gas di scarico penetrino nell’abitacolo, tenere sempre ben chiuso il portellone posteriore durante la marcia.**
- **Non tentare di chiudere il portellone posteriore tenendolo dalla maniglia incassata. Evitare inoltre di chiudere il portellone posteriore tirando la maniglia incassata dall’interno del vano di carico. Vi è il rischio di incastro e di lesioni alle mani.**

⚠ ATTENZIONE

- **Fare attenzione che buste di plastica o cellophane non restino incastrate nei tiranti del portellone posteriore e non danneggiarli durante le operazioni durante le operazioni di carico e scarico. Ciò potrebbe provocare perdite di gas dai tiranti i quali non sarebbero più in grado di tenere aperto il portellone posteriore.**
- **Fare attenzione a non battere la testa o il viso contro il portellone posteriore durante la sua apertura e chiusura e nelle operazioni di**

carico e scarico.

■ Azionamento automatico del portellone posteriore (se in dotazione)

⚠ AVVERTENZA

- **Quando si apre il portellone posteriore, assicurarsi che non vi siano persone nelle vicinanze. Nell'eventualità che il portellone posteriore colpisse una parte del corpo, potrebbe provocare lesioni.**
- **Nel chiudere il portellone posteriore, fare particolare attenzione affinché le dita, le braccia, il collo, la testa dei passeggeri o altri oggetti non restino incastrati. In caso contrario sono possibili lesioni personali gravi da incastro.**
- **Se durante l'azionamento automatico del portellone posteriore le condizioni di funzionamento non sono state soddisfatte, verrà emesso un segnale acustico e l'azionamento automatico verrà disattivato. In tal caso il portellone posteriore potrebbe aprirsi o chiudersi improvvisamente. Prestare attenzione onde evitare che una qualsiasi persona o oggetto venga colpito dal portellone posteriore o vi resti incastrato.**
- **Dopo l'apertura del portellone posteriore in pendenza utilizzando la funzione di azionamento automatico portellone posteriore, il portellone posteriore potrebbe chiudersi. Sincerarsi che il portellone posteriore si sia fermato completamente dopo l'apertura.**
- **Portare sempre la chiave con sé quando si lascia il veicolo per sicurezza e non lasciare mai bambini incustoditi all'interno del veicolo. La mancata osservanza di questa raccomandazione potrebbe comportare lesioni a un bambino che premesse il pulsante di azionamento automatico del portellone posteriore.**
- **Il conducente deve essere a conoscenza e prestare estrema attenzione alle proprie responsabilità.**
- **Il pulsante di azionamento automatico portellone posteriore dovrebbe essere usato solo per aprire o chiudere il portellone posteriore quando l'area intorno allo stesso è chiaramente visibile e dopo aver verificato che non vi sia un rischio di schiacciamento delle persone nel portellone.**

⚠ ATTENZIONE

Per chiudere il portellone posteriore dopo averlo aperto con la funzione memoria, utilizzare l'azionamento automatico. Se si chiude il portellone posteriore a mano esercitando una forza maggiore, l'azionamento automatico potrebbe danneggiarsi.

L'azionamento automatico del portellone posteriore si attiva solo se vengono soddisfatte tutte le condizioni seguenti.

- Il veicolo è completamente fermo.
- La temperatura esterna è compresa tra −30°C e 70°C.
- L'interruttore di accensione è in posizione "LOCK"/"OFF" o "ACC". Oppure l'interruttore di accensione è in posizione "ON" e la leva del selettore è in posizione "P".

– CONTINUA –

NOTA

- **Se il pulsante viene premuto ripetutamente mentre l'azionamento automatico portellone posteriore è in funzione, il sistema potrebbe ignorare l'attivazione del pulsante, onde evitare di subire danni. Non premere il pulsante inutilmente.**
- **Se il veicolo riprende la marcia mentre il portellone posteriore si sta aprendo, viene attivato un cicalino e il portellone si chiude automaticamente. Se a questo punto viene rilevato un inceppamento, l'azionamento automatico del portellone posteriore viene disattivato e il portellone non verrà chiuso. In tal caso, chiudere il portellone posteriore con le procedure standard.**
- **Se si tenta di aprire il portellone posteriore utilizzando la funzione di azionamento automatico immediatamente dopo averlo chiuso con la stessa funzione di azionamento automatico, si avvertirà un segnale acustico e il portellone posteriore non si aprirà. Attendere un certo tempo prima di cercare di aprire il portellone posteriore mediante la funzione di azionamento automatico portellone posteriore. Se si desidera aprirlo immediatamente, procedere manualmente.**

▼ Funzionamento

NOTA

- **Il portellone posteriore rimarrà sbloccato anche dopo essere stato chiuso. Bloccare sempre il portellone posteriore quando ci si allontana dal veicolo.**
- **Se non è possibile aprire/chiudere il portellone posteriore eseguendo l'operazione descritta qui, verrà emesso tre volte un breve segnale acustico elettronico (tre bip).**

▽ **Con l'azionamento del pulsante del portellone posteriore elettrico (diverso dai pulsanti sul portellone posteriore)**

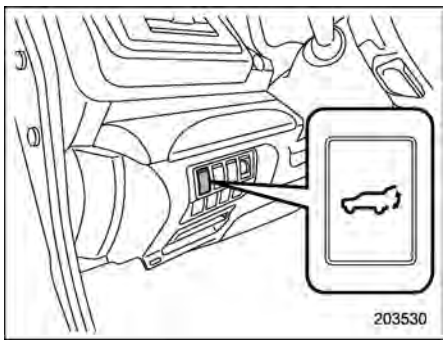

Pulsante del portellone posteriore elettrico sulla plancia portastrumenti (modelli con guida a sinistra)

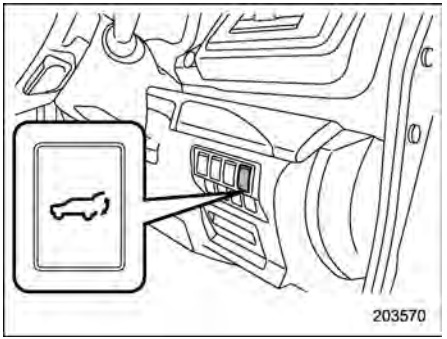

Pulsante del portellone posteriore elettrico sulla plancia portastrumenti (modelli con guida a destra)

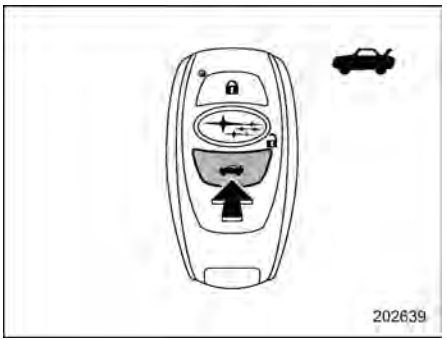

Pulsante del portellone posteriore elettrico sulla chiave di accesso elettronica

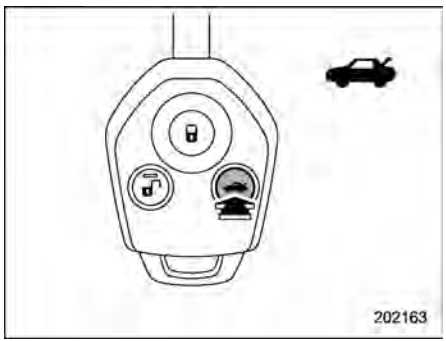

Pulsante del portellone posteriore elettrico sul trasmettitore

Per aprire il portellone posteriore:

Premere e tenere premuto il pulsante dell'azionamento automatico portellone posteriore quando il portellone posteriore è chiuso. Il portellone posteriore si aprirà automaticamente. Quindi le luci di emergenza funzioneranno come segue:

- Quando si aziona il pulsante del portellone posteriore elettrico sulla plancia portastrumenti/trasmettitore: lampeggia due volte.
- Quando si aziona il pulsante del portellone posteriore elettrico sulla chiave di accesso elettronica: lampeggia quattro volte.

NOTA

- **Se il portellone posteriore non può essere aperto azionando il relativo pulsante sul quadro strumenti, sbloccarlo con la funzione di accesso senza chiave o il sistema di telecomando porte. In seguito sarà possibile aprire il portellone posteriore utilizzando il relativo pulsante sul quadro strumenti.**
- **Per impostazione di fabbrica (impostazione predefinita), il pulsante "🚗" sulla chiave di accesso elettronica o sul trasmettitore deve essere tenuto premuto. Questa impostazione può essere disattivata o impostata su doppia pressione da un concessionario SUBARU. Per ulteriori dettagli, consultare un concessionario SUBARU.**

Per interrompere l'apertura del portellone posteriore:

Premere brevemente il pulsante dell'azionamento automatico portellone posteriore mentre il portellone posteriore è aperto. I lampeggiatori di emergenza lampeggiano due volte.

Se si preme di nuovo il pulsante del portellone posteriore elettrico, il portellone posteriore si chiude.

È possibile aprire il portellone posteriore premendo brevemente il pulsante del portellone posteriore elettrico mentre questo si sta chiudendo.

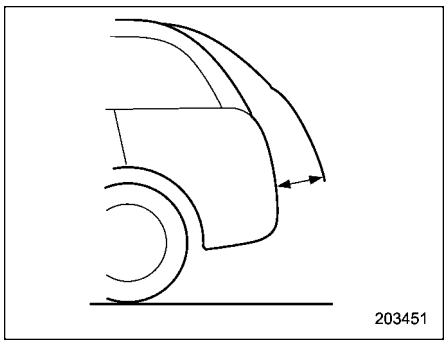

NOTA

L'apertura del portellone posteriore non può essere interrotta quando questo si trova in un raggio di circa 5 cm dalla posizione di chiusura completa. Il sistema ignora l'azionamento di qualsiasi pulsante e il portellone posteriore continua ad aprirsi.

Per chiudere il portellone posteriore:

Premere e tenere premuto il pulsante di azionamento automatico portellone posteriore. I lampeggiatori di emergenza lampeggiano due volte. Se si preme di nuovo brevemente il pulsante del portellone posteriore elettrico, il portellone posteriore

– CONTINUA –

si apre.

NOTA

Per impostazione di fabbrica (impostazione predefinita), il pulsante "🚗" sulla chiave di accesso elettronica o sul trasmettitore deve essere tenuto premuto. Questa impostazione può essere disattivata o impostata su doppia pressione da un concessionario SUBARU. Per ulteriori dettagli, consultare un concessionario SUBARU.

▽ **Tramite i pulsanti sul portellone posteriore**

NOTA

Dopo aver eseguito le seguenti procedure, le luci di emergenza lampeggeranno due volte.

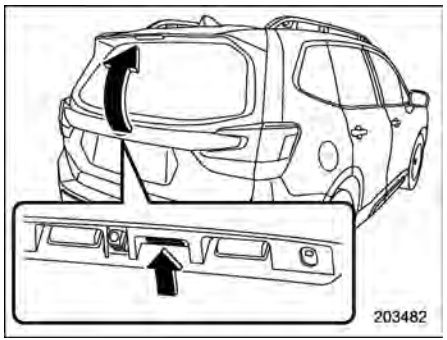

Pulsante di apertura portellone posteriore

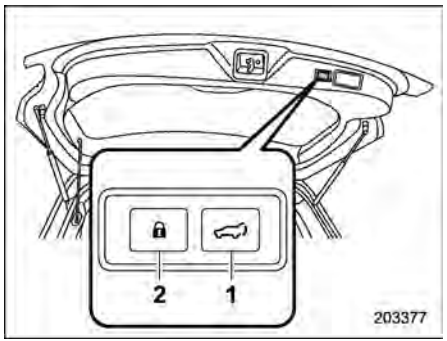

Pulsante di azionamento automatico del portellone posteriore sul margine interno del portellone posteriore

1) Pulsante dell'azionamento automatico portellone posteriore
2) Pulsante di bloccaggio del portellone posteriore elettrico

Per aprire il portellone posteriore:

1. Per i modelli con "sistema di accesso senza chiave con avviamento a pulsante", portare con sé la chiave di accesso elettronica. Per i modelli senza "sistema di accesso senza chiave con avviamento a pulsante", sbloccare il portellone posteriore.
2. Premere brevemente il pulsante di apertura del portellone posteriore quando il portellone posteriore è chiuso.

Il portellone posteriore si aprirà automaticamente.

Per interrompere l'apertura del portellone posteriore:

Premere brevemente uno dei seguenti pulsanti mentre il portellone posteriore si sta aprendo.

- Pulsante di apertura portellone posteriore
- Pulsante di azionamento automatico del portellone posteriore sul margine interno del portellone posteriore

Se si preme di nuovo il pulsante del portellone posteriore elettrico, il portellone posteriore si chiude. È possibile aprire il portellone posteriore premendo brevemente il pulsante del portellone posteriore elettrico mentre questo si sta chiudendo.

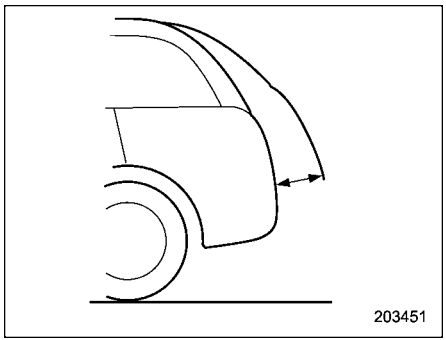

NOTA

L'apertura del portellone posteriore non può essere interrotta quando questo si trova in un raggio di circa 5 cm dalla posizione di chiusura completa. Il sistema ignora l'azionamento di qualsiasi pulsante e il portellone posteriore continua ad aprirsi.

Per chiudere il portellone posteriore:

Premere brevemente uno dei pulsanti seguenti.

- Pulsante di apertura portellone posteriore
- Pulsante di azionamento automatico del portellone posteriore sul margine interno del portellone posteriore

Se si preme di nuovo il pulsante del portellone posteriore elettrico, il portellone posteriore si apre.

Per bloccare le porte con il pulsante di bloccaggio del portellone posteriore elettrico:

Portare con sé la chiave di accesso elettronica, chiudere tutte le porte e premere il pulsante di bloccaggio del portellone posteriore elettrico. Tutte le porte, il portellone posteriore e lo sportello di rifornimento carburante sono bloccati e il portellone posteriore viene chiuso. Inoltre, i lampeggiatori di emergenza lampeggiano una volta.

NOTA

- **Premendo il pulsante di bloccaggio del portellone posteriore elettrico per più di 2 secondi, tutte le porte vengono bloccate; tuttavia, la funzione di chiusura porte automatica del portellone posteriore viene annullata.**
- **Se una delle porte non è completamente chiusa, il cicalino di avvertimento esterno risuona cinque volte per segnalare questa condizione.**

▽ **Tramite funzionamento manuale**

Per aprire il portellone posteriore:

Sollevare il portellone posteriore, quando si trova a metà corsa. Il portellone posteriore si aprirà automaticamente.

Per chiudere il portellone posteriore:

Abbassare il portellone posteriore quando è aperto. Il portellone posteriore si chiuderà automaticamente.

NOTA

- **Se il portellone posteriore si muove lentamente, l'apertura o la chiusura automatica potrebbero non funzionare.**
- **Quando ci si allontana dal veicolo, assicurarsi che tutte le porte e il portellone posteriore siano completamente bloccati.**

▼ **Funzionamento manuale**

NOTA

Si raccomanda di utilizzare la funzione di apertura/chiusura automatica del portellone posteriore. Per l'azionamento manuale è necessaria forza fisica.

È comunque possibile chiudere manualmente il portellone posteriore elettrico. Fare riferimento a "Portellone posteriore manuale" ☞P171.

– CONTINUA –

▼ Funzione memoria

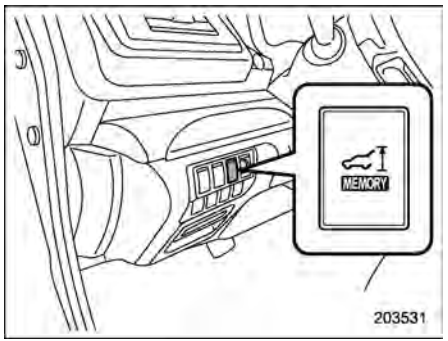

Interruttore di memoria (modelli con guida a sinistra)

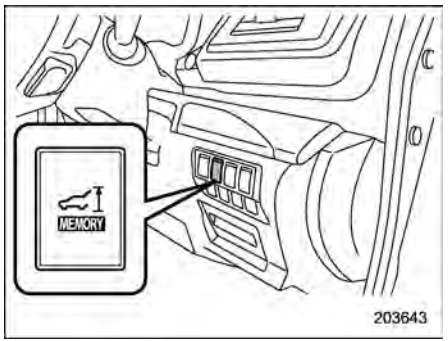

Interruttore di memoria (modelli con guida a destra)

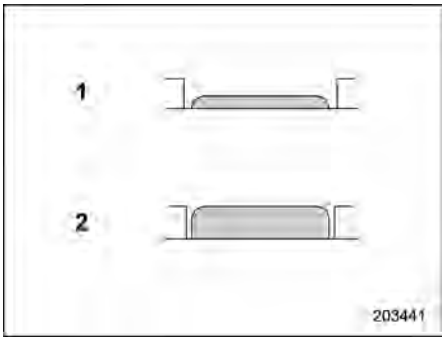

Stato dell'interruttore di memoria
1) Stato ON
2) Stato OFF

È possibile registrare l'altezza desiderata del portellone posteriore.

Registrazione dell'altezza del portellone posteriore:

Per memorizzare l'altezza del portellone posteriore, svolgere le procedure seguenti.

1. Aprire il portellone posteriore utilizzando la funzione di apertura/chiusura automatica.
2. Quando il portellone posteriore raggiunge l'altezza desiderata, arrestarlo mediante la funzione di apertura/chiusura automatica.
3. Premere l'interruttore di memoria per selezionare lo stato ON.

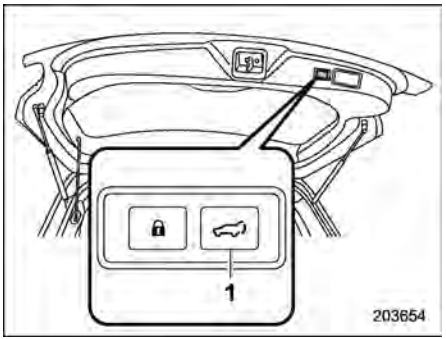

Pulsante di azionamento automatico del portellone posteriore sul margine interno del portellone posteriore
1) Pulsante dell'azionamento automatico portellone posteriore

4. Quando il portellone posteriore raggiunge l'altezza desiderata, tenere premuto il pulsante di azionamento automatico posto sul margine interno del portellone posteriore finché non viene emesso un segnale acustico e i lampeggiatori di emergenza non lampeggiano tre volte. Il segnale acustico e i lampeggiatori di emergenza confermano che l'altezza selezionata del portellone posteriore è stata registrata.

NOTA

● Per modificare l'altezza memorizzata, premere il pulsante memoria per selezionate lo stato OFF ed eseguire nuovamente la procedura di memorizzazione.
● È possibile memorizzare l'altezza da circa 5 cm o più dalla posizione di chiusura completa.

Richiamo dell'altezza del portellone posteriore:
Per aprire il portellone posteriore e fermarlo all'altezza registrata, procedere come segue.
1. Premere l'interruttore di memoria per selezionare lo stato ON.
2. Tenere premuto uno dei pulsanti di azionamento automatico del portellone posteriore.

Anche se il pulsante di azionamento automatico del portellone posteriore viene premuto mentre l'interruttore di memoria è nello stato OFF, è possibile ottenere l'apertura all'altezza registrata premendo l'interruttore di memoria per selezionare lo stato ON prima che il portellone posteriore raggiunga l'altezza registrata.

NOTA

Il portellone posteriore raggiungerà la posizione registrata nella funzione memoria anche se viene aperto dalla funzione di inversione.

▼ Funzione di inversione

⚠ AVVERTENZA

- **Evitare di esporre intenzionalmente parti del corpo durante l'attivazione della funzione di inversione. Se la funzione di inversione non si attiva per qualche motivo, sono possibili lesioni gravi o incidenti.**
- **La funzione di inversione potrebbe non attivarsi nel caso in cui corpi estranei restino incastrati nel portellone posteriore poco prima che questo si chiuda completamente. Fare attenzione alle dita e ad altre parti del corpo per evitare che rimangano incastrate.**
- **La funzione di inversione potrebbe non funzionare a seconda della forma dell'oggetto e del modo in cui è rimasto incastrato. Fare attenzione alle dita e ad altre parti del corpo per evitare che rimangano incastrate.**

⚠ ATTENZIONE

- **Se la funzione di inversione viene attivata 3 volte consecutivamente, l'apertura e la chiusura automatiche della funzione di azionamento automatico del portellone posteriore verranno annullate e il portellone posteriore potrà essere aperto e chiuso solo manualmente. Il portellone posteriore si apre o si chiude a seconda dell'altezza raggiunta quando viene interrotto il funzionamento automatico. Prestare attenzione onde evitare che il portellone posteriore colpisca persone sulla testa, sul volto, ecc. e che dita, bagagli o altro vi restino incastrati.**
- **Fare attenzione a non danneggiare i sensori. In caso contrario, la funzione di inversione potrebbe smettere di funzionare.**

Se durante l'apertura o la chiusura tramite azionamento automatico il portellone posteriore viene ostruito da persone o bagagli o colpisce un oggetto estraneo, verrà emesso un segnale acustico 3 volte e il portellone posteriore funzionerà come

– CONTINUA –

segue.

Quando si apre il portellone posteriore: Il portellone posteriore si chiuderà automaticamente.

Quando si chiude il portellone posteriore: Il portellone posteriore si aprirà automaticamente.

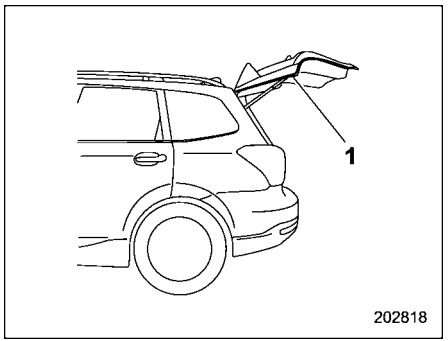

1) Sensore di contatto

I sensori di contatto sono situati ai lati destro e sinistro del portellone posteriore. Se i sensori di contatto rilevano la presenza di dita, bagagli, ecc. durante la funzione di azionamento automatico del portellone posteriore, verrà emesso 3 volte un segnale acustico e il portellone posteriore si aprirà automaticamente.

NOTA

Quando il portellone posteriore è aperto utilizzando la funzione di inversione, esso sarà aperto completamente o all'altezza registrata nella funzione memoria.

▼ Funzione di prevenzione dell'abbassamento del portellone posteriore

Se, una volta raggiunta l'apertura completa mediante la funzione di azionamento automatico, il portellone posteriore si abbassa a causa del peso della neve o per altre cause simili, viene emesso un segnale acustico ed esso si chiude automaticamente.

NOTA

- **Se sul portellone posteriore è presente della neve, utilizzare solo la funzione di azionamento automatico del portellone posteriore dopo avere rimosso la neve.**
- **Se si tenta di chiudere manualmente il portellone posteriore poco dopo che questo è stato aperto completamente dalla funzione di azionamento automatico, entrerà in azione la funzione di prevenzione dell'abbassamento del portellone posteriore e il portellone si chiuderà automaticamente. In tal caso non si tratta di un difetto.**

▼ Inizializzazione del portellone posteriore elettrico

Se vengono rilevate delle anomalie durante il funzionamento del portellone posteriore elettrico, verrà emesso un segnale acustico e interrotto il funzionamento del portellone posteriore elettrico sia in chiusura che in apertura. In questo caso, occorre inizializzare il sistema nell'ordine riportato di seguito per riavviare correttamente la funzione.

▽ Se il portellone posteriore elettrico è chiuso

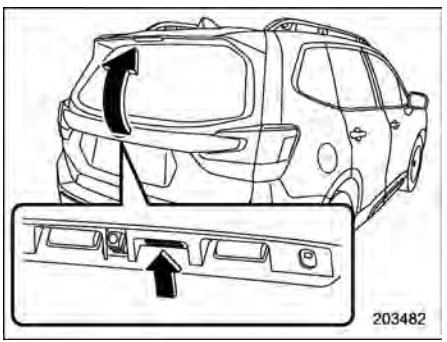

1. Tenere premuto il pulsante di apertura portellone posteriore finché non si sblocca (circa 5 secondi) e il portellone posteriore

non si solleva.

2. Abbassare il portellone posteriore finché non si chiude automaticamente. Il sistema verrà inizializzato una volta che il portellone avrà raggiunto la posizione di completa chiusura.

3. Azionare il portellone posteriore elettrico e controllarne il corretto funzionamento.

▽ **Se il portellone posteriore elettrico è aperto**

1. Abbassare il portellone posteriore finché non si chiude automaticamente. Il sistema verrà inizializzato una volta che il portellone avrà raggiunto la posizione di completa chiusura.

Se non è possibile chiudere il portellone posteriore, continuare a tenere premuto il pulsante di apertura del portellone posteriore per circa 5 secondi e tirare il portellone verso il basso.

2. Azionare il portellone posteriore elettrico e controllarne il corretto funzionamento.

⚠ ATTENZIONE

Se il portellone posteriore elettrico non funziona correttamente, fare controllare il veicolo presso un concessionario SUBARU.

2-11. Tetto apribile (se in dotazione)

⚠ AVVERTENZA

Non consentire ai passeggeri di sporgere le mani, le braccia, la testa o altri oggetti dall'apertura del tetto apribile. Vi è il rischio di gravi lesioni personali se si verificano le condizioni seguenti.

- **Frenata brusca del veicolo.**
- **Esecuzione di una curva stretta.**
- **Veicolo coinvolto in un incidente.**
- **Parti del corpo che sporgono dal veicolo colpite da oggetti esterni.**

Per evitare gravi lesioni personali causate da incastro, attenersi sempre senza eccezioni alle seguenti istruzioni.

- **Prima di chiudere il tetto apribile assicurarsi che non vi siano mani, braccia, teste dei passeggeri o altri oggetti che potrebbero restare incastrati.**
- **Portare sempre la chiave con sé quando si lascia il veicolo per sicurezza e non lasciare mai bambini incustoditi all'interno**

– CONTINUA –

del veicolo. In caso contrario, il bambino potrebbe attivare il tetto apribile con il rischio di gravi lesioni.

- **Non tentare di controllare la funzione anti-incastro collocando deliberatamente una parte del corpo nel tetto apribile.**
- **Il conducente deve essere a conoscenza e prestare estrema attenzione alle proprie responsabilità.**

⚠ ATTENZIONE

- **Non sedere sul bordo del tetto apribile.**
- **Non azionare il tetto apribile se è gelato a causa di una nevicata o di temperature molto basse.**
- **Non toccare le parti in movimento del tetto apribile mentre questo viene azionato.**
- **Se il tetto apribile non si chiude, si raccomanda di far controllare il sistema da un concessionario SUBARU.**

Il tetto apribile funziona solo con l'interruttore di accensione in posizione "ON".

■ Interruttore tetto apribile

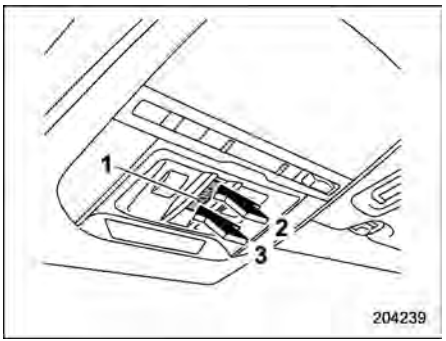

1) Interruttore OPEN/CLOSE
2) Apertura
3) Chiusura

Per aprire il tetto apribile:

Premere la parte posteriore dell'interruttore "OPEN/CLOSE". Insieme al tetto si apre anche la tendina parasole. Il tetto apribile si ferma a circa 15 cm dalla posizione di apertura completa. Premere di nuovo la parte posteriore dell'interruttore per aprire il tetto completamente.

Per chiudere il tetto apribile:

Premere la parte anteriore dell'interruttore "OPEN/CLOSE". Per fermare il tetto apribile in una posizione media prescelta mentre lo si apre o lo si chiude, premere per un momento la parte anteriore o posteriore dell'interruttore.

Dopo aver lavato il veicolo o dopo una pioggia asciugare l'acqua dal tetto apribile prima di aprirlo per evitare che entri acqua nell'abitacolo.

NOTA

Se si guida con il tetto completamente aperto può creare un fastidioso rumore ad alte velocità. In questo caso, aprire il tetto fino alla posizione iniziale di apertura, a 15 cm dalla posizione di apertura completa.

■ Funzione anti-incastro

Se durante la chiusura del tetto apribile viene rilevato un oggetto incastrato tra il vetro ed il tetto del veicolo, il tetto apribile si aprirà automaticamente di 15 cm o completamente e si arresterà in corrispondenza di tale posizione. La funzione anti-incastro può anche attivarsi con un forte urto sul tetto apribile, anche se non vi è alcun oggetto incastrato.

⚠ ATTENZIONE

Non tentare di testare questa funzione utilizzando dita, mani o altre parti del corpo.

NOTA

Per motivi di sicurezza, si raccomanda di non guidare con il tetto completamente aperto.

■ Tendina parasole

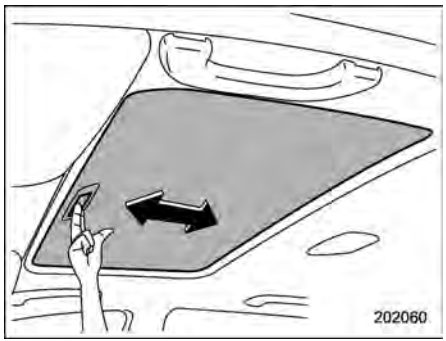

Con il tetto apribile chiuso, la tendina parasole può essere fatta scorrere manualmente in avanti e indietro.

Aprendo il tetto apribile, anche la tendina parasole si sposta all'indietro.

3-1. Interruttore di accensione (modelli senza sistema di avviamento a pulsante)..... 189
Posizioni della chiave 189
Cicalino chiave inserita (se in dotazione) 190
Luce dell'interruttore di accensione 191
3-2. Interruttore di accensione a pulsante (modelli con sistema di avviamento a pulsante)..... 191
Precauzioni di sicurezza 191
Raggio d'azione del sistema di avviamento a pulsante 191
Localizzazione dell'interruttore..... 192
Stato di commutazione alimentazione 192
Quando la chiave di accesso elettronica non funziona correttamente 193
3-3. Lampeggiatori di emergenza 194
3-4. Strumenti e indicatori..... 194
Tachimetro 194
Contagiri 194
Contachilometri totale..... 195
Contachilometri parziale doppio..... 195
Indicatore livello carburante..... 196
Indicatore ECO 196
Impostazioni dello strumento combinato..... 197
3-5. Regolatore luminosità quadro strumenti..... 197
Funzione di annullamento dimmer automatico 198
3-6. Spie di indicazione e avvertimento 198
Illuminazione iniziale per il controllo del sistema 198
Spia di avvertimento e cicalino della cintura di sicurezza 199
Spia di indicazione e cicalino cintura di sicurezza posteriore (se in dotazione)..... 201
Spia di avvertimento sistema airbag SRS 201
Indicatori airbag frontale passeggero anteriore ON e OFF (se in dotazione) 202
Spia di indicazione di anomalia (spia Check Engine) 202
Spia di indicazione bassa temperatura liquido refrigerante/Spia di avvertimento alta temperatura del refrigerante 203
Spia di avvertimento sistema di ricarica 204
Spia di avvertimento pressione olio motore..... 205
Spia di avvertimento livello olio motore basso.... 205
Spia di avvertimento AT OIL TEMP 205
Spia di avvertimento temperatura olio del differenziale posteriore (se in dotazione) 206
Spia di avvertimento bassa pressione dei pneumatici (se in dotazione)..... 206
Spia di avvertimento ABS..... 208
Spia di avvertimento Controllo Dinamiche del Veicolo/Spia di indicazione funzionamento Controllo Dinamiche del Veicolo..... 209
Spia di indicazione Controllo Dinamiche del Veicolo OFF 210
Spia di avvertimento del sistema frenante (in rosso) 210
Spia di avvertimento freno di stazionamento elettronico (gialla) 211
Spia di indicazione del freno di stazionamento elettronico 211
Spia di indicazione Auto Vehicle Hold ON..... 212
Spia di indicazione funzionamento Auto Vehicle Hold..... 212

Spia di avvertimento riserva carburante 212
Spia di avvertimento liquido lavacristallo 213
Spia di avvertimento cofano motore aperto 213
Spia di avvertimento porte aperte 213
Spia di avvertimento trazione integrale 213
Spia di avvertimento servosterzo 213
Spia di avvertimento regolatore del fascio dei fari automatico 214
Spia di avvertimento fari a LED 214
Spia di avvertimento fari con assistenza alla svolta/Indicatore fari con assistenza alla svolta OFF 214
Spia di avvertimento abbaglianti adattivi (gialla) (se in dotazione)/spia di indicazione abbaglianti adattivi (verde) (se in dotazione) 214
Spia di avvertimento assistenza abbaglianti (gialla) (se in dotazione)/spia di indicazione assistenza abbaglianti (verde) (se in dotazione) 214
Cicalini e spia di avvertimento sistema di accesso senza chiave con avviamento a pulsante (se in dotazione) 215
Spia di indicazione dell'immobilizzatore 219
Spia indicatore SI-DRIVE (se in dotazione) 220
Indicatore della posizione della leva del selettore e delle marce 220
Spie di indicatori di direzione 220
Spia di indicazione abbaglianti 220
Spia di indicazione fari 220
Spia di indicazione fendinebbia 221
Spia di indicazione retronebbia 221
Spia di indicazione X-MODE 221
Spia di indicazione sistema di controllo velocità in discesa 221
Spia di avvertimento Rilevamento veicolo posteriore Subaru (se in dotazione) 221
Spia di indicazione Rilevamento veicolo posteriore Subaru OFF (se in dotazione) 221
Spia di avvertimento RAB (se in dotazione) 221
Spia di indicazione RAB OFF (se in dotazione) ... 222
Spia di avvertimento filtro antiparticolato benzina (se in dotazione) 222
Spia di indicazione funzionamento del sistema di monitoraggio conducente (verde)/Spia di avvertimento sistema di monitoraggio conducente (gialla) (se in dotazione) 222
Spia di indicazione sistema di monitoraggio conducente OFF (se in dotazione) 222
Spia di indicazione interruzione temporanea del sistema di monitoraggio conducente (se in dotazione) 223
Spia di avvertimento strada ghiacciata 223
Spia guasto e-BOXER 223
Spia di indicazione sistema allarme pedoni OFF 223
Spia indicatore READY del sistema e-BOXER 224
Spia modalità EV (veicolo elettrico) 224
3-7. Display strumento combinato (LCD a colori) (se in dotazione) 224
Funzionamento di base 225
Schermata di benvenuto (animazione di apertura) e schermata "Goodbye" (animazione di chiusura) 225
Schermata di avvertenza 226

Schermata di controllo....226
Schermate di base....228
Schermate di menu....230
3-8. Display multifunzione (LCD a colori)....233
Caratteristiche....233
Schermata di benvenuto e schermata "Goodbye"....233
Schermata di autodiagnosi....233
Schermo di interruzione....234
Funzionamento di base....235
Schermate di base....235
Schermata di impostazione....243
Come ottenere il codice sorgente utilizzando il software open source....259
3-9. Orologio (modelli con impianto di navigazione e/o audio originale SUBARU)....260
Impostazione manuale dell'orologio....260
Impostazione automatica dell'orologio....260
Informazioni sulle normative....261
3-10. Orologio (modelli senza impianto di navigazione e/o audio originale SUBARU)....261
Impostazione manuale dell'orologio....261
3-11. Interruttore comando luci....264
Fari....264
Commutazione abbaglianti/anabbaglianti (dimmer)....266
Lampeggio dei fari....267
Funzione di assistenza abbaglianti (se in dotazione)....267
Sistema luci di marcia diurne....271
3-12. Fari con assistenza alla svolta (SRH)....271
Interruttore SRH OFF....271
3-13. Abbaglianti adattivi (ADB) (se in dotazione)....272
Come utilizzare la funzione ADB....273
Come cambiare la modalità dei fari manualmente....273
Condizione di commutazione automatica tra abbaglianti, anabbaglianti e ADB....273
Suggerimenti per ADB....274
3-14. Comando indicatori di direzione....275
Funzione di cambio di corsia ad un tocco....276
3-15. Regolatore inclinazione dei fari anteriori....276
Regolatore inclinazione dei fari anteriori automatico....276
3-16. Interruttori luci fendinebbia....276
Interruttore luci fendinebbia anteriori....276
Interruttore luce retronebbia....277
3-17. Tergi-lavacristalli....279
Interruttori lava-tergicristalli....281
Interruttore tergi-lavalunotto....283
3-18. Lavafari....284
3-19. Specchietti retrovisori....285
Specchietto interno (senza funzione anabbagliante automatica) (se in dotazione)....285
Specchietto con funzione anabbagliante automatica (se in dotazione)....285
Specchietti retrovisori esterni....286
3-20. Riscaldatore e sbrinatore....289
3-21. Volante regolabile in altezza e profondità....291

3-22. Sistema riscaldamento volante (se in dotazione) 292

3-23. Avvisatore acustico.....293

3-1. Interruttore di accensione (modelli senza sistema di avviamento a pulsante)

⚠ AVVERTENZA

- **Non girare mai l'interruttore di accensione sulla posizione "LOCK" durante la marcia o il traino del veicolo, poiché si inserirebbe il bloccasterzo, impedendo così il controllo direzionale del veicolo. Quando il sistema e-BOXER è spento, inoltre, è molto più difficile girare il volante.**
- **Prima di uscire dal veicolo, estrarre sempre per sicurezza la chiave dall'interruttore di accensione e non lasciare mai bambini incustoditi all'interno del veicolo. In caso contrario, vi è il rischio di gravi lesioni al bambino o ad altri. I bambini potrebbero azionare gli alzacristalli elettrici o altri comandi o addirittura avviare il veicolo.**

⚠ ATTENZIONE

Non attaccare alle chiavi un portachiavi di grandi dimensioni o un contenitore portachiavi. Se il portachiavi urta contro le ginocchia durante la guida, potrebbe spostare l'interruttore di accensione dalla posizione "ON" alla posizione "ACC" oppure "LOCK", arrestando il sistema e-BOXER.

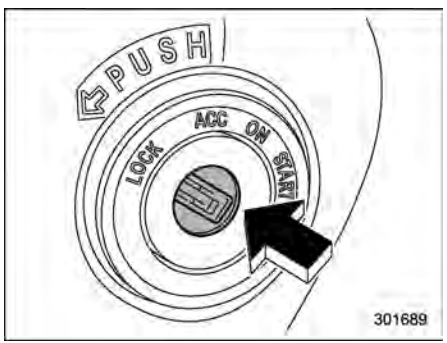

L'interruttore di accensione ha quattro posizioni: LOCK, ACC, ON e START.

NOTA

- **Lasciare l'interruttore di accensione in posizione "LOCK" quando il sistema e-BOXER non è in funzione.**
- **Utilizzando gli accessori elettrici per un periodo prolungato con l'interruttore di accensione in posizione "ON" oppure "ACC" si rischia di scaricare la batteria ausiliaria da 12 V.**
- **Se l'interruttore di accensione non si sposta dalla posizione "LOCK" alla posizione "ACC", girare leggermente il volante verso destra e sinistra agendo sull'interruttore di accensione.**

■ Posizioni della chiave

Posizione	Descrizione
LOCK	La chiave può essere inserita o estratta dal blocchetto solo in questa posizione. L'interruttore di accensione inserisce automaticamente il bloccasterzo quando si estrae la chiave.
ACC	In questa posizione possono essere utilizzati gli accessori elettrici (audio, presa elettrica, ecc.).
ON	Questa è la posizione normale dopo l'avviamento del sistema e-BOXER.
START	Questa posizione consente di avviare il sistema e-BOXER.

– CONTINUA –

⚠ ATTENZIONE

Non girare l'interruttore di accensione su "START" mentre il sistema e-BOXER è in funzione.

NOTA

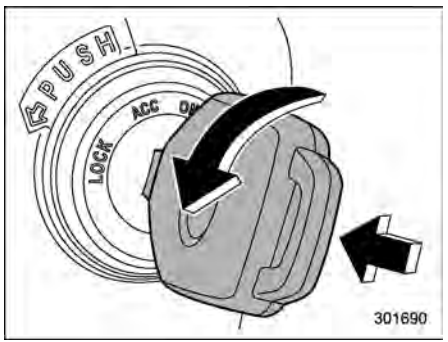

● Per portare la chiave dalla posizione "ACC" alla posizione "LOCK", la leva del selettore deve trovarsi nella posizione "P" ed è necessario spingere e ruotare la chiave.

● Se con la chiave memorizzata non si riesce ad avviare il sistema e-BOXER, estrarre la chiave una volta (la spia di indicazione di sicurezza lampeggerà), inserirla di nuovo e ruotarla in posizione "START" per riavviare il sistema e-BOXER.

● Il sistema e-BOXER potrebbe non avviarsi nei casi seguenti:

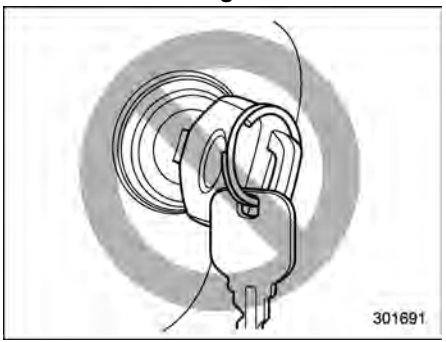

– L'impugnatura della chiave tocca un'altra chiave o un portachiavi metallico.

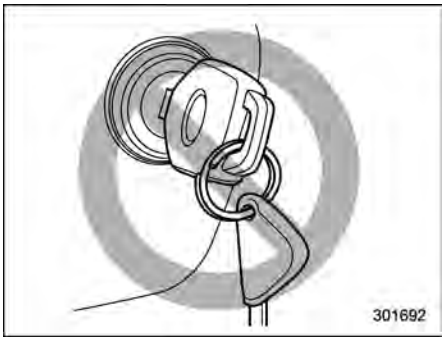

– La chiave è accanto a un'altra chiave che contiene un trasmettitore d'immobilizzatore.

– La chiave è accanto o a contatto di un altro trasmettitore.

■ Cicalino chiave inserita (se in dotazione)

Il cicalino di avvertimento suona quando la porta del conducente è aperta e l'interruttore di accensione è su "LOCK" o "ACC".

Il cicalino smette di suonare nelle seguenti condizioni.

● L'interruttore di accensione viene ruotato in posizione "ON".

● La chiave viene rimossa dall'interruttore di accensione.

- La porta del conducente è chiusa.

■ Luce dell'interruttore di accensione

Per facilitare l'accesso all'interruttore di accensione al buio, la luce sull'interruttore si accende quando la porta lato conducente viene aperta o quando questa viene sbloccata con il telecomando.

La luce resta accesa per alcuni decimi di secondo e quindi si attenua fino a spegnersi nelle seguenti condizioni:

- La porta del conducente è chiusa.
- Le porte vengono sbloccate con il trasmettitore del telecomando porte.

La luce si spegne immediatamente nelle seguenti condizioni:

- L'interruttore di accensione viene ruotato in posizione "ON".
- Quando tutte le porte e il portellone posteriore vengono bloccati mediante il trasmettitore del telecomando porte.

3-2. Interruttore di accensione a pulsante (modelli con sistema di avviamento a pulsante)

■ Precauzioni di sicurezza

Fare riferimento a "Precauzioni di sicurezza" ☞P142.

■ Raggio d'azione del sistema di avviamento a pulsante

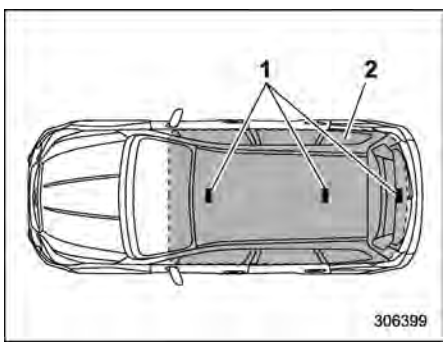

1) Antenne
2) Raggio d'azione

NOTA

- Se la chiave di accesso elettronica non viene rilevata entro il raggio d'azione delle antenne all'interno del veicolo, l'interruttore di accensione a pulsante non può essere azionato e il sistema e-BOXER non può essere avviato.

- Il sistema e-BOXER potrebbe avviarsi anche se la chiave di accesso elettronica è all'esterno del veicolo, nel caso in cui venga avvicinata troppo al finestrino.

- Non lasciare la chiave di accesso elettronica nei seguenti posti. Potrebbe risultare impossibile azionare l'interruttore di accensione a pulsante e avviare il sistema e-BOXER. Inoltre, ciò potrebbe causare l'emissione di un falso avvertimento anche se non si verifica effettivamente un malfunzionamento o la non emissione di un avvertimento quando si verifica un malfunzionamento.

  – Sulla plancia portastrumenti
  – Sul pavimento
  – All'interno del cassetto portaoggetti
  – Nella tasca sul rivestimento delle porte
  – Sul sedile posteriore
  – Nell'angolo del vano di carico

- Quando si aziona l'interruttore di accensione a pulsante o si avvia il sistema e-BOXER, se la batteria della

– CONTINUA –

chiave di accesso elettronica è scarica, eseguire la procedura descritta in "Chiave di accesso elettronica: irregolare funzionamento della chiave di accesso elettronica" ☞P484. In questo caso, sostituire immediatamente la batteria. Fare riferimento a "Sostituzione della batteria della chiave di accesso elettronica" ☞P549.

■ Localizzazione dell'interruttore

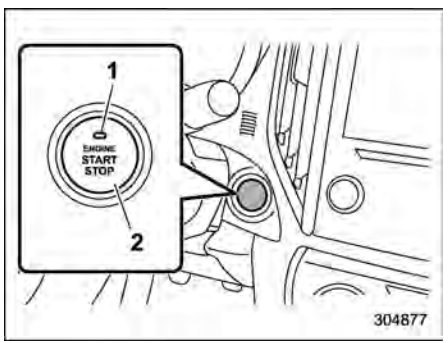

Modelli con guida a sinistra

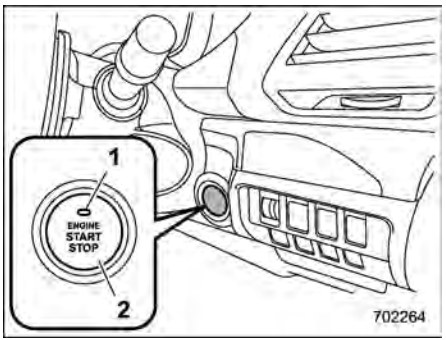

Modelli con guida a destra

1) Spia di funzionamento
2) Interruttore di accensione a pulsante

■ Stato di commutazione alimentazione

L'alimentazione viene commutata ogni volta che si preme l'interruttore di accensione a pulsante.

1. Portare con sé la chiave di accesso elettronica e sedersi al posto di guida.
2. Verificare che la leva del selettore sia in posizione "P".
3. Premere l'interruttore di accensione a pulsante senza premere il pedale del freno. Ad ogni azionamento del pulsante, l'alimentazione commuta nella sequenza "OFF", "ACC", "ON" e "OFF". La spia di funzionamento dell'interruttore di accensione a pulsante si accende o si spegne come indicato nella seguente tabella.

Stato alimentazione	Colore spia	Funzionamento
OFF	Disinserita	L'alimentazione è disinserita.
ACC	Arancione	È possibile azionare i seguenti sistemi: impianto audio e presa di corrente per accessori.
ON	Arancione (a sistema e-BOXER spento)	È possibile azionare tutti i sistemi elettrici.
	Disinserita (a sistema e-BOXER in funzione)	

⚠ ATTENZIONE

- **Lasciando l'interruttore di accensione a pulsante a lungo in posizione "ON" o "ACC", si rischia di scaricare la batteria ausiliaria da 12 V.**
- **Non versare bevande ed altri**

liquidi sull'interruttore di accensione a pulsante. Ciò potrebbe causare anomalie di funzionamento.

- **Non toccare l'interruttore di accensione a pulsante con le mani sporche di olio o altri contaminanti. Ciò potrebbe causare anomalie di funzionamento.**
- **Se l'interruttore di accensione a pulsante non funziona correttamente, interrompere il funzionamento. Si raccomanda di contattare immediatamente un concessionario SUBARU.**
- **Se la spia dell'interruttore di accensione a pulsante non si accende neanche con le luci del quadro strumenti inserite si consiglia di far controllare il veicolo da un concessionario SUBARU.**
- **Se il veicolo è rimasto a lungo al sole, la superficie dell'interruttore di accensione a pulsante potrebbe essere molto calda. Fare attenzione a non ustionarsi.**

NOTA

- **Per azionare l'interruttore di accensione a pulsante, premerlo con decisione a fondo corsa.**
- **Se l'interruttore di accensione a pulsante viene premuto rapidamente, l'alimentazione potrebbe non inserirsi o disinserirsi.**
- **Se la spia di indicazione dell'interruttore di accensione a pulsante lampeggia con una luce verde dopo la pressione dell'interruttore di accensione a pulsante, lo sterzo è bloccato. In tal caso, premere l'interruttore di accensione a pulsante mentre si gira il volante a sinistra e a destra.**

▼ Funzione di prevenzione dello scaricamento della batteria ausiliaria da 12 V

L'interruttore di accensione a pulsante passa automaticamente alla posizione "OFF" per evitare che la batteria ausiliaria da 12 V si scarichi in presenza di una delle condizioni seguenti:

- L'interruttore di accensione a pulsante viene lasciato in posizione "ACC" per circa 20 minuti con la leva del selettore in posizione "P".
- L'interruttore di accensione a pulsante viene lasciato in posizione "ON" per circa 1 ora con la leva del selettore in posizione "P".

■ Quando la chiave di accesso elettronica non funziona correttamente

Fare riferimento a "Chiave di accesso elettronica: irregolare funzionamento della chiave di accesso elettronica" ☞P484.

3-3. Lampeggiatori di emergenza

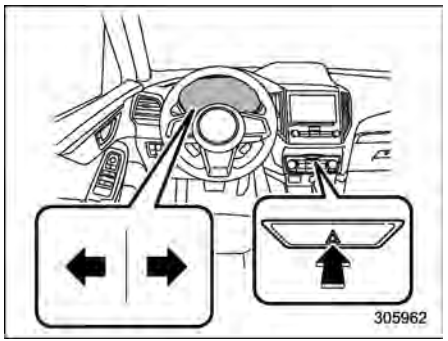

I lampeggiatori di emergenza servono a segnalare agli altri automobilisti che il veicolo è stato parcheggiato in condizioni di emergenza. I lampeggiatori di emergenza funzionano con l'interruttore di accensione in qualunque posizione.

Per attivare le luci di emergenza, premere il relativo interruttore sulla plancia portastrumenti. Per spegnerle, premere nuovamente l'interruttore.

NOTA

• Con i lampeggiatori di emergenza attivati, gli indicatori di direzione non funzionano.

• Se si preme il pedale del freno in modo improvviso, le luci di emergenza potrebbero lampeggiare rapidamente. Per i dettagli, fare riferimento a "Segnale di arresto di emergenza" ☞P371.

3-4. Strumenti e indicatori

NOTA

Alcuni degli strumenti e indicatori dello strumento combinato utilizzano display a cristalli liquidi. Le scritte sui display si vedono con difficoltà se si indossano occhiali polarizzati.

■ Tachimetro

Il tachimetro indica la velocità del veicolo.

▼ Cicalino di avvertimento limite di velocità (se in dotazione)

Al superamento di circa 120 km/h, suona un cicalino di avvertimento.

■ Contagiri

La lancetta del contagiri segnala la velocità del motore espressa in migliaia di giri al minuto.

⚠ ATTENZIONE

Non utilizzare il motore con la lancetta del contagiri nella zona rossa della scala. In quest'area, l'iniezione del carburante sarà ridotta dal modulo di controllo del motore per proteggere il motore dal fuorigiri. Il motore riprenderà i normali giri

quando il regime motore sarà inferiore a quello compreso nell'area rossa.

■ Contachilometri totale

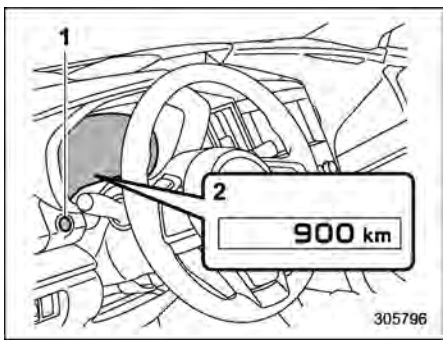

1) Interruttore TRIP RESET
2) Contachilometri totale

Quando l'interruttore di accensione è in posizione "ON", questo strumento mostra il contachilometri totale.

Il contachilometri totale indica la percorrenza complessiva del veicolo.

NOTA

Se si preme l'interruttore TRIP RESET con l'interruttore di accensione in posizione "OFF" o "ACC", il contachilometri totale e quello parziale si illuminano.

Gli indicatori si spengono se:

- **L'interruttore TRIP RESET non viene utilizzato per circa 10 secondi.**
- **La porta del conducente viene aperta e poi chiusa.**

■ Contachilometri parziale doppio

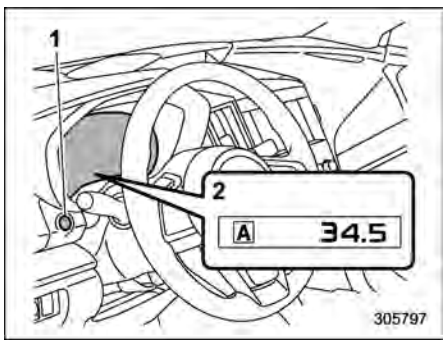

1) Interruttore TRIP RESET
2) Contachilometri parziale

Questo strumento combinato dispone di un contachilometri parziale doppio.

Quando l'interruttore di accensione è in posizione "ON", questo strumento mostra un contachilometri parziale.

Il contachilometri parziale indica la distanza percorsa dal veicolo dal suo ultimo azzeramento.

La visualizzazione può essere alternata come di seguito illustrato premendo l'interruttore TRIP RESET.

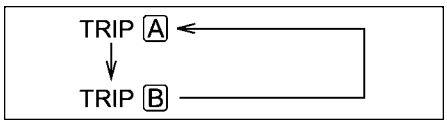

Per azzerare il contachilometri parziale, selezionare il contachilometri parziale A o B premendo l'interruttore TRIP RESET e tenere quest'ultimo premuto per più di 2 secondi.

⚠ ATTENZIONE

Per la sicurezza, non commutare il contachilometri parziale durante la marcia: ci si potrebbe distrarre e causare un incidente.

NOTA

- **In caso di interruzione del collegamento tra lo strumento combinato e la batteria ausiliaria da 12 V per riparazioni o altri motivi, come la manutenzione del veicolo o la sostituzione di fusibili, il contachilometri parziale viene azzerato.**

– CONTINUA –

● Se si preme l'interruttore TRIP RESET con l'interruttore di accensione in posizione "OFF" o "ACC", il contachilometri totale e quello parziale si illuminano. È possibile passare dalle indicazioni del contachilometri parziale A a quelle del contachilometri parziale B e viceversa quando il contachilometri totale/parziale è illuminato.

È inoltre possibile azzerare il contachilometri parziale tenendo premuto l'interruttore TRIP RESET.

Gli indicatori si spengono se:

– L'interruttore TRIP RESET non viene utilizzato per circa 10 secondi.

– La porta del conducente viene aperta e poi chiusa.

■ Indicatore livello carburante

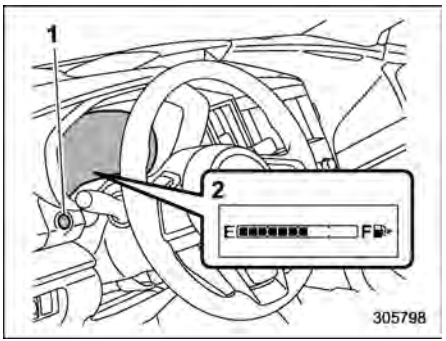

1) Interruttore TRIP RESET
2) Indicatore livello carburante

L'indicatore livello carburante, visualizzato quando l'interruttore di accensione è in posizione "ON", mostra la quantità approssimativa di carburante rimasta nel serbatoio.

La lancetta dell'indicatore può spostarsi leggermente in frenata, in curva o in accelerazione a causa del movimento del carburante nel serbatoio.

NOTA

● Si vedrà comparire l'indicazione "⛽►" nell'indicatore livello carburante. Ciò indica che lo sportello di rifornimento carburante è situato sulla fiancata destra del veicolo.

● Se si preme l'interruttore TRIP RESET mentre l'interruttore di accensione è in posizione "OFF" o "ACC", l'indicatore livello carburante si illuminerà e la lancetta indicherà la quantità di carburante rimanente nel serbatoio.

Gli indicatori si spengono se:

– L'interruttore TRIP RESET non viene utilizzato per circa 10 secondi.

– La porta del conducente viene aperta e poi chiusa.

■ Indicatore ECO

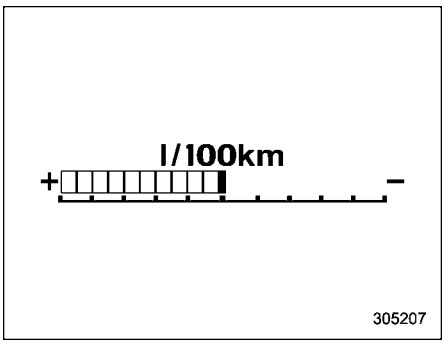

L'indicatore ECO mostra la differenza tra il consumo medio e il consumo attuale di carburante dal momento in cui il contachilometri parziale è stato azzerato.

Se l'indicatore ECO si sposta verso il lato destro, indicando una maggiore efficienza nel consumo di carburante.

NOTA

- **L'indicatore ECO mostra solo un'indicazione approssimativa del consumo di carburante.**
- **Dopo il ripristino del contachilometri parziale, il tasso medio di consumo di carburante non viene indicato finché non si è percorso 1 km. Prima di quel momento, l'indicatore ECO non funziona.**

■ Impostazioni dello strumento combinato

Le impostazioni degli strumenti e del veicolo possono essere selezionate sullo strumento combinato.

Le impostazioni degli strumenti e del veicolo possono essere selezionate dal display strumento combinato (LCD a colori). Fare riferimento a "Schermate di menu" ☞P230.

3-5. Regolatore luminosità quadro strumenti

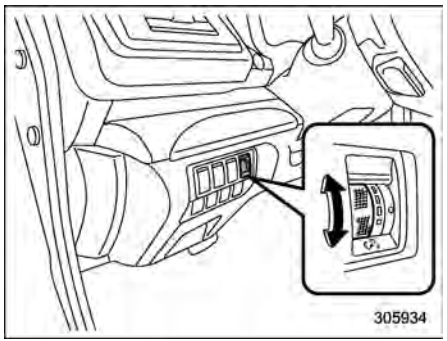

Modelli con guida a sinistra

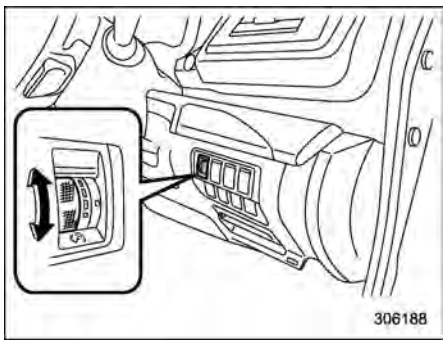

Modelli con guida a destra

L'intensità luminosa della plancia portastrumenti si abbassa nelle seguenti condizioni.

- L'interruttore luci è in posizione "≡D◇≡" o "≡D" quando la luce ambientale è scarsa (ad eccezione dei modelli per l'Australia).
- L'interruttore luci è in posizione "O" o "≡D" quando la luce ambientale è scarsa (modelli per l'Australia).
- L'interruttore comando luci è in posizione "AUTO" e i fari si accendono automaticamente (fare riferimento a "Fari" ☞P264).

L'intensità luminosa può essere regolata per una migliore visibilità nei modi seguenti.

Per aumentare l'intensità luminosa ruotare il cursore verso l'alto.

Per diminuire l'intensità luminosa ruotare il cursore verso il basso.

NOTA

- **Portando il cursore completamente verso l'alto si ottiene l'intensità luminosa massima e la funzione di attenuazione automatica viene disattivata.**
- **L'impostazione dell'intensità luminosa non viene annullata nemmeno ruotando l'interruttore di accensione in posizione "OFF".**

– CONTINUA –

■ Funzione di annullamento dimmer automatico

Se la luce ambiente è forte, l'intensità luminosa viene impostata al massimo indipendentemente dalla posizione della ghiera. In tal caso, non è possibile regolare l'intensità luminosa utilizzando la ghiera. Se la luce ambiente è fioca, è possibile attenuare l'intensità luminosa come descritto in precedenza.

L'impostazione di funzionamento/non funzionamento e la sensibilità della funzione di annullamento dimmer automatico possono essere modificate presso un concessionario SUBARU. Si raccomanda di contattare il proprio concessionario SUBARU per dettagli.

3-6. Spie di indicazione e avvertimento

■ Illuminazione iniziale per il controllo del sistema

Quando l'interruttore di accensione viene inizialmente girato su "ON", molte delle spie di indicazione e di avvertimento si illuminano. Ciò permette di verificare il funzionamento delle spie stesse.

Inserire il freno di stazionamento e girare l'interruttore di accensione su "ON". Per il controllo del sistema, le seguenti spie si illuminano e quindi si spengono dopo diversi secondi o dopo l'avvio del sistema e-BOXER.

: Spia di avvertimento cintura di sicurezza (le spia di avvertimento cintura di sicurezza del conducente e la spia di avvertimento cintura di sicurezza passeggero anteriore si spengono solo quando ciascuna cintura di sicurezza è allacciata).

: Spia di avvertimento sistema airbag SRS

: Spia di indicazione cintura di sicurezza posteriore

ON: Indicatore airbag frontale del passeggero anteriore ON (se in dotazione)

OFF: Indicatore airbag frontale del passeggero anteriore OFF (se in dotazione)

: Spia di indicazione di anomalia (spia Check Engine)

: Spia di indicazione bassa temperatura liquido refrigerante/spia di avvertimento alta temperatura del refrigerante

: Spia di avvertimento sistema di ricarica

: Spia di avvertimento pressione olio motore

AT OIL TEMP: Spia di avvertimento AT OIL TEMP

(ABS): Spia di avvertimento ABS

(!): Spia di avvertimento del sistema frenante (in rosso)

(!): Spia di avvertimento freno di stazionamento elettronico (gialla)

(P): Spia di indicazione freno di stazionamento elettronico

: Spia di avvertimento riserva carburante

(!): Spia di avvertimento bassa pressione dei pneumatici (se in dotazione)

AWD: Spia di avvertimento trazione integrale

: Spia di avvertimento servosterzo

: Spia di avvertimento Controllo Dinamiche del Veicolo/spia di indicazione funzionamento Controllo Dinamiche del Veicolo

: Spia di indicazione Controllo Dinamiche del Veicolo OFF

Se qualcuna di queste spie non si accende, ciò indica che la relativa lampadina è bruciata oppure che c'è un problema nel relativo sistema.
Si raccomanda di rivolgersi ad un concessionario SUBARU per la riparazione.

■ Spia di avvertimento e cicalino della cintura di sicurezza

NOTA

Se il dispositivo di avvertimento delle cinture di sicurezza non si attiva come descritto sotto, potrebbe non funzionare correttamente. Se è necessario, si raccomanda di far controllare e riparare il dispositivo dal concessionario SUBARU più vicino.

▼ Avvertimento cintura di sicurezza per il sedile del conducente

Il veicolo è dotato di un dispositivo di avvertimento della cintura di sicurezza per il sedile del conducente.

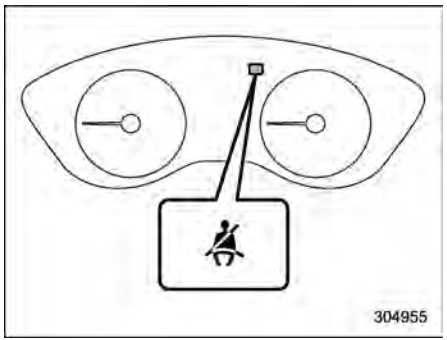

Spia di avvertimento conducente

Con l'interruttore di accensione ruotato sulla posizione "ON", questo dispositivo ricorda al conducente di allacciare la cintura di sicurezza mediante l'illuminazione di una spia di avvertimento cintura di sicurezza sullo strumento combinato.
Se il veicolo procede ad una velocità non superiore a circa 20 km/h senza che sia stata allacciata la cintura di sicurezza del conducente, la spia di avvertimento resta costantemente accesa.
Se il veicolo raggiunge una velocità di circa 20 km/h con la cintura di sicurezza del conducente non allacciata, la spia di avvertimento lampeggerà e sarà attivato il cicalino. Se a questo punto la cintura di sicurezza viene allacciata, la spia di avvertimento si spegnerà e il cicalino si interromperà immediatamente.
Questa condizione continuerà per circa 2 minuti circa. Se la cintura di sicurezza del conducente non è ancora allacciata dopo che sono trascorsi 2 minuti, la spia di avvertimento smetterà di lampeggiare e il cicalino si interromperà. Tuttavia la spia di avvertimento resta accesa costantemente se la cintura di sicurezza non è allacciata.

▼ Avvertimento cintura di sicurezza per il sedile del passeggero anteriore (se in dotazione)

Il veicolo è dotato di un dispositivo di avvertimento della cintura di sicurezza per il sedile del passeggero anteriore.

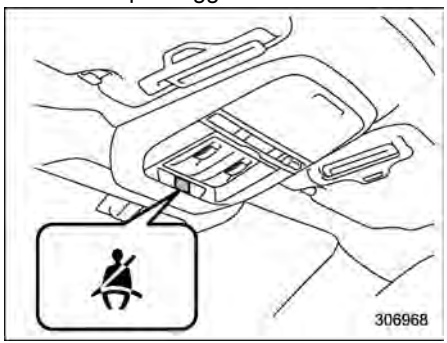

Spia di avvertimento del passeggero anteriore

– CONTINUA –

Con l'interruttore di accensione girato su "ON" questo dispositivo ricorda al passeggero anteriore di allacciare la cintura di sicurezza mediante l'illuminazione di una spia di avvertimento come illustrato nella figura.

Se il veicolo viene guidato ad una velocità non superiore a 20 km/h circa con la cintura di sicurezza del passeggero non allacciata, le spie di avvertimento corrispondenti alle cintura di sicurezza non allacciate si accendono e restano costantemente accese.

Se il veicolo raggiunge una velocità di circa 20 km/h con la cintura di sicurezza del passeggero anteriore non allacciata, la spia di avvertimento lampeggerà e sarà attivato il cicalino.

Se a questo punto la cintura di sicurezza viene allacciata, la spia di avvertimento si spegnerà e il cicalino si interromperà immediatamente.

⚠ AVVERTENZA

- **Il conducente deve verificare che tutti i passeggeri abbiano le cinture di sicurezza correttamente allacciate in quanto il sistema di avvertimento delle cinture potrebbe non rilevare la presenza di passeggeri nelle circostanze seguenti.**
  - **Quando si utilizzano cuscini o un sistema di ritenuta per bambini, ecc.**
  - **Quando sul sedile è seduto un bambino o un adulto di corporatura minuta**
- **Osservare le seguenti precauzioni. In caso contrario l'airbag SRS frontale del passeggero anteriore potrebbe non funzionare correttamente o provocare il mancato funzionamento del sistema.**
  - **Non far subire colpi forti al sedile del passeggero anteriore.**
  - **Non consentire ai passeggeri posteriori di poggiare i piedi tra lo schienale e il cuscino del sedile anteriore.**
  - **Non inserire oggetti tra lo schienale del sedile anteriore e il cuscino del sedile.**
  - **Non versare liquidi sul sedile del passeggero anteriore. In caso di rovesciamento accidentale, pulire immediatamente.**
  - **Non rimuovere o smontare il sedile del passeggero anteriore.**
  - **Non collocare oggetti (scarpe, ombrelli, ecc.) sotto il sedile del passeggero anteriore.**

NOTA

- **Se le cinture di sicurezza del conducente e del passeggero anteriore non vengono allacciate contemporaneamente (se una viene allacciata molto prima o dopo l'altra), il cicalino risuonerà più a lungo (al massimo 10 secondi).**
- **Il sistema di avvertimento della cintura del sedile del passeggero anteriore rileva se il sedile è occupato da un passeggero. Se tuttavia sul sedile si trova un oggetto, il sistema di avvertimento cintura di sicurezza può attivarsi anche se il sedile non è occupato.**

Se la cintura di sicurezza del passeggero anteriore non è ancora allacciata trascorsi 2 minuti, la spia di avvertimento smetterà di lampeggiare e il cicalino si interromperà. Tuttavia la spia di avvertimento resterà illuminata a meno che la cintura di sicurezza corrispondente non venga allacciata.

■ Spia di indicazione e cicalino cintura di sicurezza posteriore (se in dotazione)

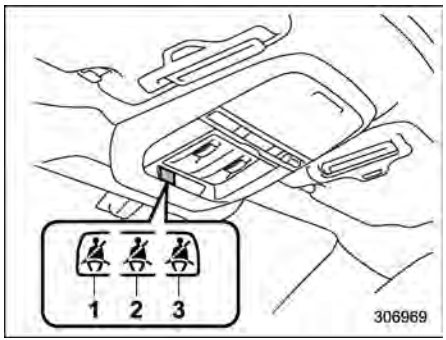

1) Sedile posteriore (posizione a sinistra)
2) Sedile posteriore (posizione centrale)
3) Sedile posteriore (posizione a destra)

La spia di indicazione si trova nel punto indicato nella figura. Si illumina per indicare solo i sedili posteriori per i quali la cintura di sicurezza non è stata allacciata.

⚠ AVVERTENZA

- **Il conducente deve verificare che tutti i passeggeri abbiano le cinture di sicurezza correttamente allacciate in quanto il sistema di avvertimento delle cinture potrebbe non rilevare la presenza di passeggeri nelle circostanze seguenti.**
  - **Quando si utilizzano cuscini o sistemi di ritenuta per bambini, ecc.**
  - **Quando sul sedile è seduto un bambino o un adulto di corporatura minuta**
- **Osservare le seguenti precauzioni.**
  - **Non far subire colpi forti al sedile posteriore.**
  - **Non piegare lo schienale in avanti quando sul sedile sono presenti oggetti.**
  - **Non versare liquidi sul sedile posteriore. In caso di rovesciamento accidentale, pulire immediatamente.**
  - **Non rimuovere o smontare il sedile posteriore.**

NOTA

Il sistema di avvertimento delle cinture del sedile posteriore rileva se il sedile è occupato da un passeggero. Se tuttavia sul sedile si trova un oggetto, il sistema di avvertimento cintura di sicurezza può attivarsi anche se il sedile non è occupato.

■ Spia di avvertimento sistema airbag SRS

⚠ AVVERTENZA

Se la spia di avvertimento mostra una delle seguenti condizioni, arrestare immediatamente il veicolo in un luogo sicuro e si raccomanda di consultare un concessionario SUBARU. Se il sistema non viene controllato e riparato da un tecnico secondo necessità, in caso di collisione i pretensionatori delle cinture di sicurezza e/o l'airbag SRS potrebbero non funzionare correttamente, con il conseguente rischio di lesioni.

- **Lampeggio o tremolio della spia di avvertimento**
- **La spia di avvertimento non si accende quando l'interruttore di accensione viene girato su "ON"**
- **La spia di avvertimento resta accesa in permanenza**
- **La spia di avvertimento si accende durante la marcia**

– CONTINUA –

Per ulteriori dettagli sulla spia di avvertimento sistema airbag SRS, fare riferimento a “Monitoraggio del sistema airbag SRS” ☞P133.

■ Indicatori airbag frontale passeggero anteriore ON e OFF (se in dotazione)

ON : Indicatore airbag frontale del passeggero anteriore ON

OFF : Indicatore airbag frontale del passeggero anteriore OFF

Gli indicatori ON e OFF dell’airbag frontale del passeggero anteriore indicano lo stato dell’airbag SRS frontale del passeggero anteriore.

Quando l’interruttore di accensione viene portato su “ON”, sia l’indicatore ON che l’indicatore OFF si accendono per 6 secondi, durante i quali viene eseguito il controllo del sistema. Dopo il controllo del sistema, entrambi gli indicatori si spengono per due secondi. Quindi uno degli indicatori si accende, a seconda dello stato dell’airbag frontale SRS del passeggero anteriore, determinato dal monitoraggio del sistema airbag frontale.

Se l’airbag frontale SRS del passeggero anteriore è attivato, l’indicatore ON dell’airbag del passeggero anteriore si accende e l’indicatore OFF rimane spento.

Se l’airbag frontale SRS del passeggero anteriore è disattivato, l’indicatore ON dell’airbag del passeggero anteriore rimane spento e l’indicatore OFF si accende.

Con l’interruttore di accensione in posizione “ON”, se entrambi gli indicatori ON e OFF restano accesi o spenti dopo il periodo del controllo del sistema, il sistema non funziona correttamente. Si raccomanda di rivolgersi immediatamente a un Concessionario SUBARU per un controllo.

■ Spia di indicazione di anomalia (spia Check Engine)

I veicoli venduti in Europa sono dotati di un avanzato sistema di diagnosi di bordo denominato OBD che verifica continuamente le prestazioni del sistema di controllo delle emissioni.

È possibile che anche veicoli venduti in alcuni paesi extraeuropei siano dotati del sistema OBD. In caso di dubbio, si raccomanda di domandare ad un concessionario SUBARU se il veicolo è dotato di sistema OBD.

Il sistema OBD contribuisce alla protezione dell’ambiente garantendo che le emissioni siano a livelli accettabili in relazione all’anzianità del veicolo.

Se con il motore in funzione la spia di indicazione anomalie si accende stabilmente o lampeggia, ciò può indicare la presenza di almeno un guasto o di un potenziale problema in qualche punto del sistema di controllo delle emissioni e che quindi è necessario ripararlo. Il sistema OBD inoltre aiuta il personale tecnico a diagnosticare correttamente ogni malfunzionamento.

⚠ ATTENZIONE

Se la spia di indicazione di anomalia si accende durante la marcia, si raccomanda di far controllare/riparare il veicolo al più presto da un concessionario SUBARU. Continuare ad utilizzare il veicolo senza far controllare o riparare il sistema delle

emissioni può provocare gravi danni che non sono coperti dalla garanzia del veicolo.

▼ Se la spia si accende stabilmente

Se la spia resta sempre accesa durante la marcia o non si spegne dopo l'avviamento del motore, significa che è stata rilevata un'anomalia nel sistema di controllo delle emissioni.

Si raccomanda di fare immediatamente controllare il veicolo da un concessionario SUBARU.

▽ Per i modelli per il Brasile

NOTA

Questa spia si accende quando il tappo di rifornimento carburante non viene serrato fino a sentire uno scatto.

Se di recente si è fatto rifornimento al veicolo, la causa dell'illuminazione della spia di indicazione di anomalia potrebbe essere il tappo di rifornimento carburante allentato o mancante. Rimuovere il tappo e serrarlo nuovamente fino a sentire uno scatto. Assicurarsi che nulla interferisca con la sigillatura del tappo. Serrando il tappo, la spia di indicazione di anomalia non si spegnerà immediatamente. Potrebbe essere necessario effettuare diversi percorsi. Se la spia non si spegne, portare immediatamente il veicolo da un concessionario autorizzato SUBARU.

▼ Se la spia lampeggia

Se la spia lampeggia durante la marcia, significa che è stata rilevata una perdita di colpi del motore che può danneggiare il sistema di controllo delle emissioni.

Per prevenire seri danni al sistema di controllo delle emissioni, agire come segue:

- Ridurre la velocità.
- Evitare brusche accelerazioni.
- Evitare salite molto ripide.
- Ridurre, se possibile, il peso del carico.
- Interrompere l'eventuale traino di un rimorchio appena possibile.

Può accadere che la spia di indicazione di anomalia smetta di lampeggiare e si accenda stabilmente dopo aver effettuato diversi percorsi. Si raccomanda di fare immediatamente controllare il veicolo da un concessionario SUBARU.

■ Spia di indicazione bassa temperatura liquido refrigerante/Spia di avvertimento alta temperatura del refrigerante

⚠ ATTENZIONE

- **Se dopo aver girato l'interruttore di accensione su "ON", questa spia di indicazione/spia di avvertimento segnala una delle seguenti condizioni, l'impianto elettrico potrebbe essere difettoso. Si raccomanda di rivolgersi immediatamente a un Concessionario SUBARU per un controllo.**
  - **– La spia ROSSA continua a lampeggiare.**
  - **– La spia ROSSA rimane accesa per più di 2 secondi.**
  - **– La spia ROSSA e BLU continuano a lampeggiare alternativamente.**
- **Se durante la guida questa spia di indicazione/spia di avvertimento segnala una delle seguenti condizioni, adottare i provvedimenti sotto specificati.**
  - **– Lampeggia o si accende con**

– CONTINUA –

luce ROSSA:
Arrestare il veicolo in condizioni di sicurezza non appena possibile e fare riferimento alle procedure di emergenza previste in caso di surriscaldamento del motore. Si raccomanda di fare immediatamente controllare il sistema dal Concessionario SUBARU più vicino. Fare riferimento a "Surriscaldamento del motore" ☞P479.

– La spia ROSSA e BLU lampeggiano alternativamente:
L'impianto elettrico potrebbe essere difettoso. Si raccomanda di rivolgersi a un Concessionario SUBARU per un controllo.

Questa spia di indicazione bassa temperatura liquido refrigerante/spia di avvertimento alta temperatura del refrigerante esegue le seguenti tre funzioni:

- L'illuminazione di colore **BLU** indica un insufficiente riscaldamento del motore
- Il lampeggio della spia di colore **ROSSO** indica che il motore si sta surriscaldando
- L'illuminazione di colore **ROSSO** indica un surriscaldamento del motore

Per controllare l'efficienza del sistema, questa spia di indicazione/spia di avvertimento si illumina di **ROSSO** per circa 2 secondi quando l'interruttore di accensione è girato su "ON". Al termine, questa spia di indicazione/spia di avvertimento diventa di colore **BLU** e rimane illuminata in **BLU**. La spia **BLU** illuminata si spegne quando il motore è sufficientemente caldo.

Quando la temperatura del liquido refrigerante motore aumenta sopra l'intervallo specificato, la spia di indicazione/spia di avvertimento lampeggia in **ROSSO**. A questo punto, il motore rischia di surriscaldarsi.

Se la temperatura del liquido refrigerante motore aumenta ancora, la spia di indicazione/spia di avvertimento di colore **ROSSO** rimane accesa con continuità. A questo punto, il motore rischia di surriscaldarsi.

Se la spia di indicazione/spia di avvertimento lampeggia in **ROSSO** o si illumina in **ROSSO**, arrestare il veicolo in un luogo sicuro non appena possibile e fare riferimento alle procedure di emergenza previste in caso di surriscaldamento del motore. Fare riferimento a "Surriscaldamento del motore" ☞P479. Si raccomanda di fare immediatamente controllare il sistema dal Concessionario SUBARU più vicino.

Inoltre, se la spia di indicazione/spia di avvertimento lampeggia spesso in **ROSSO**, l'impianto elettrico potrebbe essere difettoso. Si raccomanda di rivolgersi a un Concessionario SUBARU per un controllo.

NOTA

Quando il motore viene riavviato dopo che si sono verificate determinate condizioni, è possibile che la spia di indicazione/spia di avvertimento di colore ROSSO si accenda. Questo non è comunque indice di anomalia se la spia di indicazione/spia di avvertimento si spegne dopo un breve periodo.

■ Spia di avvertimento sistema di ricarica

Se questa spia si illumina mentre il sistema e-BOXER è in funzione, potrebbe indicare un malfunzionamento del sistema di ricarica della batteria ausiliaria da 12 V o della batteria di riavvio del motore da 12 V.

Se la spia si illumina durante la marcia o non si spegne dopo l'avviamento del sistema e-BOXER, fermare il veicolo in una zona sicura, spegnere il sistema e-BOXER e controllate lo stato della cinghia dell'alternatore. Se la cinghia risulta allentata, rotta oppure la spia non si spegne e la cinghia risulta in buone

condizioni, si raccomanda di contattare immediatamente il più vicino concessionario SUBARU.

■ Spia di avvertimento pressione olio motore

Se la spia si illumina mentre il sistema e-BOXER è in funzione, può indicare che la pressione dell'olio motore è bassa e l'impianto di lubrificazione non funziona correttamente.

Se la spia si illumina durante la marcia oppure non si spegne dopo l'avviamento del sistema e-BOXER, spegnere il sistema e-BOXER in una zona sicura e si consiglia di contattare immediatamente il concessionario SUBARU più vicino.

⚠ ATTENZIONE

Non azionare il sistema e-BOXER se la spia di avvertimento pressione olio motore è illuminata. Ciò può causare gravi danni al motore.

■ Spia di avvertimento livello olio motore basso

Questa spia si accende quando il livello dell'olio motore scende fino al minimo.

Se la spia di avvertimento si illumina, controllare il livello dell'olio motore su una superficie in piano. Se il livello dell'olio motore non è compreso nei limiti normali, procedere al rabbocco. Fare riferimento a "Olio motore" ☞P512.

Se dopo il rabbocco dell'olio motore la spia non si spegne o se questa si accende anche se il livello dell'olio rientra nella gamma normale, si raccomanda di far controllare il veicolo da un concessionario SUBARU.

NOTA

● Il livello dell'olio viene rilevato dal sistema immediatamente dopo che l'interruttore di accensione è stato portato in posizione "ON"; la spia di avvertimento olio motore basso si illumina se il livello è inferiore al limite minimo. La spia di avvertimento si spegne quando l'interruttore di accensione viene portato su "OFF".

● Nei seguenti casi, la spia di avvertimento olio motore basso potrebbe non illuminarsi anche se il livello è inferiore al limite minimo per evitare una segnalazione errata.

– Automobile parcheggiata su una forte pendenza.

– Accelerazione rapida, frenata brusca o sterzata improvvisa durante la guida con trazione elettrica.

– Riavvio del motore a poche ore di distanza.

■ Spia di avvertimento AT OIL TEMP

Se questa spia si illumina con il sistema e-BOXER in funzione, potrebbe indicare che la temperatura del liquido del cambio è troppo elevata.

Se la spia si illumina durante la guida, fermarsi immediatamente in un luogo sicuro e far funzionare il motore al minimo finché non si spegne la spia di avvertimento.

▼ Avvertimento sistema di controllo trasmissione

Se la spia di avvertimento "AT OIL TEMP" lampeggia dopo l'avviamento del sistema e-BOXER, potrebbe indicare che il sistema di gestione elettronica del cambio non sta funzionando correttamente. Si raccomanda di contattare immediatamente il più vicino concessionario SUBARU per gli interventi relativi.

– CONTINUA –

■ Spia di avvertimento temperatura olio del differenziale posteriore (se in dotazione)

R.DIFF TEMP

⚠ ATTENZIONE

Rallentare il veicolo e parcheggiare in un posto sicuro appena possibile, se s'illumina la spia di avvertimento R.DIFF TEMP. Continuare a guidare con questa spia accesa può causare danni al differenziale.

Se la spia si accende con il motore in moto, ciò può indicare che la temperatura dell'olio del differenziale è troppo alta.

Se tale spia si accende durante la guida, ridurre la velocità del veicolo e arrestare il veicolo in un posto sicuro il più presto possibile. Sostare per diversi minuti. Dopo che la spia si è spenta, si può riprendere la marcia.

Se la spia non si spegne, si consiglia di rivolgersi al più vicino Concessionario SUBARU per assistenza.

NOTA

• Se la pressione dei pneumatici non è corretta e/o se gli pneumatici non sono delle stesse dimensioni e della stessa marca, durante la guida il differenziale posteriore è sotto sforzo e la temperatura dell'olio sale in modo anomalo.

• L'olio del differenziale posteriore si deteriora se la sua temperatura sale al punto da far accendere la spia di avvertimento temperatura olio del differenziale posteriore. È consigliabile far sostituire l'olio del differenziale posteriore il più presto possibile.

■ Spia di avvertimento bassa pressione dei pneumatici (se in dotazione)

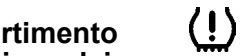

La pressione di ciascun pneumatico viene indicata sul display dello strumento combinato (LCD a colori). Per i dettagli, fare riferimento a "Schermate di base" ☞P228.

Quando l'interruttore di accensione viene portato in posizione "ON", la spia di avvertimento bassa pressione dei pneumatici si illumina per circa 2 secondi per controllare che il sistema di monitoraggio pressione dei pneumatici (TPMS) funzioni correttamente. Se il sistema funziona correttamente e la pressione dei pneumatici di tutte e quattro le ruote è appropriata per la modalità TPMS, la spia di avvertimento si spegne automaticamente. La modalità TPMS deve essere cambiata in base alla pressione specificata riportata sull'etichetta della pressione di gonfiaggio dei pneumatici. Per informazioni su come modificare la modalità e sulla modalità da selezionare, fare riferimento a "Sistema di monitoraggio pressione dei pneumatici (TPMS)" ☞P523.

Ciascuno pneumatico, compreso quello di scorta, deve essere controllato mensilmente a freddo e gonfiato alla pressione indicata dal produttore del veicolo sulla targhetta del veicolo o sull'apposita etichetta. (Se la vettura è dotata di pneumatici di dimensioni diverse rispetto alla dimensione indicata sulla targhetta del veicolo o sull'apposita etichetta, è necessario conoscere la pressione di gonfiaggio corretta).

Come caratteristica di sicurezza aggiuntiva, il veicolo è stato dotato di un sistema di monitoraggio pressione dei pneumatici (TPMS) che fa illuminare una spia di bassa pressione dei pneumatici nel caso in cui uno o più pneumatici non dispongano di una pressione sufficiente. Di conseguenza, quando la spia di bassa pressione dei pneumatici si accende, è necessario fermarsi e controllare i pneumatici non appena possibile, quindi gonfiarli fino alla pressione corretta. Guidare con una pressione insufficiente del pneumatico provoca il surriscaldamento del pneumatico e

può dare luogo a rotture dello stesso. Una pressione insufficiente riduce anche l'efficienza dei consumi di carburante e la durata del battistrada, e può condizionare le capacità di guida e arresto della vettura.

Si prega di notare che il TPMS non sostituisce gli opportuni interventi di manutenzione dei pneumatici, e che è responsabilità del conducente mantenere la corretta pressione dei pneumatici, anche nel caso in cui la mancanza di pressione non abbia ancora raggiunto il livello utile a fare scattare l'accensione della spia TPMS che indica un'insufficiente pressione dei pneumatici.

La vettura è anche dotata di una spia di indicazione di anomalia TPMS per indicare se il sistema non funziona correttamente. La spia di anomalia TPMS è collegata con la spia della bassa pressione dei pneumatici. Quando il sistema rileva un'anomalia, la spia lampeggia per circa un minuto e quindi rimane costantemente accesa. Questa sequenza continua nei successivi avviamenti della vettura, fintanto che sussiste il malfunzionamento. Quando la spia di indicazione di anomalia è accesa, il sistema potrebbe non essere in grado di rilevare o segnalare la pressione insufficiente dei pneumatici come previsto. Le avarie del sistema TPMS si potrebbero verificare per diversi motivi, compreso il montaggio di pneumatici di ricambio che interferiscono con il corretto funzionamento del TPMS. Controllare sempre la spia di anomalia TPMS dopo la sostituzione di uno o più pneumatici per verificare che i pneumatici di ricambio consentano il corretto funzionamento del TPMS.

Se la spia di avvertimento di anomalia si accende stabilmente dopo avere lampeggiato per circa un minuto, si raccomanda di far controllare il sistema al più presto dal più vicino concessionario SUBARU.

⚠ AVVERTENZA

Se questa spia non si accende brevemente dopo che l'interruttore di accensione è stato attivato o se si accende stabilmente dopo aver lampeggiato per circa un minuto, si raccomanda di far controllare il proprio sistema di monitoraggio pressione dei pneumatici presso un concessionario SUBARU al più presto possibile.

Se questa spia si accende durante la guida, non frenare mai improvvisamente, bensì proseguire diritto riducendo gradualmente la velocità. Quindi arrestare la vettura in uno spazio sicuro. In caso contrario potrebbero verificarsi incidenti che possono causare seri danni al veicolo e ferite gravi alle persone.

Se questa spia si accende ancora durante la guida dopo aver regolato la pressione dei pneumatici, un pneumatico potrebbe essere seriamente danneggiato ed essere soggetto a una repentina perdita d'aria. Nel caso di un pneumatico completamente a terra, sostituirlo con la ruota di scorta non appena possibile.

Quando è montata la ruota di scorta o un cerchio della ruota viene sostituito senza trasferire l'originale sensore di pressione/trasmettitore, la spia di avvertimento bassa pressione dei pneumatici si illumina fissa dopo aver lampeggiato per circa un minuto. Ciò indica che il TPMS non è in grado di controllare tutte le quattro ruote. Si raccomanda di rivolgersi al proprio concessionario SUBARU al più presto possibile per la sostituzione dei pneumatici e dei sensori e/o per il ripristino del sistema.

Se la spia si illumina fissa dopo aver lampeggiato per circa un minuto, si consiglia di contattare immediatamente un concessionario SUBARU

– CONTINUA –

per far controllare il sistema.

⚠ ATTENZIONE

Il sistema di monitoraggio pressione dei pneumatici NON sostituisce il controllo manuale della pressione dei pneumatici. La pressione dei pneumatici deve essere controllata periodicamente (almeno una volta al mese) utilizzando un manometro per pneumatici. Cambiare la modalità TPMS in base alla pressione specificata riportata sull'etichetta della pressione di gonfiaggio dei pneumatici. Dopo ogni variazione di pressione di uno o più pneumatici, il sistema di monitoraggio pressione dei pneumatici non controllerà nuovamente le pressioni di gonfiaggio dei pneumatici fino a quando il veicolo viene guidato per la prima volta a più di 40 km/h. Dopo avere regolato le pressioni dei pneumatici, aumentare la velocità del veicolo ad almeno 40 km/h per permettere al sistema TPMS di avviare un nuovo controllo delle pressioni di gonfiaggio dei pneumatici. Se le pressioni dei pneumatici sono ora al di sopra della soglia di pressione insufficiente, la spia di avvertimento bassa pressione dei pneumatici si dovrebbe spegnere entro pochi minuti. Pertanto, assicurarsi di installare la dimensione specificata per i pneumatici anteriori e posteriori.

■ Spia di avvertimento ABS

⚠ ATTENZIONE

- **Se si verifica una delle seguenti condizioni, si raccomanda di far controllare il sistema ABS da un concessionario SUBARU alla prima occasione.**
  - **– La spia di avvertimento non si accende con l'interruttore di accensione su "ON".**
  - **– La spia di avvertimento si accende con l'interruttore di accensione su "ON", ma non si spegne neppure quando la velocità di marcia supera circa 40 km/h.**
  - **– La spia di avvertimento si accende durante la marcia.**
- **Quando la spia di avvertimento è accesa (e la spia di avvertimento del sistema frenante è spenta), la funzione ABS si spegne. Tuttavia, il normale sistema frenante funziona regolarmente.**

La spia di avvertimento ABS, la spia di avvertimento Controllo Dinamiche del Veicolo e la spia di avvertimento del sistema frenante si illuminano contemporaneamente in caso di guasto al sistema EBD. Per ulteriori dettagli sull'avvertimento di anomalie del sistema EBD, fare riferimento a "Spia di avvertimento del sistema EBD (Electronic Brake Force Distribution)" ☞P210.

NOTA

Se la spia di avvertimento si comporta come indicato di seguito, il sistema ABS funziona correttamente.

- **La spia di avvertimento si illumina quando l'interruttore di accensione viene portato in posizione "ON" e si spegne circa 2 secondi dopo l'avviamento del sistema e-BOXER.**
- **La spia di avvertimento si illumina subito dopo l'avviamento del sistema e-BOXER ma si spegne immediatamente e rimane spenta.**
- **La spia di avvertimento rimane illuminata dopo aver avviato il sistema e-BOXER, ma si spegne quando il veicolo raggiunge una velocità di circa**

40 km/h.

● La spia di avvertimento si accende durante la marcia ma si spegne immediatamente e rimane spenta.

Durante la guida con la batteria non sufficientemente carica, come in caso di avviamento del sistema e-BOXER con l'aiuto di una batteria ausiliaria, la spia di avvertimento ABS potrebbe illuminarsi. Ciò è dovuto alla bassa tensione della batteria e non segnala un'anomalia nel sistema ABS. Una volta che la batteria è completamente carica la spia si spegne automaticamente.

■ Spia di avvertimento Controllo Dinamiche del Veicolo/Spia di indicazione funzionamento Controllo Dinamiche del Veicolo

▼ Spia di avvertimento Controllo Dinamiche del Veicolo

⚠ ATTENZIONE

Il sistema Controllo Dinamiche del Veicolo controlla ogni freno tramite il circuito elettrico del sistema ABS. Di conseguenza, se l'ABS è inattivo, anche il sistema Controllo Dinamiche del Veicolo non è più in grado di comandare l'ABS. Pertanto il sistema Controllo Dinamiche del Veicolo smette di funzionare e si accende la spia di avvertimento. Sebbene in questo caso non siano operativi né il Controllo Dinamiche del Veicolo né l'ABS, le normali funzioni dell'impianto frenante restano disponibili. Si potrà quindi proseguire la marcia in tutta sicurezza, ma guidando con attenzione e si raccomanda di far controllare il veicolo da un Concessionario SUBARU quando prima possibile.

NOTA

● Se il circuito elettrico del sistema Controllo Dinamiche del Veicolo stesso si guasta, si accende solo la spia di avvertimento. In tal caso il sistema ABS (sistema antibloccaggio freni) rimane pienamente efficiente.

● La spia di avvertimento si accende quando vi è un'avaria della centralina elettronica del sistema ABS/Controllo Dinamiche del Veicolo.

● La spia di avvertimento Controllo Dinamiche del Veicolo, la spia di avvertimento ABS e la spia di avvertimento del sistema frenante si illuminano contemporaneamente in caso di guasto al sistema EBD. Per ulteriori dettagli sull'avvertimento di anomalie del sistema EBD, fare riferimento a "Spia di avvertimento del sistema EBD (Electronic Brake Force Distribution)" ☞P210.

Il sistema Controllo Dinamiche del Veicolo probabilmente non è operativo in una delle seguenti condizioni. Si raccomanda di fare immediatamente controllare il veicolo da un concessionario SUBARU.

- La spia di avvertimento non si accende con l'interruttore di accensione su "ON".
- La spia di avvertimento si accende a veicolo in marcia.

NOTA

Se la spia di avvertimento si comporta come descritto negli esempi che seguono, il funzionamento del sistema Controllo Dinamiche del Veicolo è da considerarsi normale.

● La spia di avvertimento si illumina quando l'interruttore di accensione viene portato in posizione "ON" e si spegne circa 2 secondi dopo l'avviamento del sistema e-BOXER.

● La spia di avvertimento si illumina subito dopo l'avviamento del sistema e-BOXER ma si spegne immediatamente e rimane spenta.

– CONTINUA –

● La spia di avvertimento si illumina dopo che il sistema e-BOXER è stato avviato e si spegne durante la marcia.
● La spia di avvertimento si accende durante la marcia ma si spegne immediatamente e rimane spenta.
● La spia di avvertimento si illumina quando il sistema e-BOXER si spegne e rimane illuminata dopo che il sistema e-BOXER è stato riavviato. Tuttavia, si spegne quando il veicolo riprende la marcia.

▼ Spia di indicazione funzionamento Controllo Dinamiche del Veicolo

La spia di indicazione lampeggia durante l'attivazione delle funzioni anti-spin e controllo trazione.

NOTA

● La spia può restare illuminata per un breve periodo dopo l'avviamento del sistema e-BOXER, in particolare in climi freddi. Ciò non indica la presenza di un problema. La spia dovrebbe spegnersi non appena il motore è caldo.
● La spia di indicazione si illumina quando il motore ha un problema e la spia di indicazione di anomalia (spia controllo motore) è illuminata.

Il sistema Controllo Dinamiche del Veicolo è probabilmente difettoso nelle seguenti condizioni. Si raccomanda di fare controllare il veicolo da un concessionario SUBARU il prima possibile.

● La spia non si spegne anche dopo parecchi minuti (a motore caldo) dopo l'avviamento del sistema e-BOXER.

■ Spia di indicazione Controllo Dinamiche del Veicolo OFF

La spia si accende quando l'interruttore Controllo Dinamiche del Veicolo OFF viene premuto per disattivare il sistema Controllo Dinamiche del Veicolo.

Il sistema Controllo Dinamiche del Veicolo probabilmente non è operativo in una delle seguenti condizioni. Si raccomanda di fare immediatamente controllare il veicolo da un concessionario SUBARU.

● La spia non si accende con l'interruttore di accensione su "ON".

● La spia non si spegne dopo circa 2 secondi da quando l'interruttore di accensione è stato ruotato su "ON".

■ Spia di avvertimento del sistema frenante (in rosso)

⚠ AVVERTENZA

● La guida con la spia di avvertimento del sistema frenante accesa può risultare pericolosa. Essa indica che il sistema frenante potrebbe non funzionare correttamente. Se la spia resta accesa, si raccomanda di far controllare immediatamente l'impianto frenante da un concessionario SUBARU.
● Se si hanno dei dubbi sull'efficienza dei freni, non utilizzare il veicolo. Si raccomanda di far trainare il veicolo sino al più vicino concessionario SUBARU per la riparazione.

Questa spia ha le seguenti funzioni.

▼ Spia di avvertimento del sistema EBD (Electronic Brake Force Distribution)

Se la spia di avvertimento rimane accesa dopo il rilascio del freno di stazionamento, il livello del liquido freni potrebbe essere insufficiente o potrebbe esserci un pro-

blema con il sistema EBD. Parcheggiare immediatamente il veicolo in un luogo sicuro e contattare un concessionario SUBARU.

▼ **Spia di avvertimento livello liquido freni**

Con l'interruttore di accensione su "ON" e il freno di stazionamento completamente rilasciato, questa spia si accende quando il livello del liquido freni scende quasi al livello "MIN" nel serbatoio liquido freni.

Se la spia si accende durante la marcia (con il freno di stazionamento completamente rilasciato e l'interruttore di accensione su "ON") ciò può segnalare la presenza di una perdita di liquido freni oppure l'eccessiva usura delle pastiglie dei freni. In tal caso, fermare immediatamente il veicolo in un luogo sicuro e controllare il livello del liquido freni. Per i dettagli, fare riferimento a "Liquido freni" ☞P521. Se il livello è al di sotto del segno "MIN" nel serbatoio, non utilizzare il veicolo. Si raccomanda di far trainare il veicolo sino al più vicino concessionario SUBARU per la riparazione. Per i dettagli, fare riferimento a "Traino del veicolo" ☞P480.

■ Spia di avvertimento freno di stazionamento elettronico (gialla)

Questa spia si accende quando il freno di stazionamento elettronico non funziona correttamente.

⚠ AVVERTENZA

Quando si accende la spia di avvertimento freno di stazionamento elettronico, arrestare immediatamente il veicolo in un luogo sicuro e rivolgersi ad un concessionario SUBARU.

NOTA

- **Se la spia di avvertimento si comporta come descritto di seguito, il sistema del freno di stazionamento elettronico funziona correttamente.**
  - **– La spia di avvertimento rimane illuminata dopo l'avviamento del sistema e-BOXER, ma si spegne dopo il rilascio del freno di stazionamento elettronico e rimane spenta.**
  - **– La spia di avvertimento si accende durante la marcia, ma si spegne e rimane spenta.**
- **Se si avvia il sistema e-BOXER azionando nel contempo l'interruttore del freno di stazionamento elettronico, la spia di avvertimento freno di stazionamento elettronico può illuminarsi. In tal caso, riavviare il sistema e-BOXER e quindi azionare l'interruttore del freno di stazionamento elettronico. Se la spia di avvertimento si spegne, il sistema può essere considerato normale.**

▼ **Avvertimento dell'impianto a depressione**

La spia si accende quando c'è un malfunzionamento del sensore di pressione del vuoto o la pressione del servofreno si riduce.

Se la spia continua a illuminarsi per vari minuti dopo l'avviamento del sistema e-BOXER, potrebbe essere presente un malfunzionamento nel sistema del vuoto. In questo caso, si raccomanda di guidare con cautela fino al concessionario SUBARU più vicino e far controllare il sistema.

■ Spia di indicazione del freno di stazionamento elettronico

Questa spia si accende quando il freno di stazionamento elettronico è inserito. Se si aziona l'interruttore del freno di stazionamento elettronico mentre il freno di stazio-

– CONTINUA –

namento elettronico non può essere azionato, questa spia lampeggia per circa 10 secondi. Quando il sistema del freno di stazionamento elettronico non funziona correttamente, questa spia lampeggia.

⚠ AVVERTENZA

- **Se la spia di indicazione del freno di stazionamento elettronico continua a lampeggiare, potrebbe essere presente un'anomalia nel sistema (escludendo i casi in cui il veicolo viene arrestato su una salita o una discesa ripida o quando il freno di stazionamento elettronico viene inserito ad una temperatura elevata). Arrestare immediatamente il veicolo in un luogo sicuro e rivolgersi a un concessionario SUBARU.**
- **Quando la spia di indicazione freno di stazionamento elettronico non si spegne neanche rilasciando il freno di stazionamento elettronico mentre il sistema e-BOXER è in funzione, arrestare immediatamente il veicolo in un luogo sicuro e contattare un concessionario SUBARU per far controllare il sistema del freno di stazionamento.**

■ Spia di indicazione Auto Vehicle Hold ON

La spia di indicazione si illumina quando la funzione Auto Vehicle Hold è attivata. Per i dettagli, fare riferimento a "Funzione Auto Vehicle Hold" ☞P389.

■ Spia di indicazione funzionamento Auto Vehicle Hold

La spia di indicazione si illumina mentre il veicolo viene arrestato con la funzione Auto Vehicle Hold. Per i dettagli, fare riferimento a "Funzione Auto Vehicle Hold" ☞P389.

■ Spia di avvertimento riserva carburante

La spia di avvertimento riserva carburante si illumina quando nel serbatoio rimangono circa 7,2 litri di carburante. La spia funziona solo con l'interruttore di accensione in posizione "ON". All'accensione della spia, rifornire immediatamente il serbatoio carburante.

⚠ ATTENZIONE

- **Quando si accende la spia di avvertimento riserva carburante, provvedere immediatamente al rifornimento di carburante. Se il serbatoio rimane vuoto, il motore non si può accendere e di conseguenza, si può danneggiare.**
- **Per i modelli con filtro antiparticolato benzina**
  - **Se un veicolo continua la marcia con la spia di avvertimento riserva carburante illuminata, la potenza del motore potrebbe essere controllata al fine di proteggere il motore e il filtro antiparticolato benzina. In tal caso, la velocità del veicolo sarà controllata e le prestazioni di accelerazione e marcia in salita risulteranno ridotte. Guidare con prudenza per mantenere le prestazioni del veicolo.**
  - **Non utilizzare il cruise control quando la spia di avvertimento riserva carburante è illuminata. Le prestazioni successive del cruise control saranno ridotte.**

■ Spia di avvertimento liquido lavacristallo

Questa spia si illumina quando il livello nel serbatoio liquido lavacristalli diminuisce fino al limite inferiore (circa 0,6 litri).

■ Spia di avvertimento cofano motore aperto

La spia di avvertimento si illumina se il cofano motore non è completamente chiuso. Questa funzione è attiva anche se l'interruttore di accensione è in posizione "OFF" o "ACC" o se la chiave viene estratta dall'interruttore di accensione.

Assicurarsi sempre che questa spia sia spenta prima di iniziare la marcia.

■ Spia di avvertimento porte aperte

La spia di avvertimento si accende se una delle porte o il portellone posteriore non sono perfettamente chiusi. Questa funzione è attiva anche se l'interruttore di accensione è in posizione "OFF" o "ACC" o se la chiave viene estratta dall'interruttore di accensione.

Assicurarsi sempre che questa spia sia spenta prima di iniziare la marcia.

■ Spia di avvertimento trazione integrale AWD

⚠ ATTENZIONE

La guida prolungata con la spia di avvertimento trazione integrale lampeggiante può provocare i danni alla trazione del veicolo. Se la spia di avvertimento trazione integrale inizia a lampeggiare, parcheggiare immediatamente in un luogo sicuro e verificare se i pneumatici hanno diametri diversi e se uno o più pneumatici hanno una pressione di gonfiaggio troppo bassa.

Questa spia lampeggia quando sul veicolo sono montati pneumatici di diametri differenti o con la pressione dell'aria eccessivamente bassa in uno dei pneumatici.

■ Spia di avvertimento servosterzo

Mentre il sistema e-BOXER è in funzione, questa spia di avvertimento si illumina quando viene rilevata un'anomalia nel servosterzo elettrico.

⚠ ATTENZIONE

Quando la spia di avvertimento servosterzo si accende, è possibile si avverta una maggiore resistenza durante l'azionamento del volante. Si raccomanda di procedere con cautela fino al Concessionario SUBARU più vicino e far controllare il veicolo.

NOTA

Se il volante viene azionato nei modi descritti di seguito, il sistema di controllo servosterzo può temporaneamente limitare l'azionamento del servosterzo per evitare il surriscaldamento di componenti del sistema quali il computer di controllo e il motorino.

- **Il volante viene azionato frequentemente e ruotato completamente durante le manovre a velocità estremamente basse, come ad esempio durante l'uso frequente del volante nel parcheggio parallelo al bordo della strada.**
- **Il volante viene lasciato completamente ruotato per un lungo periodo di tempo.**

Di conseguenza si potrebbe registrare una maggiore resistenza in fase di sterzata. Non si tratta tuttavia di un

– CONTINUA –

difetto. La normale forza sterzante viene ripristinata se il volante non viene azionato per il periodo necessario al sistema di controllo servosterzo di raffreddarsi. Se tuttavia il servosterzo viene azionato in modo non standard tanto da causare limitazioni di azionamento con eccessiva frequenza, potrebbe verificarsi un malfunzionamento del sistema di controllo servosterzo.

■ Spia di avvertimento regolatore del fascio dei fari automatico

Questa spia si accende quando il regolatore inclinazione dei fari anteriori non funziona correttamente.

Se questa spia si accende durante la guida o non si spegne entro circa 3 secondi da quando l'interruttore di accensione è girato su "ON", si consiglia di far controllare il veicolo da un concessionario SUBARU.

■ Spia di avvertimento fari a LED

Questa spia si illumina se i fari a LED presentano un malfunzionamento. Si raccomanda di fare controllare il veicolo da un concessionario SUBARU il prima possibile.

■ Spia di avvertimento fari con assistenza alla svolta/Indicatore fari con assistenza alla svolta OFF

La spia si illumina quando l'interruttore fari con assistenza alla svolta OFF viene premuto per disattivare i fari con assistenza alla svolta. Inoltre, la spia lampeggia quando si verifica un'anomalia nei fari con assistenza alla svolta. Fare riferimento a "Fari con assistenza alla svolta (SRH)" ☞P271.

■ Spia di avvertimento abbaglianti adattivi (gialla) (se in dotazione)/spia di indicazione abbaglianti adattivi (verde) (se in dotazione)

▼ Spia di avvertimento abbaglianti adattivi (gialla)

Questa spia si accende sul display strumento combinato se si verificano guasti nel sistema. Se la spia si accende, si raccomanda di far controllare il veicolo da un concessionario SUBARU.

▼ Spia di indicazione abbaglianti adattivi (verde)

Questa spia si accende quando la funzione abbaglianti adattivi è attivata.

■ Spia di avvertimento assistenza abbaglianti (gialla) (se in dotazione)/spia di indicazione assistenza abbaglianti (verde) (se in dotazione)

▼ Spia di avvertimento assistenza abbaglianti (giallo)

Questo indicatore di avvertimento si attiva in caso di malfunzionamento della funzione di assistenza abbaglianti. Quando questo indicatore di avvertimento si attiva, si raccomanda di far controllare il veicolo da un concessionario SUBARU.

▼ Spia di indicazione assistenza abbaglianti (verde)

Questa spia si illumina quando viene attivata la funzione di assistenza abbaglianti. Per i dettagli sulla funzione di assistenza abbaglianti, fare riferimento a "Funzione di assistenza abbaglianti" ☞P267.

■ Cicalini e spia di avvertimento sistema di accesso senza chiave con avviamento a pulsante (se in dotazione)

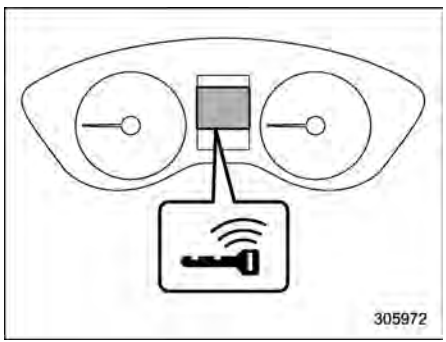

Il sistema di accesso senza chiave con avviamento a pulsante attiva un cicalino e comanda l'accensione ad intermittenza della spia di avvertimento chiave di accesso sullo strumento combinato per limitare al minimo le operazioni errate e aiutare a proteggere il veicolo dai furti.

In caso di attivazione del cicalino e/o di lampeggiamento della spia di avvertimento, intervenire opportunamente.

⚠ AVVERTENZA

Se la spia dell'interruttore di accensione a pulsante lampeggia in verde durante l'avviamento del sistema e-BOXER, non usare il veicolo. Ciò indica che il volante è ancora bloccato e quindi potrebbero verificarsi incidenti con lesioni gravi, anche mortali.

⚠ ATTENZIONE

- **Se l'indicatore di funzionamento sull'interruttore di accensione a pulsante continua a lampeggiare in verde anche all'avviamento successivo del sistema e-BOXER, potrebbe indicare un'anomalia del bloccasterzo. Si raccomanda di contattare immediatamente un concessionario SUBARU.**
- **Se la spia di funzionamento dell'interruttore di accensione a pulsante lampeggia in arancione, consigliamo di contattare immediatamente un concessionario SUBARU.**

NOTA

- **Anche se la chiave di accesso elettronica si trova nel raggio d'azione all'interno del veicolo, l'avvertimento chiave di accesso per avviamento per il sistema e-BOXER potrebbe attivarsi in base allo stato della chiave e delle condizioni ambientali.**
- **Se la chiave di accesso elettronica viene prelevata dal veicolo attraverso un finestrino aperto, non viene fornita l'avvertimento estrazione chiave di accesso né l'avvertimento estrazione chiave di accesso lato passeggero.**

– CONTINUA –

▼ **Elenco delle avvertenze**

Cicalino di avvertimento interno	Cicalino di avvertimento esterno	Spia di avvertimento chiave di accesso su quadro strumenti	Interruttore di azionamento su interruttore di accensione a pulsante	Stato	Intervento
Ding	Breve bip (2 secondi)	—	—	**Segnalazione di prevenzione blocco:** Si è tentato di chiudere tutte le porte lasciando la chiave di accesso elettronica all'interno del veicolo.	Prelevare la chiave di accesso elettronica dal veicolo e bloccare le porte. Le porte non possono essere bloccate mentre la chiave di accesso elettronica è all'interno del veicolo. Viene emesso un segnale acustico e tutte le porte vengono sbloccate.
—	Breve bip (2 secondi)	—	—	**Segnalazione di chiave di accesso bloccata all'interno del veicolo:** Il sensore di bloccaggio porte è stato toccato con l'interruttore di accensione a pulsante su "OFF" e la chiave di accesso elettronica all'interno del veicolo.	Prelevare la chiave di accesso elettronica dal veicolo e bloccare le porte. Se la chiave di accesso elettronica è all'interno del veicolo, le porte non possono essere bloccate.
Ding	Bip lungo (60 secondi max.)	—	—	**Segnalazione alimentazione:** Il sensore di chiusura delle porte è stato sfiorato mentre si aveva con sé la chiave di accesso elettronica e con l'interruttore di accensione a pulsante in una qualsiasi posizione diversa da "OFF" (se la leva del selettore è in posizione "P").	Riportare la chiave di accesso elettronica all'interno del veicolo o impostare l'interruttore di accensione a pulsante su "OFF". Se l'interruttore di accensione a pulsante non è in posizione "OFF", le porte non possono essere bloccate.
Ding, ding ... (7 secondi)	—	(Lampeggia con intermittenza di 1 sec.)	—	**Avvertenza chiave di accesso:** Il veicolo è stato guidato con la chiave di accesso elettronica non all'interno dello stesso.	Portare con sé la chiave di accesso elettronica e guidare il veicolo.

Cicalino di avvertimento interno	Cicalino di avvertimento esterno	Spia di avvertimento chiave di accesso su quadro strumenti	Interruttore di azionamento su interruttore di accensione a pulsante	Stato	Intervento
Ding	—	(Lampeggia con intermittenza di 1 sec.)	—	**Avvertimento chiave di accesso per avviamento sistema e-BOXER:** L'interruttore di accensione a pulsante è stato premuto mentre la chiave di accesso elettronica non si trovava all'interno del veicolo.	Portare con sé la chiave di accesso elettronica e premere l'interruttore di accensione a pulsante.
Ding	Bip, bip, bip (3 bip)	(Lampeggia con intermittenza di 1 sec.)	—	**Avvertenza estrazione chiave di accesso:** Il conducente esce dal veicolo portando con sé la chiave di accesso elettronica e chiude la propria porta con l'interruttore di accensione a pulsante in una posizione diversa da "OFF" (quando la leva del selettore è in posizione "P").	Portare l'interruttore di accensione a pulsante su "OFF", quindi uscire dal veicolo.
Ding	Bip, bip, bip (3 bip)	(Lampeggia con intermittenza di 1 sec.)	—	**Avvertenza estrazione chiave di accesso lato passeggero:** Un passeggero è uscito dal veicolo portando con sé la chiave di accesso elettronica e chiudendo una porta diversa da quella del conducente, con l'interruttore di accensione a pulsante in una posizione diversa da "OFF".	Riportare la chiave di accesso elettronica all'interno del veicolo o impostare l'interruttore di accensione a pulsante su "OFF".
Bip lungo (continuo)	Bip lungo (continuo)	(Lampeggia con intermittenza di 1 sec.)	—	Il conducente esce dal veicolo portando con sé la chiave di accesso elettronica e chiude la propria porta con l'interruttore di accensione a pulsante in una posizione diversa da "OFF" e la leva del selettore in una posizione diversa da "P".	Portare la leva del selettore in posizione "P", portare l'interruttore di accensione a pulsante su "OFF" ed uscire dal veicolo.

– CONTINUA –

Cicalino di avvertimento interno	Cicalino di avvertimento esterno	Spia di avvertimento chiave di accesso su quadro strumenti	Interruttore di azionamento su interruttore di accensione a pulsante	Stato	Intervento
Bip lungo (continuo)	—	—	—	**Avvertenza posizione leva del selettore marce:** La porta lato guida è stata aperta con l'interruttore di accensione a pulsante in una posizione diversa da "OFF" e la leva del selettore in una posizione diversa da "P".	Portare la leva del selettore in posizione "P", portare l'interruttore di accensione a pulsante su "OFF" ed uscire dal veicolo.
Bip lungo (continuo)	—	—	—	**Avvertenza posizione leva del selettore marce:** Il sistema e-BOXER viene spento premendo l'interruttore di accensione a pulsante mentre la leva del selettore è in una posizione diversa da "P".	Portare la leva del selettore in posizione "P" o avviare il sistema e-BOXER.
Ding	—	—	—	La batteria della chiave di accesso elettronica è scarica.	Sostituire la batteria della chiave di accesso elettronica.
Ding	—	—	Lampeggia in verde (15 secondi max.)	**Avvertenza bloccasterzo:** La procedura di avviamento del sistema e-BOXER è stata effettuata, ma lo sterzo è ancora bloccato.	Ruotare leggermente il volante verso sinistra e verso destra, premere il pedale del freno e l'interruttore di accensione a pulsante.
Ding	—	—	Lampeggia in arancione	**Avvertenza di guasto sistema:** È stata rilevata un'anomalia nel sistema di alimentazione o nel bloccasterzo.	Si raccomanda di far controllare immediatamente il veicolo da un concessionario SUBARU.

■ Spia di indicazione dell'immobilizzatore

Questa spia comincia a lampeggiare in una delle seguenti condizioni.

Per modelli con "sistema di accesso senza chiave con avviamento a pulsante":

- Subito dopo aver portato l'interruttore di accensione a pulsante in posizione "OFF".
- Subito dopo aver aperto o chiuso la porta del conducente quando tutte le seguenti condizioni sono rispettate.
  - L'interruttore di accensione a pulsante è in posizione "ON" o "ACC".
  - Il motore non è in moto.

Se l'interruttore di accensione a pulsante viene premuto per attivarlo o per avviare il sistema e-BOXER portando con sé una chiave non autorizzata (ad esempio, se la chiave non è registrata o se il codice ID non corrisponde), l'accensione non passa su "ON" e la spia di indicazione dell'immobilizzatore continua a lampeggiare.

Per modelli senza "sistema di accesso senza chiave con avviamento a pulsante":

- Circa 60 secondi dopo aver girato l'interruttore di accensione dalla posizione "ON" alla posizione "ACC" o "LOCK".
- Subito dopo aver estratto la chiave.

Se la spia di indicazione non lampeggia nelle suddette condizioni, potrebbe trattarsi di un malfunzionamento del sistema dell'immobilizzatore. Si raccomanda di contattare immediatamente il concessionario SUBARU più vicino.

In caso venga usata una chiave non autorizzata (ad esempio un duplicato non autorizzato) per avviare il motore, la spia di indicazione dell'immobilizzatore si accende. Per ulteriori dettagli sul sistema dell'immobilizzatore, fare riferimento a "Immobilizzatore" ☞P156.

NOTA

● La spia di indicazione dell'immobilizzatore resta spenta nelle seguenti condizioni. Ciò significa che la corrispondenza del codice ID è completata e il sistema dell'immobilizzatore è disattivato e non indica un malfunzionamento.

Modelli con "sistema di accesso senza chiave con avviamento a pulsante":

– Mentre il motore è in funzione

– L'interruttore di accensione a pulsante è stato portato in posizione "ON" o "ACC" e la porta del conducente non è stata aperta o chiusa

Modelli senza "sistema di accesso senza chiave con avviamento a pulsante":

– Mentre il motore è in funzione

– Per circa 60 secondi dopo aver girato l'interruttore di accensione dalla posizione "ON" alla posizione "ACC" o "LOCK"

– Quando l'interruttore di accensione è in posizione "ON"

● Anche se si verifica un malfunzionamento, ad esempio se la spia di indicazione dell'immobilizzatore lampeggia in modo irregolare, non influenzerà la funzionalità del sistema dell'immobilizzatore.

– CONTINUA –

■ Spia indicatore SI-DRIVE (se in dotazione)

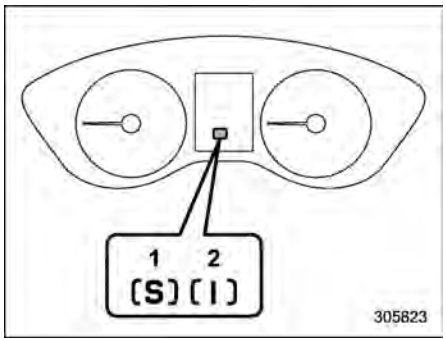

1) Modalità Sport (S)
2) Modalità Intelligente (I)

Questa spia indica la modalità SI-DRIVE corrente. Per dettagli sulla modalità SI-DRIVE, fare riferimento a “SI-DRIVE” ☞P368.

■ Indicatore della posizione della leva del selettore e delle marce

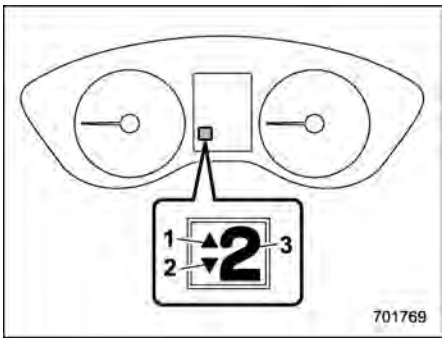

1) Indicatore di cambio alla marcia superiore
2) Indicatore di cambio alla marcia inferiore
3) Indicatore della posizione della leva del selettore e delle marce

La posizione della leva del selettore è visualizzata sullo strumento combinato. La posizione di marcia corrente viene visualizzata con l’indicatore di cambio alla marcia superiore o inferiore quando è selezionata la modalità manuale. Per ulteriori dettagli, fare riferimento a “Selezione della modalità manuale” ☞P365.

■ Spie di indicatori di direzione

Queste spie segnalano l’attivazione dell’indicatore di direzione o dell’indicatore del cambio corsia.

Se le spie di indicazione non lampeggiano o lampeggiano velocemente ciò indica che una delle lampadine degli indicatori di direzione può essere bruciata. Sostituire la lampadina il prima possibile. Fare riferimento a “Indicatore di direzione posteriore” ☞P544.

■ Spia di indicazione abbaglianti

Questa spia si illumina quando sono accesi i fari abbaglianti.

Questa spia di indicazione si accende anche quando si attiva il lampeggio dei fari.

■ Spia di indicazione fari

Questa spia di indicazione si accende nelle condizioni seguenti.

- L’interruttore luci è in posizione “≡D◎≡” o “≡D” (tranne i modelli per l’Australia).
- L’interruttore luci è in posizione “O” o “≡D” (modelli per l’Australia).

● L'interruttore comando luci è in posizione "AUTO" e i fari si accendono automaticamente.

■ Spia di indicazione fendinebbia

La spia di indicazione resta accesa mentre i fendinebbia anteriori sono accesi.

■ Spia di indicazione retronebbia

La spia di indicazione resta accesa mentre la luce retronebbia è accesa.

■ Spia di indicazione X-MODE

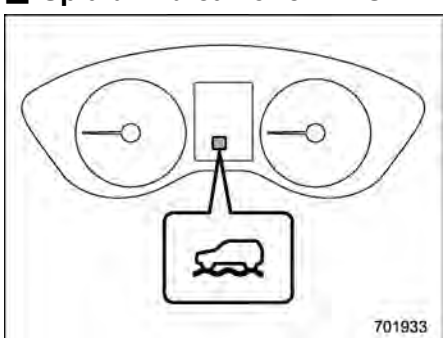

Indicatore X-MODE (modelli con 1 modalità)

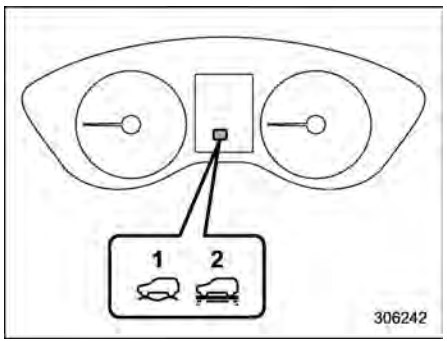

Indicatore X-MODE (modelli con 2 modalità)

1) Indicatore modalità D.SNOW/MUD
2) Indicatore modalità SNOW/DIRT

Questa spia si illumina quando la modalità X-MODE è attivata. Si spegne quando la modalità X-MODE viene disattivata.

■ Spia di indicazione sistema di controllo velocità in discesa

Questa spia si accende mentre la funzione di controllo della velocità in discesa è in standby. Lampeggia quando la funzione è attiva. Si spegne quando la funzione non è disponibile.

■ Spia di avvertimento Rilevamento veicolo posteriore Subaru (se in dotazione)

Questo indicatore di avvertimento appare quando il rilevamento veicolo posteriore Subaru (SRVD) non funziona correttamente. Se la spia si accende, si raccomanda di far controllare al più presto il veicolo da un concessionario SUBARU.

■ Spia di indicazione Rilevamento veicolo posteriore Subaru OFF (se in dotazione)

Questo indicatore si illumina quando l'interruttore SRVD OFF viene premuto per disattivare il rilevamento veicolo posteriore Subaru (SRVD) o quando la funzione SRVD viene sospesa temporaneamente. Per i dettagli, fare riferimento a "Interruttore SRVD OFF" ☞P402.

■ Spia di avvertimento RAB (se in dotazione)

Questo indicatore si illumina se il sistema Reverse Automatic Braking (RAB) non funziona correttamente. Fare riferimento a "Sistema di frenata automatica ad azione inversa (RAB)" ☞P404.

– CONTINUA –

■ Spia di indicazione RAB OFF (se in dotazione)

Questo indicatore si illumina quando il sistema Reverse Automatic Braking (RAB) è disattivato oppure momentaneamente sospeso. Fare riferimento a “Sistema di frenata automatica ad azione inversa (RAB)” ☞P404.

■ Spia di avvertimento filtro antiparticolato benzina (se in dotazione)

▼ Quando la spia di avvertimento filtro antiparticolato benzina si illumina

La spia di avvertimento filtro antiparticolato benzina si illumina quando il particolato accumulato supera il limite prescritto. Guidare il veicolo nelle condizioni di guida specificate per rimuovere la fuliggine. La spia di avvertimento filtro antiparticolato benzina si spegnerà una volta rimossa la fuliggine. Fare riferimento a “Quando la spia di avvertimento filtro antiparticolato benzina si illumina” ☞P440 per le condizioni di guida specificate.

▼ Quando la spia di avvertimento filtro antiparticolato benzina lampeggia

Quando la spia di avvertimento filtro antiparticolato benzina lampeggia, è consigliabile contattare il Concessionario SUBARU più vicino per un controllo immediato.

⚠ ATTENZIONE

Se un veicolo continua la marcia con la spia di avvertimento filtro antiparticolato benzina lampeggiante, la potenza del motore potrebbe essere controllata al fine di proteggere il motore e il filtro antiparticolato benzina. In tal caso, la velocità del veicolo sarà controllata e le prestazioni di accelerazione e marcia in salita potrebbero risultare ridotte.

NOTA

Il cruise control non può essere utilizzato con la spia di avvertimento filtro antiparticolato benzina lampeggiante.

■ Spia di indicazione funzionamento del sistema di monitoraggio conducente (verde)/ Spia di avvertimento sistema di monitoraggio conducente (gialla) (se in dotazione)

▼ Spia di indicazione funzionamento del sistema di monitoraggio conducente (verde)

Questa spia si illumina se il sistema di monitoraggio conducente viene attivato. Fare riferimento a “Spia di indicazione funzionamento del sistema di monitoraggio conducente (verde)” ☞P428.

▼ Spia di avvertimento del sistema di monitoraggio conducente (gialla)

Questa spia si illumina se il sistema di monitoraggio conducente viene attivato. Far controllare il veicolo da un concessionario SUBARU il più presto possibile.

■ Spia di indicazione sistema di monitoraggio conducente OFF (se in dotazione)

Questa spia si illumina quando l’interruttore sistema di monitoraggio conducente

OFF viene premuto per disattivare il sistema di monitoraggio conducente. Fare riferimento a “Spia di indicazione sistema di monitoraggio conducente OFF” ☞P428.

■ Spia di indicazione interruzione temporanea del sistema di monitoraggio conducente (se in dotazione)

Questa spia si illumina se il sistema di monitoraggio conducente viene interrotto temporaneamente.
Fare riferimento a “Spia di indicazione interruzione temporanea del sistema di monitoraggio conducente” ☞P428.

NOTA

Il sistema di monitoraggio conducente si interrompe temporaneamente nella seguente circostanza.

La temperatura dell’unità del sistema di monitoraggio conducente è alta.

■ Spia di avvertimento strada ghiacciata

Se la temperatura esterna è pari a 3°C o meno, l’indicatore di avvertimento strada ghiacciata si illumina per informare il conducente che la superficie della strada potrebbe essere ghiacciata.

NOTA

- **L’indicatore di temperatura esterna mostra la temperatura nell’area intorno al sensore. Tuttavia, la temperatura potrebbe non essere indicata correttamente o l’aggiornamento potrebbe essere ritardato nelle seguenti condizioni.**
  - **– Durante il parcheggio o la guida a basse velocità**
  - **– Quando la temperatura esterna cambia improvvisamente (esempio: quando si entra e si esce da un parcheggio sotterraneo o quando si passa attraverso una galleria)**
  - **– Quando si avvia il motore dopo che è stato parcheggiato per un certo periodo di tempo**
- **L’indicatore di avvertimento strada ghiacciata deve essere considerato solo un consiglio. Assicurarsi di aver controllato la superficie delle strade prima di mettersi in guida.**
- **Se l’indicatore di avvertimento strada ghiacciata appare sul display, questa non scomparirà a meno che la temperatura esterna non sia aumentata a 5°C o ad una temperatura superiore.**

■ Spia guasto e-BOXER

La spia guasto e-BOXER si illumina quando si verifica un malfunzionamento nel sistema e-BOXER.

⚠ ATTENZIONE

Quando la spia guasto e-BOXER è illuminata, sul display strumento combinato sarà visualizzata una schermata spie. Eseguire la procedura mostrata sul display strumento combinato, quindi far controllare immediatamente il proprio veicolo da un concessionario SUBARU.

■ Spia di indicazione sistema allarme pedoni OFF

Questa spia lampeggia quando si verifica un’anomalia nel sistema di allarme pedoni. Contattare un concessionario SUBARU per un controllo.

Ad eccezione dei modelli per Taiwan:

La spia si illumina quando viene premuto l’interruttore del sistema allarme pedoni OFF per disattivare l’allarme pedoni. In questo caso, la spia di indicazione sistema allarme pedoni OFF sarà mostrata sullo strumento combinato.

– CONTINUA –

■ Spia indicatore READY del sistema e-BOXER READY

Questa spia si illumina all'avvio del sistema e-BOXER. Si spegne quando il sistema e-BOXER viene spento.

⚠ ATTENZIONE

Se la spia indicatore READY del sistema e-BOXER non si illumina all'avvio del motore, far controllare il veicolo a un concessionario SUBARU.

■ Spia modalità EV (veicolo elettrico) EV

Questa spia si illumina nei seguenti casi.

- In fase di guida usando esclusivamente la propulsione elettrica
- Quando il motore termico viene spento automaticamente dal sistema e-BOXER

3-7. Display strumento combinato (LCD a colori) (se in dotazione)

⚠ AVVERTENZA

Prestare sempre adeguata attenzione alla guida sicura quando si aziona il display dello strumento combinato (LCD a colori) mentre il veicolo è in movimento. Se il funzionamento del display dello strumento combinato (LCD a colori) interferisce con la concentrazione durante la guida, arrestare il veicolo prima di effettuare le operazioni su schermo. Inoltre non concentrarsi sul display durante la guida. In caso contrario, si rischia di distogliere l'attenzione dalla strada e di provocare un incidente.

Sul display dello strumento combinato (LCD a colori) vengono indicate diverse informazioni. Sul display viene inoltre visualizzato un messaggio di avvertenza se viene rilevato un malfunzionamento. Inoltre, possono essere eseguite diverse impostazioni per il contenuto visualizzato.

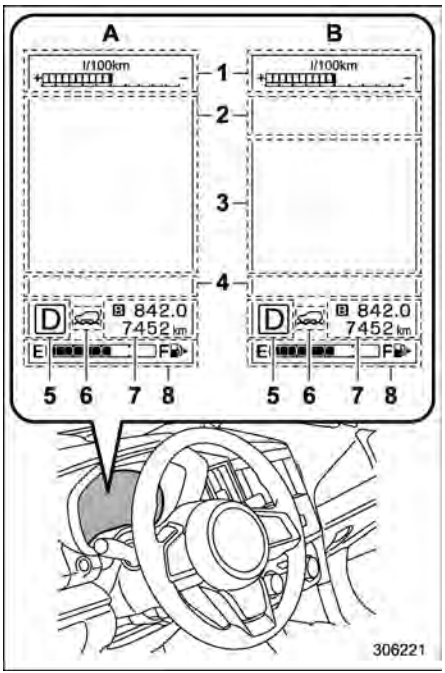

Display strumento combinato (LCD a colori)

1) Indicatore ECO (fare riferimento a "Indicatore ECO" ☞P196).
2) Schermata di avvertimento (fare riferimento a "Schermata di avvertenza" ☞P226)./Schermata di base (fare riferimento a "Schermate di base" ☞P228).

3) Schermata EyeSight
4) Schermata spie (fare riferimento a “Schermata di controllo” ☞P226).
5) Indicatore della posizione della leva del selettore e delle marce (fare riferimento a “Indicatore della posizione della leva del selettore e delle marce” ☞P220).
6) Indicatore X-MODE (fare riferimento a “Spia di indicazione X-MODE” ☞P221)./ Indicatore SI-DRIVE (fare riferimento a “SI-DRIVE” ☞P368).
7) Contachilometri totale (fare riferimento a “Contachilometri totale” ☞P195)./Contachilometri parziale doppio (fare riferimento a “Contachilometri parziale doppio” ☞P195).
8) Indicatore livello carburante (fare riferimento a “Indicatore livello carburante” ☞P196).

A: Disattivazione del sistema EyeSight
B: Attivazione del sistema EyeSight

■ Funzionamento di base

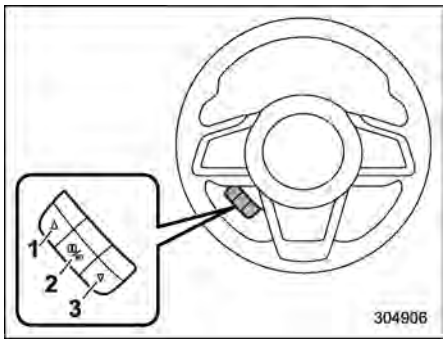

Interruttore di comando
1) ▲ (Su)
2) [i]/SET (Invio)
3) ▼ (Giù)

Azionando “▲” o “▼” dell’interruttore di controllo, le schermate e le voci di selezione cambiano. Tirando l’interruttore “[i]/SET” verso di sé, è possibile selezionare e impostare la voce desiderata.

Se sono presenti messaggi utili, quali informazioni sul veicolo, informazioni di avvertenza e così via, essi interromperanno la schermata corrente e compariranno sul display accompagnati da un bip. Se viene visualizzata tale schermata, prendere opportuni provvedimenti in base al messaggio visualizzato sullo schermo.

Dopo pochi secondi la schermata di avvertimento lascerà il posto alla schermata originaria. Mentre il promemoria informativo “[i]” viene visualizzato sul display, potrebbe essere possibile visualizzare di nuovo la schermata di avvertenza. Per richiamare il messaggio contrassegnato con “[i]” sul display, tirare l’interruttore “[i]/SET” sul volante verso di sé.

NOTA

Se il display multifunzione (LCD a colori) visualizza la schermata di impostazione, non è possibile controllare il display strumento combinato (LCD a colori) premendo “▲”, “▼” e “[i]/SET” sull’interruttore di comando.

■ Schermata di benvenuto (animazione di apertura) e schermata “Goodbye” (animazione di chiusura)

Se la porta del conducente viene aperta e chiusa dopo lo sbloccaggio, sul display dello strumento combinato (LCD a colori) viene visualizzata la schermata di benvenuto (animazione di apertura) per 20 secondi circa.

Se l’interruttore di accensione viene portato in posizione “OFF”, il display strumento combinato (LCD a colori) si spegne gradualmente mostrando la schermata

– CONTINUA –

"Goodbye" (animazione di chiusura).

NOTA

• La schermata di benvenuto e quella "Goodbye" possono essere diverse come testo e aspetto.
• La schermata di base verrà visualizzata quando l'interruttore di accensione viene portato in posizione "ON" durante la visualizzazione della schermata di benvenuto.
• Quando appare la schermata di benvenuto, occorre un certo periodo di tempo per visualizzarla nuovamente.
• Se l'interruttore di accensione viene azionato dopo lo sbloccaggio della porta del conducente, la schermata di benvenuto non apparirà neanche quando la porta del conducente viene aperta e chiusa.
• La schermata di benvenuto scompare quando si blocca la porta del conducente mediante il sistema di telecomando porte (tutti i modelli) o la funzione di accesso senza chiave (se in dotazione) durante la visualizzazione della schermata di benvenuto.
• Se una delle porte (compreso il portellone posteriore) viene aperta durante la visualizzazione della schermata di benvenuto, compare la segnalazione di porta non chiusa.
• È possibile impostare la schermata di benvenuto su on o off. Per i dettagli, fare riferimento a "Welcome Screen (Schermata benvenuto)" ☞P230.
• La schermata "Goodbye" può essere attivata o disattivata. Per i dettagli, fare riferimento a "Good-bye Screen (Schermata arriverci)" ☞P230.

■ Schermata di avvertenza

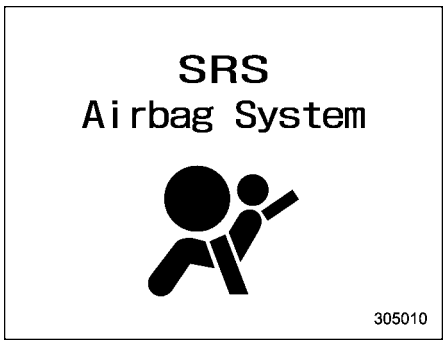

Esempio di avvertenza

Se sono presenti un messaggio di avvertenza o una notifica di manutenzione, verranno visualizzati per circa 5 secondi. Intraprendere l'azione appropriata in base ai messaggi visualizzati.

■ Schermata di controllo

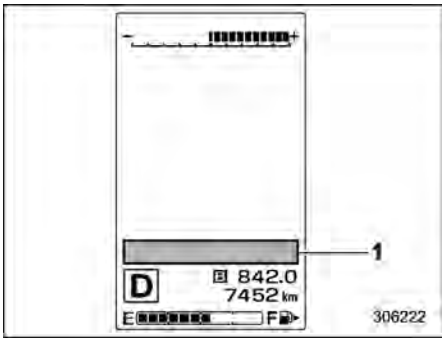

1) Schermata di controllo

Se la situazione corrispondente si verifica, le seguenti spie verranno visualizzate sulla schermata di controllo.

NOTA

Quando devono essere visualizzate informazioni di avvertimento, vengono visualizzati cinque indicatori di avvertimento, a partire da sinistra in ordine crescente di gravità. Se vi sono sei o più informazioni di avvertimento, tirare l'interruttore "i/SET" e controllare l'informazione.

Simbolo	Nome	Pagina
	Spia di avvertimento porte aperte	213
	Spia di avvertimento cofano motore aperto	213
	Spia di avvertimento fari a LED	214
	Spia di avvertimento assistenza abbaglianti (gialla) (se in dotazione)/spia di indicazione assistenza abbaglianti (verde) (se in dotazione)	214
	Spia di avvertimento abbaglianti adattivi (gialla) (se in dotazione)/spia di indicazione abbaglianti adattivi (verde) (se in dotazione)	214
SRH OFF	Spia di avvertimento fari reattivi al volante	214
	Spia di avvertimento livello olio motore basso	205
R.DIFF TEMP	Spia di avvertimento temperatura olio del differenziale posteriore (se in dotazione)	206

Simbolo	Nome	Pagina
	Spia di avvertimento bassa pressione dei pneumatici (se in dotazione)	206
RAB	Spia di avvertimento RAB (se in dotazione)	221
RAB OFF	Spia di indicazione RAB OFF (se in dotazione)	222
	Spia di avvertimento Rilevamento veicolo posteriore Subaru (se in dotazione)	221
	Spia di indicazione Rilevamento veicolo posteriore Subaru OFF (se in dotazione)	221
	Spia di avvertimento anomalia sistema regolatore del fascio dei fari automatico	214
	Spia di avvertimento liquido lavacristallo	213
	Spia di indicazione sistema di controllo velocità in discesa	221
	Spia di avvertimento filtro antiparticolato benzina (se in dotazione)	222

Simbolo	Nome	Pagina
	Spia di indicazione funzionamento del sistema di monitoraggio conducente (verde) (se in dotazione)	222
	Spia di avvertimento sistema di monitoraggio conducente (giallo) (se in dotazione)	222
	Spia di indicazione sistema di monitoraggio conducente OFF (se in dotazione)	222
	Spia di indicazione interruzione temporanea del sistema di monitoraggio conducente (se in dotazione)	223
	Spia di avvertimento strada ghiacciata	223
	Spia guasto e-BOXER	223
	Spia di indicazione sistema allarme pedoni OFF	223

– *CONTINUA* –

■ Schermate di base

Azionando l'interruttore "▲" o "▼" sul volante, è possibile cambiare la schermata che viene visualizzata sempre.

Schermata consumo medio di carburante:

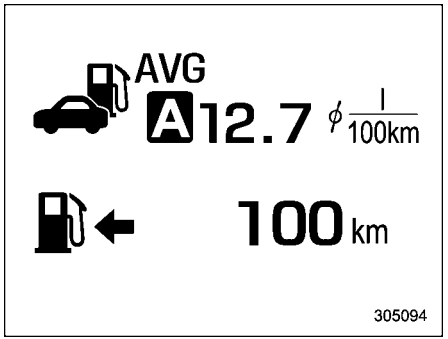

: Consumo medio di carburante
: Autonomia di guida in base al carburante rimanente

Questa schermata mostra il consumo medio di carburante dal momento in cui il contachilometri parziale è stato azzerato.

NOTA

L'autonomia di guida in base al carburante rimanente è solo indicativa. Il valore indicato può essere diverso dall'autonomia effettiva in base al carburante rimanente. È quindi necessario fare rifornimento non appena si accende la spia di avvertimento riserva carburante.

Schermata consumo di carburante attuale:

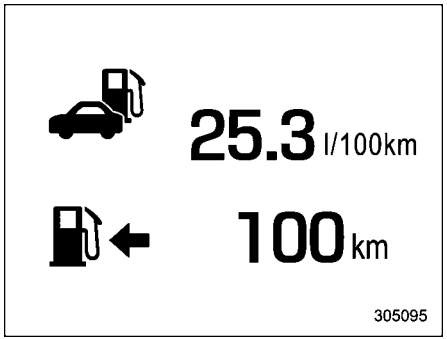

: Consumo di carburante attuale
: Autonomia di guida in base al carburante rimanente

Questa schermata mostra il consumo di carburante al momento attuale.

NOTA

L'autonomia di guida in base al carburante rimanente è solo indicativa. Il valore indicato può essere diverso dall'autonomia effettiva in base al carburante rimanente. È quindi necessario fare rifornimento non appena si accende la spia di avvertimento riserva carburante.

Schermata informazioni di guida:

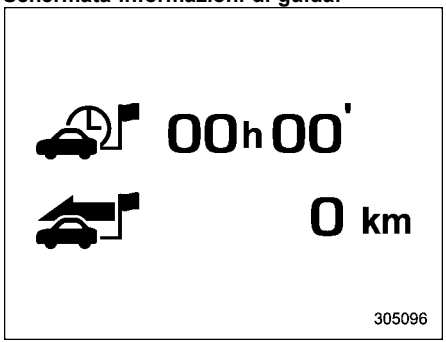

: Durata viaggio
: Distanza percorsa

Questa schermata mostra il tempo di viaggio (tempo trascorso dal momento in cui l'interruttore di accensione è stato portato in posizione "ON") e la distanza percorsa (distanza percorsa dal momento in cui l'interruttore di accensione è stato portato in posizione "ON").

Schermata digitale della velocità:

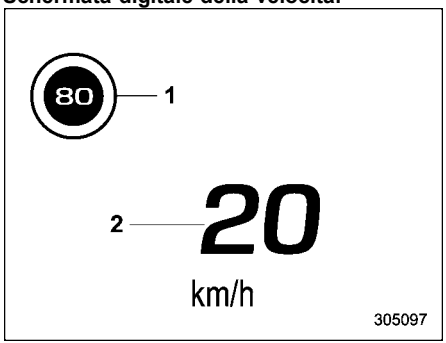

1) Indicatore limite di velocità (se in dotazione)
2) Velocità del veicolo

Questa schermata visualizza l'attuale velocità del veicolo.

Schermata risparmio carburante:

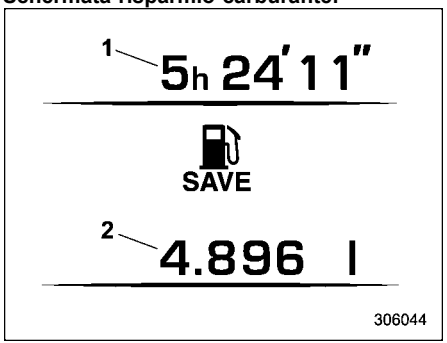

1) Il tempo totale in cui il motore termico è rimasto spento per azione del sistema e-BOXER.
2) La quantità totale di carburante risparmiato grazie allo spegnimento del motore termico per azione del sistema e-BOXER.

I valori indicati sono calcolati dall'ultimo ripristino del contachilometri parziale attualmente visualizzato fino all'ora corrente. Le gamme indicative sono le seguenti.

- Tempo totale: da 00′00″ a 9999h59′59″
- Quantità totale di carburante risparmiato: da 0 ml a 9999,999 L

NOTA

• Quando viene azzerato il contachilometri parziale, vengono azzerati anche il tempo corrispondente accumulato e il carburante risparmiato.

• Anche il tempo trascorso con il motore termico spento per azione del sistema e-BOXER viene aggiunto al tempo di viaggio.

Schermata TPMS (se in dotazione):

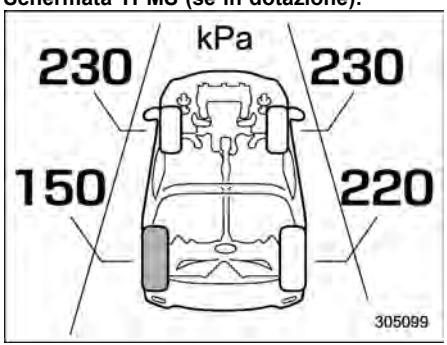

Mostra la pressione di ciascun pneumatico.

Se un pneumatico è sgonfio, sullo schermo appaiono in giallo il pneumatico sgonfio e la pressione del pneumatico.

NOTA

• I valori di pressione dei pneumatici vengono visualizzati per alcuni minuti dopo la guida.

• È possibile impostare le unità di misura della pressione pneumatici.

Per i dettagli sull'impostazione delle

– CONTINUA –

unità di misura, fare riferimento a "Tire Pressure Units (Unità pressione pneumatici)" ☞P231.

- **Una volta rilevata una pressione dei pneumatici insufficiente da parte del sistema di monitoraggio pressione dei pneumatici, i valori di pressione degli stessi saranno visualizzati in giallo finché il sistema non rileverà il ritorno a condizioni di pressione normali.**
- **Quando la spia di avvertimento si illumina, regolare immediatamente la pressione dei pneumatici. Quando il sistema di monitoraggio pressione dei pneumatici rileva l'avvenuta regolazione, la spia di avvertimento si spegne e i valori di pressione dei pneumatici sono nuovamente visualizzati in bianco.**
- **Per informazioni sul valore specificato per la pressione dell'aria, fare riferimento a "Pneumatici" ☞P560.**

Schermata di accesso alla schermata dei menu:

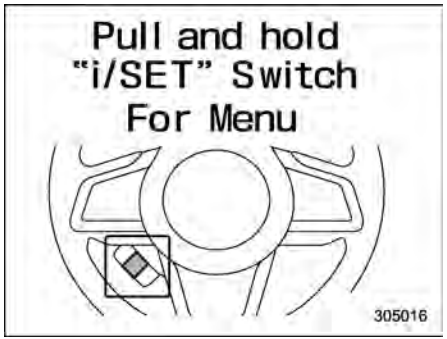

Mentre questa schermata è selezionata, tirare e trattenere l'interruttore "i/SET" per accedere alla schermata dei menu.

■ Schermate di menu

Mantenere tirato l'interruttore "i/SET" per accedere alle schermate di menu quando sono soddisfatte tutte le seguenti condizioni.

- È stata selezionata la schermata di accesso alla schermata dei menu.
- Il promemoria informazioni "i" è spento.

NOTA

- **Durante la guida le voci di impostazione disponibili sul display strumento combinato (LCD a colori) sono limitate.**
- **Per le impostazioni e le regolazioni delle funzioni sul display strumento combinato fare riferimento a "Impostazioni delle funzioni" ☞P37.**

Azionando l'interruttore "▲" o "▼" sul volante, è possibile selezionare il menu. Tirare l'interruttore "i/SET" per accedere al menu selezionato.

NOTA

Se si accede al menu "Go Back (Indietro)", il sistema torna alla schermata precedente.

▼ **Screen Settings (Impostazioni schermata)**

Dopo l'accesso al menu "Screen Settings (Impostazioni schermata)", selezionare uno dei seguenti menu.

▽ **Welcome Screen (Schermata benvenuto)**

È possibile attivare o disattivare la schermata di benvenuto.

▽ **Good-bye Screen (Schermata arriverci)**

La schermata di arrivederci può essere attivata o disattivata.

▽ **Gauge Initial Movement (Calibro movimento iniziale)**

Lo spostamento degli aghi del quadro strumenti e degli indicatori quando l'interruttore di accensione viene portato in posizione "ON" può essere attivato o disattivato.

▽ **Units (Unità)**

Modifica le unità di misura visualizzate sul display strumento combinato (LCD a colori) e sul display multifunzione (LCD a colori).

▽ **Tire Pressure Units (Unità pressione pneumatici) (se in dotazione)**

Modifica le unità di misura visualizzate nel sistema di monitoraggio pressione dei pneumatici.

▽ **Languages (Lingue)**

Cambia la lingua visualizzata sul display strumento combinato (LCD a colori) e sul display multifunzione (LCD a colori).

▼ **Warning Volume (Volume avvisi) (se in dotazione)**

Imposta il volume degli avvertimenti EyeSight, il volume degli avvertimenti del sistema di frenata automatica ad azione inversa (RAB) e il volume degli avvertimenti SRVD.

▼ **Rear Seat Reminder (Promemoria sedile posteriore)**

Il promemoria sedili posteriori può essere attivato o disattivato.

▼ **EyeSight**

NOTA

Fare riferimento al supplemento del Libretto di uso e manutenzione per il sistema EyeSight.

▼ **RAB (se in dotazione)**

Regola l'impostazione On/Off dell'allarme acustico sonar e l'impostazione On/Off del sistema di frenata automatica ad azione inversa (RAB).

NOTA

Per i modelli con sistema Reverse Automatic Braking (RAB), fare riferimento a "Sistema di frenata automatica ad azione inversa (RAB)" ☞P404.

▽ **Sonar Audible Alarm (Allarme acustico strumento di rilevazione)**

Quando il sistema di frenata automatica ad azione inversa (RAB) è in funzione, è possibile attivare o disattivare il segnale acustico di avvertenza che informa che è stato rilevato un ostacolo posteriore.

▽ **Automatic Braking (Frenata automatica)**

Attiva o disattiva il sistema di frenata automatica ad azione inversa (RAB).

▼ **Vehicle Setting (Impostazioni veicolo)**

Dopo l'accesso al menu "Vehicle Setting (Impostazioni veicolo)", selezionare uno dei seguenti menu.

▽ **Keyless Entry System (Sistema di accesso senza chiavi)**

Definisce le impostazioni utilizzate per la funzione di accesso senza chiave.

- Hazard Warning Flasher (Avviso luminoso di pericolo)

Imposta il funzionamento delle luci di emergenza che lampeggiano quando la porta è bloccata o sbloccata.

- Security Relocking (Richiusura di sicurezza) (se in dotazione)

Il periodo di funzionamento del bloccaggio automatico può essere impostato o personalizzato. Selezionare il numero di secondi desiderato per personalizzare il periodo di funzionamento.

▽ **Defogger (Antiappannamento)**

Consente di impostare e personalizzare il funzionamento del riscaldatore.

– CONTINUA –

▽ **Interior Light (Luce interna)**

Consente di impostare e personalizzare il timer di spegnimento ritardato dell'illuminazione interna.

▽ **Auto Door Lock and Unlock (Blocc/Sblocc autom. Porta)**

Consente di impostare le condizioni per "Auto Door Lock and Unlock (Blocc/Sblocc autom. Porta)"

● Auto Door Lock (Blocco autom. Porta):

Consente di impostare la condizione delle seguenti voci per bloccare automaticamente le porte.

– Vehicle Speed (Velocità veicolo): Quando la velocità del veicolo supera i 20 km/h.

– Shift Into or Out of PARK (Marcia innest o disinnest in PARCH): Quando la leva del selettore viene portata in posizione diversa da "P".

– Off (Spento): Quando la funzione è impostata su OFF.

● Auto Door Unlock (Sblocco autom Porta):

Consente di impostare le condizioni delle seguenti voci per sbloccare automaticamente le porte.

– Shift Into or Out of PARK (Marcia innest o disinnest in PARCH): Quando la leva del selettore viene portata in posizione "P".

– Ignition OFF (Accensione OFF): Quando l'interruttore di accensione viene portato in posizione OFF.

– Driver Door Open (Porta conducente aperta): Quando la porta del conducente è aperta.

– Off (Spento): Quando la funzione è impostata su OFF.

▽ **One-touch lane changer (Cambio corsia one-touch)**

Consente di attivare/disattivare il cambio di corsia a un tocco.

▽ **Door mirror setting (Impostazione specchio retrovisore) (se in dotazione)**

● Reverse Tilt-Down Mirrors (Specchietti retrovisori inclinabili)

La funzione di angolazione dell'inclinazione verso il basso dello specchietto retrovisore esterno in retromarcia può essere attivata o disattivata.

● Power Folding Door Mirrors (Specchietti retrovisori elettrici)

La funzione di ripiegamento elettrico automatico può essere attivata o disattivata.

▼ **Default Settings (Impostazioni predefinite)**

Selezionare "Yes (Si)" per utilizzare la schermata del menu per ripristinare le impostazioni predefinite di fabbrica per le impostazioni personalizzate (eccetto "Vehicle Setting (Impostazioni veicolo)" in "Keyless Entry System (Sistema di accesso senza chiavi)", "Defogger (Antiappannamento)", "Interior Light (Luce interna)", "Auto Door Lock and Unlock (Blocc/Sblocc autom. Porta)" e "One-touch lane changer (Cambio corsia one-touch)"). Selezionare "No" per tornare alla schermata precedente senza ripristinare le impostazioni predefinite di fabbrica.

3-8. Display multifunzione (LCD a colori)

⚠ AVVERTENZA

Esercitare sempre la massima cautela durante la guida quando si aziona il display multifunzione (LCD a colori) mentre il veicolo è in movimento. Se l'uso del display multifunzione (LCD a colori) disturba l'attenzione e la capacità di concentrarsi nella guida, arrestare il veicolo in un luogo sicuro prima di effettuare le operazioni sullo schermo. Inoltre non concentrarsi sul display durante la guida. In caso contrario, si rischia di distogliere l'attenzione dalla strada e di provocare un incidente.

■ Caratteristiche

Il display multifunzione (LCD colori) dispone delle funzioni seguenti.

Descrizione	Pagina
Mostra messaggi utili, quali notifiche e così via.	234
Mostra schermate di base (ad esempio sul consumo di carburante e così via.)	235
Imposta e regola le notifiche di manutenzione	257

Inoltre, il display multifunzione (LCD a colori) può essere usato anche per impostare e inizializzare il display multifunzione stesso.

NOTA

- **Quando il veicolo è in moto, determinate funzioni e selezioni potrebbero non essere disponibili.**
- **È possibile impostare contemporaneamente la lingua e le unità di misura sia per il display multifunzione (LCD a colori) che per lo strumento combinato. Per i dettagli sull'impostazione della lingua e delle unità di misura, fare riferimento a "Screen Settings (Impostazioni schermata)" ☞P230.**
- **Le immagini visualizzate in questo Libretto di uso e manutenzione sono immagini esemplificative. L'immagine effettiva potrebbe variare a seconda delle destinazioni e dei dati tecnici.**

■ Schermata di benvenuto e schermata "Goodbye"

Se la porta del conducente viene aperta e chiusa, appare brevemente la schermata di benvenuto.

Quando si porta l'interruttore di accensione in posizione "OFF", il display multifunzione si spegne gradualmente (schermata "Goodbye").

NOTA

- **La schermata di benvenuto scompare quando l'interruttore di accensione viene ruotato in posizione "ON".**
- **È possibile attivare o disattivare le schermate di benvenuto e "Goodbye". Per i dettagli, fare riferimento a "Screen Settings (Impostazioni schermata)" ☞P230.**
- **Per un certo periodo di tempo dopo essere stata visualizzata, la schermata di benvenuto potrebbe non essere visualizzata una seconda volta anche se la porta del conducente viene aperta e chiusa nuovamente. Non indica alcun tipo di malfunzionamento.**

■ Schermata di autodiagnosi

NOTA

Quando l'impostazione è "On", viene visualizzata la schermata di autodiagnosi. Per i dettagli su questa impostazione, fare riferimento a "Impostazione On/Off" ☞P258.

Quando l'interruttore di accensione viene portato in posizione "ON", viene eseguita

– CONTINUA –

l'autodiagnosi del veicolo.

Le schermate corrispondenti alle voci seguenti compaiono una dopo l'altra per alcuni secondi ciascuna.

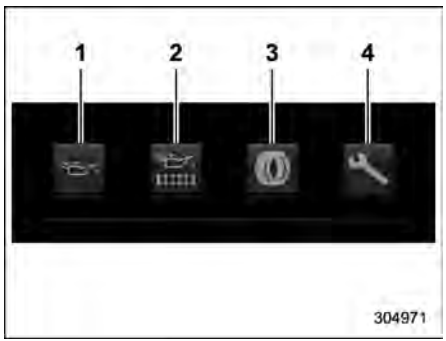

1) Olio motore: Controlla l'intervallo di sostituzione dell'olio motore.
2) Filtro dell'olio: Controlla l'intervallo di sostituzione del filtro dell'olio.
3) Pneumatici: Controlla l'intervallo di rotazione dei pneumatici.
4) Ispezione e manutenzione: Controlla l'intervallo di esecuzione di ispezioni e manutenzione.

Quando vengono eseguiti i controlli, l'icona dell'elemento controllato diventa più luminosa. Per il passaggio viene seguito un ordine sequenziale da sinistra a destra.

Se vi è una notifica, viene visualizzato il messaggio. Intraprendere le azioni appropriate in base al messaggio visualizzato.

Al termine dell'autodiagnosi, vengono visualizzati la data odierna e il compleanno o l'anniversario memorizzati.

NOTA

• Dopo l'esecuzione della manutenzione, cambiare le impostazioni dell'elemento di manutenzione corrispondente. Per i dettagli, fare riferimento a "Impostazioni relative alla manutenzione" ☞P257.

• La schermata di notifica di manutenzione viene visualizzata nelle seguenti condizioni.

– Il periodo di tempo residuo fino alla data di notifica registrata è di massimo 15 giorni.

– La distanza da percorrere totale residua fino alla distanza di notifica registrata è pari a 500 km circa al massimo.

• La schermata di notifica per la manutenzione verrà visualizzata fino a quando non verrà soddisfatta una delle seguenti condizioni.

– Il periodo di tempo trascorso dopo la data di notifica registrata è di almeno 15 giorni.

– La distanza totale percorsa dopo la distanza di notifica registrata è di almeno 500 km circa.

■ Schermo di interruzione

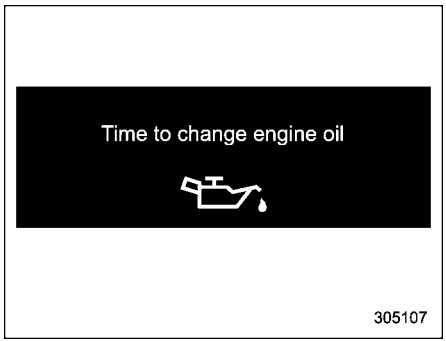

Esempio

Messaggi utili, ad esempio i promemoria, possono interrompere la visualizzazione corrente e comparire sul display con un bip. Intraprendere l'azione appropriata in base al messaggio.

Dopo pochi secondi la schermata di interruzione lascerà il posto alla schermata originaria. La schermata di interruzione, inoltre, può essere saltata premendo il pulsante INFO.

■ Funzionamento di base

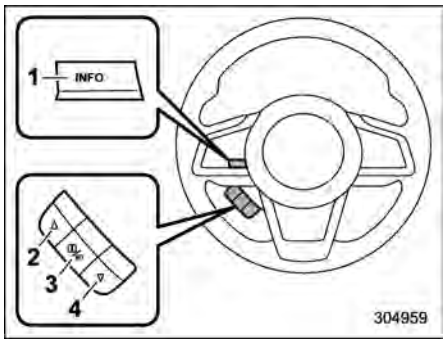

Interruttore di comando

1) Pulsante INFO
2) ▲ (Su)
3) "i/SET" (Invio)
4) ▼ (Giù)

Premere il pulsante INFO sul volante per passare all'elemento visualizzato sulla schermata di base. È possibile agire sugli elementi visualizzati nella schermata di impostazione utilizzando gli interruttori "▲", "▼" e "i/SET".

■ Schermate di base

Mentre l'interruttore di accensione è in posizione "ON", viene visualizzata la schermata di base.

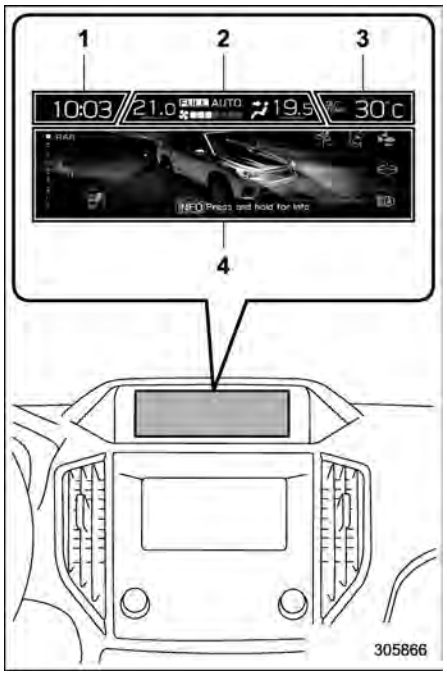

1) Orologio
2) Climatizzazione*
3) Temperatura esterna
4) Schermata informativa

*: Non viene visualizzata sul display multifunzione (LCD a colori) quando l'interruttore di accensione è in posizione "ACC".

▼ Indicatore temperatura esterna

La temperatura esterna è visualizzata sul display multifunzione (LCD a colori).

NOTA

- **L'indicatore mostra la temperatura esterna nei pressi del sensore. Tuttavia, la temperatura potrebbe non essere indicata correttamente o l'aggiornamento potrebbe essere ritardato nelle seguenti condizioni.**
  - **– Durante il parcheggio o la guida a basse velocità**
  - **– Quando la temperatura esterna cambia improvvisamente (esempio: quando si entra e si esce da un parcheggio sotterraneo o quando si passa attraverso una galleria)**
  - **– Quando si avvia il motore dopo che è stato parcheggiato per un certo periodo di tempo**
- **Non è possibile cambiare l'unità di misura della temperatura.**

– CONTINUA –

▼ Schermata della climatizzazione

Lo stato della climatizzazione è visualizzato sul display multifunzione (LCD a colori).

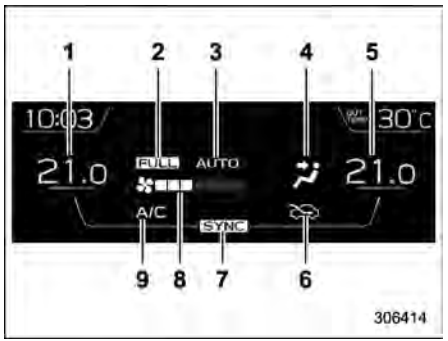

Schermata della climatizzazione

1) Indicatore della temperatura impostata (lato sinistro)
2) Indicatore FULL AUTO
3) Indicatore AUTO
4) Indicatore modalità flusso aria
5) Indicatore della temperatura impostata (lato destro)
6) Indicatore selezione ingresso aria
7) Indicatore SYNC
8) Indicatore velocità di ventilazione
9) Indicatore condizionatore d'aria ON

Quando si utilizza il sistema di climatizzazione, la schermata di base passa alla schermata della climatizzazione. Per i dettagli sul funzionamento della climatizzazione, fare riferimento a "Pannello comandi della climatizzazione" ☞P297.

▼ Orologio

L'orologio può essere visualizzato in formato 12 ore o in formato 24 ore. Per dettagli sull'impostazione, fare riferimento a "Orologio (modelli con impianto di navigazione e/o audio originale SUBARU)" ☞P260.

▼ Schermata informativa

Premere il pulsante INFO sul volante per passare all'elemento visualizzato della schermata informativa.

Contenuto	Descrizione	Pagina
Schermata flusso di energia	Visualizza le seguenti informazioni. ● Stato della batteria ad alta tensione ● Flusso di energia tra motore termico, motore elettrico, batteria ad alta tensione e ruote	238
Schermata dello stato di funzionamento dei componenti elettrici*2	Visualizza lo stato di funzionamento di apparecchiature e componenti elettrici.	238
Schermata di sicurezza preventiva	Visualizza lo stato del veicolo.	239
Schermata EyeSight	Visualizza lo stato di funzionamento di EyeSight.	240
Schermata dei preferiti	Visualizza fino a 3 elementi facoltativi.	240
Schermata del sistema di navigazione*1	Visualizza le informazioni legate al sistema di navigazione.	241
Schermata dell'impianto audio	Visualizza le informazioni relative all'impianto audio.	241
Schermata consumo carburante	Visualizza informazioni sul consumo di carburante.	242
Schermata orologio/data	Visualizza l'orologio.	242
Schermata di guida	Passa alla schermata di impostazione.	242

*1: Modelli con sistema di navigazione
*2: Se in dotazione

– CONTINUA –

▽ Schermata flusso di energia

NOTA

Per i dettagli, fare riferimento a "Visualizzazione su schermo" ☞P19.

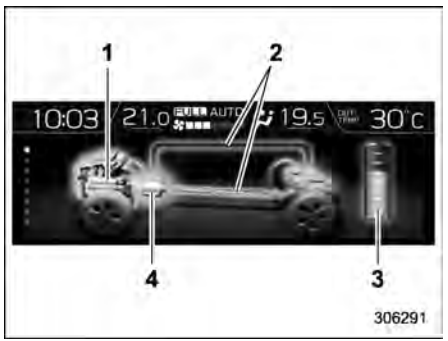

1) Display stato di funzionamento del motore termico: quando il motore termico è in funzione, la spia si illumina in arancione. Quando il motore termico viene spento dal sistema e-BOXER, la spia si illumina in grigio. Se l'interruttore di accensione viene portato in posizione "OFF", la spia si spegne.
2) Schermata flusso di energia: mostra il flusso di energia e la carica residua della batteria ad alta tensione. La potenza dal motore termico è visualizzata in arancione, quella dal motore elettrico in verde e la corrente elettrica che ricarica la batteria ad alta tensione è visualizzata in azzurro.
3) Carica residua della batteria ad alta tensione
4) Display stato di funzionamento del motore elettrico: in fase di generazione di energia, la spia si illumina in blu. Quando il motore elettrico è in funzione (ad eccezione della fase di generazione di energia), la spia si illumina in verde. Quando il motore elettrico non è in fase di generazione di energia, o il motore elettrico non è in funzione, l'indicatore si illumina in grigio. Se l'interruttore di accensione viene portato in posizione "OFF", la spia si spegne.

▽ Schermata del funzionamento dei componenti elettrici (se in dotazione)

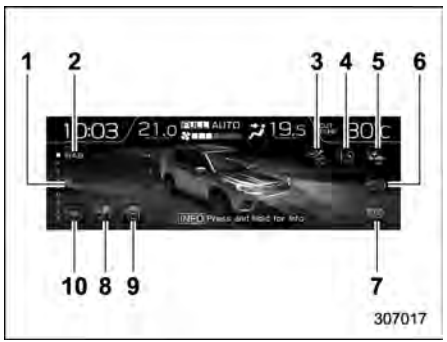

Modelli con guida a sinistra

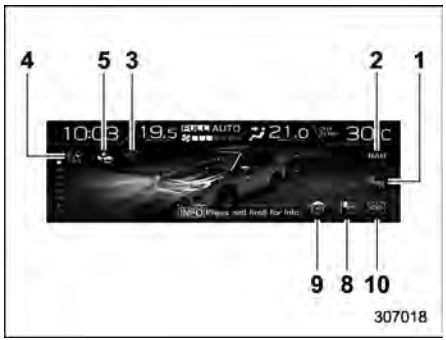

Modelli con guida a destra

1) SRVD*1
2) Reverse Automatic Braking (RAB)*1
3) Indicatore mantenimento assistito della corsia di emergenza*1
4) Indicatore avvertimento di spostamento involontario fuori corsia*1
5) Sistema frenante per collisione imminente*1
6) Monitor di assistenza EyeSight*1
7) Funzione di assistenza abbaglianti*1
8) Monitoraggio laterale*1
9) Monitoraggio frontale*1
10) Sistema di monitoraggio conducente*1

*1: Se in dotazione

Questa schermata visualizza lo stato di funzionamento dei componenti elettrici del veicolo.

Le informazioni sui componenti elettrici possono essere visualizzate nella schermata.

1. Premere e tenere premuto il pulsante "INFO" per accedere alla schermata di funzionamento dei componenti elettrici.
2. Premere l'interruttore "▲" o "▼" per selezionare la voce preferita.
3. Tirare l'interruttore "[i]/SET" per accedere alla voce selezionata.

NOTA

- **Non sono visualizzati indicatori per le funzioni di cui il veicolo non è provvisto.**
- **Gli indicatori delle funzioni non attive sono visualizzati in grigio.**

▽ **Schermata di sicurezza preventiva**

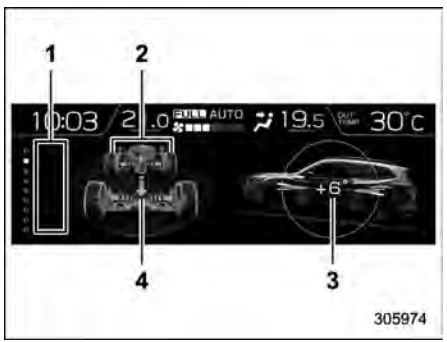

1) Schermata di controllo
2) Angolo di sterzata
3) Assetto del veicolo
4) Condizioni di marcia

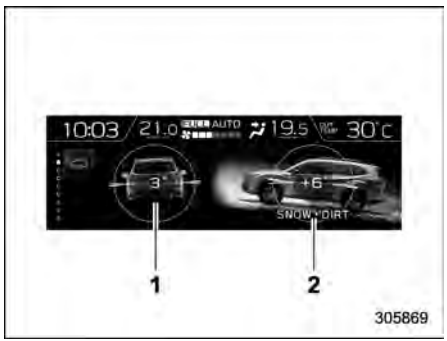

1) Assetto del veicolo
2) X-MODE

Questa schermata visualizza lo stato di guida del veicolo e lo stato operativo delle funzioni. Per le funzioni attive, l'indicatore si illumina o lampeggia.

NOTA

- **L'indicazione dell'assetto del veicolo può essere diversa dall'assetto effettivo.**
- **Se X-MODE è attivato, lo schermo del display multifunzione passa alla schermata di sicurezza preventiva.**
- **L'angolazione dell'assetto del veicolo varia non solo a seconda dell'angolazione della strada, ma anche a seconda dell'inclinazione del veicolo causata dagli occupanti, dal carico e dall'acce-**

– CONTINUA –

lerazione o dal rallentamento.

▽ **Schermata EyeSight**

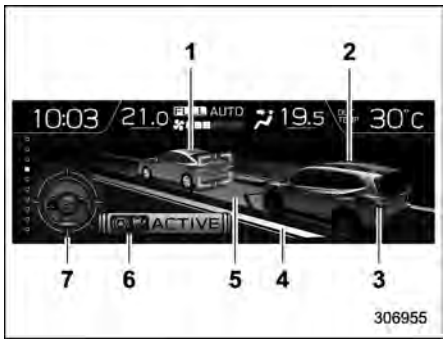

1) Indicatore veicolo che precede
2) Indicatore veicolo
3) Luci di stop
4) Indicatore di striscia stradale
5) Indicatore di corsia
6) Indicatore di centraggio corsia
7) Indicatore volante

Su questa schermata è visualizzato lo stato del sistema EyeSight.

L'indicatore veicolo che precede si sposta in avanti e indietro a seconda della distanza rispetto al veicolo che precede. Per i dettagli fare riferimento al supplemento del Libretto di uso e manutenzione per il sistema EyeSight.

▽ **Schermata dei preferiti**

Schermata dei preferiti (esempio di display)

Visualizza fino a tre tipi di informazioni opzionali, selezionabili tra le voci seguenti.

Articolo	Dettagli
	Viene visualizzata la temperatura del refrigerante motore.
	Viene visualizzata la temperatura dell'olio motore.
	Viene visualizzata la velocità media del veicolo.
	Viene visualizzato il rapporto di apertura dell'acceleratore.
	Viene visualizzato l'assetto del veicolo.
	Viene visualizzato l'attuale consumo di carburante.
	Viene visualizzata la direzione del veicolo.*1
	Viene visualizzato il limite di velocità stabilito per la strada che si sta percorrendo.*1

Articolo	Dettagli
	Viene visualizzato il calendario.
	Vengono visualizzate le informazioni sul sistema di monitoraggio conducente.*1
	Non viene visualizzato niente.

*1: Se in dotazione

NOTA

Alcuni indicatori potrebbero non essere visualizzati a seconda del modello del veicolo e dei dati tecnici.

Gli elementi illustrati nella schermata dei preferiti possono essere modificati. Per i dettagli, fare riferimento a “Impostazione dei preferiti” ☞P254.

▽ Schermata del sistema di navigazione (se in dotazione)

Sullo schermo vengono visualizzate le informazioni del sistema di navigazione rispetto alla destinazione.

NOTA

Se nel sistema di navigazione non è impostata una destinazione, sullo schermo restano visualizzati l’orientamento della bussola, il nome, il segnale stradale e il limite di velocità della strada su cui si trova il veicolo.

▽ Schermata dell’impianto audio

Viene visualizzata la schermata della fonte audio attualmente selezionata.

Per i dettagli sull’uso dell’impianto audio, fare riferimento ai Libretti di uso del sistema di navigazione e dell’impianto audio.

– CONTINUA –

▽ **Schermata consumo carburante**

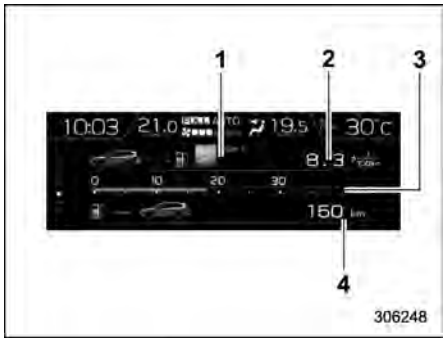

1) Informazioni utente (se in dotazione)
2) Consumo medio di carburante corrispondente alla distanza percorsa di ciascun contachilometri parziale
3) Consumo di carburante attuale
4) Autonomia di guida in base al carburante rimanente

Sullo schermo vengono visualizzate le informazioni sul consumo di carburante.

Se il conducente viene riconosciuto dal sistema di monitoraggio conducente, viene visualizzato il consumo medio di carburante da parte del conducente.

NOTA

L'autonomia di guida in base al carburante rimanente è solo indicativa. Il valore indicato può essere diverso dall'autonomia effettiva in base al carburante rimanente. È quindi necessario fare rifornimento non appena si accende la spia di avvertimento riserva carburante.

▽ **Schermata orologio/data**

Sono visualizzate l'ora e la data.

È possibile selezionare l'ora e la data. Per i dettagli, fare riferimento a "Orologio (modelli con impianto di navigazione e/o audio originale SUBARU)" ☞P260.

▽ **Schermata di guida**

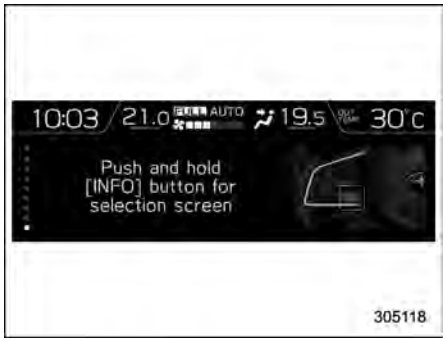

Se con questa schermata si preme e si tiene premuto il pulsante INFO sul volante, è possibile visualizzare la schermata di impostazione.

Per i dettagli, fare riferimento a "Schermata di impostazione" ☞P243.

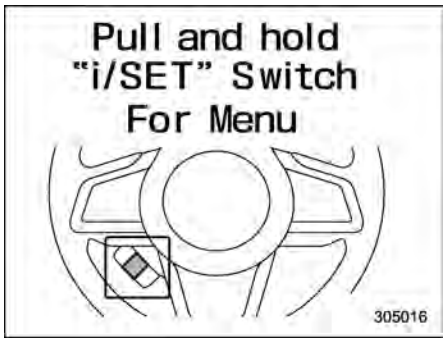

NOTA

Se sul display strumento combinato (LCD a colori) viene visualizzata la schermata di accesso alla schermata dei menu, il sistema non passa alla schermata di impostazione anche se si preme e si tiene premuto il pulsante INFO.

■ Schermata di impostazione

1. Premere e tenere premuto il pulsante INFO sulla schermata di guida. Viene visualizzato il menu principale.
2. Utilizzare l'interruttore "▲" o "▼" per selezionare il menu preferito dal menu principale.
3. Tirare l'interruttore "i/SET" per accedere al menu selezionato.
4. Utilizzare l'interruttore "▲" o "▼" per selezionare il menu preferito dal secondo menu.
5. Tirare l'interruttore "i/SET" per accedere al menu selezionato.

– CONTINUA –

Le voci di menu sono le seguenti.

Voci che possono essere impostate a veicolo fermo:

Menu principale	Secondo menu	Descrizione		Pagina
Date (Data)*1	Birthday (Compleanno)	Consente di impostare un compleanno.		248
	Anniversary (Anniversario)	Consente di impostare un anniversario.		248
	Go Back (Indietro)	Consente di tornare al primo menu.		—
Time/Date (Data/Ora)*2	Time/Date (Data/Ora)	Consente di impostare e regolare data e ora. È possibile selezionare il formato 12 ore e quello 24 ore.		248
	Birthday (Compleanno)	Consente di impostare un compleanno.		248
	Anniversary (Anniversario)	Consente di impostare un anniversario.		248
	Go Back (Indietro)	Consente di tornare al primo menu.		—
Driver Monitoring System	Repeat facial scan (Ripeti scan. viso)	Consente di eseguire il riconoscimento dell'utente.	Yes (Sì) o No	248
	User Recognition (Riconoscimento utente)	Consente di attivare o disattivare le impostazioni di riconoscimento dell'utente.	On o Off	254
	Automatically retract seat on entry (Porta aperta, sedile retratto)	Consente di attivare o disattivare la funzione di retrazione automatica del sedile all'accesso.	On o Off	253
	Register User (Registra utente)	Consente di registrare l'utente.		249
	Update User Settings (Agg. imp. utente)	Consente di memorizzare nuovamente la posizione del conducente.		252
	Delete Driver Position (Elimina posizione conducente)	Consente di eliminare la posizione memorizzata del conducente.		253
	Delete User (Elimina utente)	Consente di eliminare l'utente registrato.		251
	Delete All Users (Elim. gli utenti)	Consente di eliminare tutti gli utenti.	Yes (Sì) o No	252
	Go Back (Indietro)	Consente di tornare al primo menu.		—

Menu principale	Secondo menu	Descrizione		Pagina
Display/Beep (Display/Aud)	Screen Off (Schermata disattivata)	Consente di disattivare lo schermo.	Yes (Sì) o No	254
	Favorite (Preferiti)	Consente di impostare e personalizzare la schermata con i tre indicatori.		254
	Bypass Screen (Ignora schermata)	Consente di impostare la schermata bypass per ogni voce.	On o Off	255
	Beep (Segnale acustico)	Consente di regolare il volume del bip.	High (Alto), Low (Basso) o Off	255
	Go Back (Indietro)	Consente di tornare al primo menu.		—
Climate control (Controllo clima)	Mode Setting (Imp. modalità)	Consente di specificare l'impostazione base per la climatizzazione.	Normal (Norm.), Mild (Medio), ECO o Power	256
	Occupant Detection (Rilev. Occup.)	Consente di impostare il funzionamento della climatizzazione a seconda del passeggero	On o Off	256
	Go Back (Indietro)	Consente di tornare al primo menu.		—
Camera settings (Impostazione telec.)	Brightness (Luminosità)	Consente di impostare e regolare la luminosità del display.		256
	Contrast (Contrasto)	Consente di impostare e regolare il contrasto del display.		257
	Camera Shift Link (Collegamento con telecamera)	Consente di impostare la sincronizzazione della telecamera con la retromarcia.	On o Off	257
	Go Back (Indietro)	Consente di tornare al primo menu.		—

– CONTINUA –

Menu principale	Secondo menu	Descrizione		Pagina
Maintenance (Manutenzione)	Engine Oil (Olio motore)	Consente di impostare e regolare la data di notifica della manutenzione relativa all'olio.		257
	Oil Filter (Filtro olio)	Consente di impostare e regolare la data di notifica della manutenzione relativa al filtro dell'olio.		258
	Tires (Pneumatici)	Consente di impostare e regolare la data di notifica della manutenzione relativa agli pneumatici.		258
	Maintenance Schedule (Programma di manutenzione)	Consente di impostare e regolare la data di notifica della manutenzione del veicolo.		258
	ON/OFF	Consente di attivare o disattivare la schermata di autodiagnosi visualizzata quando l'interruttore di accensione viene ruotato in posizione "ON".	On o Off	258
	Clear All Settings (Cancellare tutte le impostazioni)	Consente di cancellare tutte le impostazioni delle voci relative alla manutenzione.	Yes (Sì) o No	259
	Go Back (Indietro)	Consente di tornare al primo menu.		—
Initialize (Iniziare)	—	Consente di ripristinare tutte le impostazioni predefinite.	Yes (Sì) o No	259
Go Back (Indietro)	—	Torna alla schermata delle impostazioni.		—

*1: Modelli con sistema di navigazione
*2: Modelli senza sistema di navigazione

Voci che possono essere impostate durante la guida:

Menu	Descrizione		Pagina
Screen Off (Schermata disattivata)	Consente di disattivare lo schermo.	Yes (Sì) o No	254
Time (Impostazioni ora)*	Consente di impostare l'orologio.		248
Go Back (Indietro)	Torna alla schermata delle impostazioni.		—

*: Modelli senza sistema di navigazione

Per ragioni di sicurezza, si consiglia di fermare il veicolo in una posizione sicura prima di eseguire le impostazioni.

– CONTINUA –

▼ Impostazioni di data e ora

È possibile impostare la data, l'ora e il formato a 12 o 24 ore.

▽ Impostazione della data e dell'ora correnti

Per i dettagli sull'impostazione dell'orologio, fare riferimento a "Orologio (modelli con impianto di navigazione e/o audio originale SUBARU)" ☞P260.

▽ Impostazione del compleanno

1. Selezionare "Birthday (Compleanno)" dal secondo menu della schermata di impostazione. Fare riferimento a "Schermata di impostazione" ☞P243.

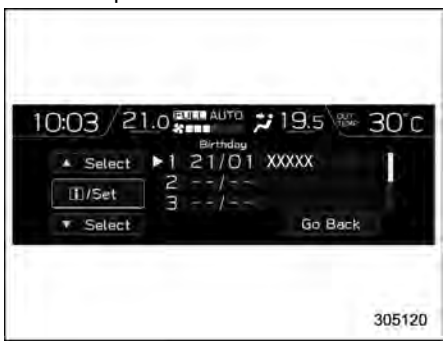

2. Selezionare dall'elenco il numero che si desidera memorizzare.

3. Immettere la data e il testo servendosi degli interruttori di comando.
4. Selezionare "Set (Impostare)" per uscire dalle impostazioni. Selezionare "Go Back (Indietro)" per tornare alla schermata precedente senza applicare le modifiche alle impostazioni.

NOTA

È possibile memorizzare al massimo 5 compleanni.

Se un compleanno è imminente, quando l'interruttore di accensione viene portato in posizione "ON" viene visualizzata una schermata di promemoria. Questa funzione può essere impostata su on o off. Per i dettagli, fare riferimento a "Impostazione della schermata bypass" ☞P255.

▽ Impostazione dell'anniversario

1. La procedura per l'impostazione di un anniversario è la stessa di "Impostazione del compleanno" ☞P248, con la differenza che nel passaggio 1 è selezionato "Anniversary (Anniversario)".

NOTA

È possibile memorizzare al massimo 5 anniversari.

▼ Impostazioni del sistema di monitoraggio conducente (se in dotazione)

È possibile specificare le impostazioni del sistema di monitoraggio conducente.

▽ Ripeti scan. viso

1. Selezionare "Repeat facial scan (Ripeti scan. viso)" dal secondo menu della schermata di impostazione. Fare riferimento a "Schermata di impostazione" ☞P243.

2. Selezionare “Yes (Sì)” per avviare la ripetizione della scansione facciale. Selezionare “No” per tornare alla schermata precedente.

3. Seduti sul sedile del conducente, rivolgere il viso in avanti e attendere alcuni secondi.

Al termine del riconoscimento facciale viene visualizzata la schermata di benvenuto, e la schermata passa alla schermata di base associata alle informazioni utente.

▽ **Registra utente**

1. Consente di regolare la posizione del sedile, l’angolazione dello specchietto retrovisore esterno e l’angolo di inclinazione verso il basso dello specchietto retrovisore esterno in retromarcia in modo che il conducente sia seduto nella posizione di guida corretta.

NOTA

• Avviare la registrazione utente dopo aver regolato la posizione del sedile, l’angolazione degli specchietti retrovisori esterni e l’angolazione dell’inclinazione verso il basso in retromarcia degli specchietti retrovisori esterni. Se si eseguono le regolazioni durante la registrazione utente, potrebbe interrompersi. Fare riferimento a “Sedile a regolazione elettrica” ☞P50 o “Specchietti retrovisori esterni” ☞P286.

• Se l’interruttore di accensione viene ruotato in posizione “OFF” prima di completare la registrazione utente, le informazioni su posizione del sedile, angolazione degli specchietti retrovisori esterni e angolazione dell’inclinazione verso il basso in retromarcia degli specchietti retrovisori esterni non saranno salvate.

2. Selezionare “Register User (Registra utente)” dal secondo menu della schermata di impostazione. Fare riferimento a “Schermata di impostazione” ☞P243.

– CONTINUA –

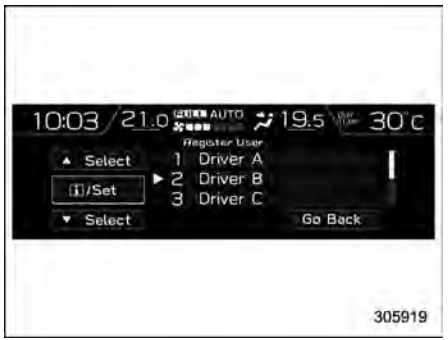

3. Selezionare dall'elenco il numero che si desidera memorizzare.

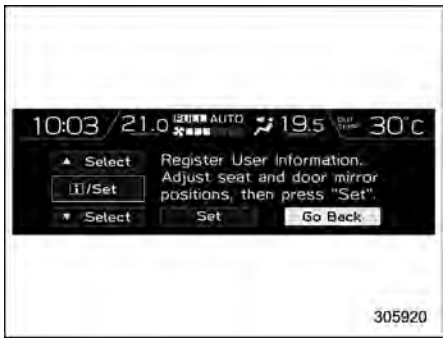

4. Selezionare "Set (Impostare)" per avviare la registrazione della scansione facciale. Selezionare "Go Back (Indietro)" per tornare alla schermata precedente.

5. Seduti sul sedile del conducente, rivolgere il viso in avanti e attendere alcuni secondi.

Se la schermata cambia, significa che la registrazione della scansione facciale è completata.

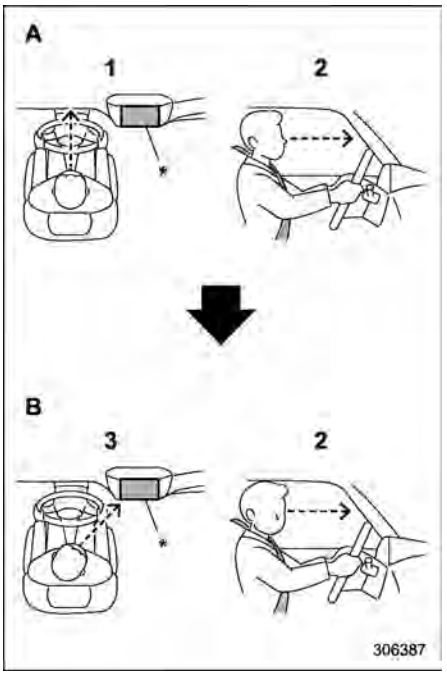

A) Direzione in avanti
B) Direzione del display
1) Guardare avanti.
2) Non abbassare il mento.
3) Guardare il display.
*: Display

NOTA

● Se non è possibile eseguire la registrazione utente, rivolgere il viso in avanti come mostrato nell'illustrazione, quindi voltarsi verso il display.

● Se viene visualizzato il messaggio "Unable to register (Impossibile registrare.)", ripetere la procedura cominciando dal passaggio 4.

● In alcuni casi non è possibile eseguire la registrazione utente correttamente. In tali casi fare riferimento a "Sistema di monitoraggio conducente" ☞P418.

6. Inserire il testo utilizzando gli interruttori di comando.

7. Impostare le icone desiderate utilizzando gli interruttori di comando.

8. Selezionare "Set (Impostare)" per uscire dalla schermata di impostazione.

NOTA

● Successivamente viene visualizzata una schermata che consiglia la registrazione dell'utente.

– Quando il conducente non ha completato la registrazione dell'utente

– Quando sono presenti 4 o meno utenti registrati

● Azionare l'interruttore di comando e selezionare "Yes (Sì)" per visualizzare la schermata al passaggio 3. Quindi seguire la procedura di registrazione per completare la registrazione dell'utente.

– È possibile sovrascrivere un utente esistente selezionando un numero memorizzato. Quando un utente viene registrato mediante sovrascrittura, i singoli dati del risparmio di carburante vengono reimpostati.

– Se "User Recognition (Riconoscimento utente)" è impostato su OFF, non è possibile selezionare la registrazione dell'utente.

▽ Elimina utente

1. Selezionare "Delete User (Elimina utente)" dal secondo menu della schermata di impostazione. Fare riferimento a "Schermata di impostazione" ☞P243.

2. Selezionare dall'elenco il numero che si desidera eliminare.

– CONTINUA –

3. Selezionare “Yes (Sì)” per eliminare il numero. Selezionare “No” per tornare alla schermata precedente.

▽ Elimina tutti gli utenti

1. Selezionare “Delete All Users (Elim. gli utenti)” dal secondo menu della schermata di impostazione. Fare riferimento a “Schermata di impostazione” ☞P243.

2. Selezionare “Yes (Sì)” per eliminare tutti gli utenti. Selezionare “No” per tornare alla schermata precedente.

▽ Aggiorna impostazioni utente

1. Selezionare “Update User Settings (Agg. imp. utente)” dal secondo menu della schermata di impostazione. Fare riferimento a “Schermata di impostazione” ☞P243.

2. Selezionare “Set (Impostare)” per memorizzare di nuovo la posizione del conducente. Selezionare “Go Back (Indietro)” per tornare alla schermata precedente.

NOTA

- **Avviare la registrazione utente dopo aver regolato la posizione del sedile, l’angolazione degli specchietti retrovisori esterni e l’angolazione dell’inclinazione verso il basso in retromarcia degli specchietti retrovisori esterni. Se**

si eseguono le regolazioni durante la registrazione utente, potrebbe interrompersi. Fare riferimento a "Sedile a regolazione elettrica" ☞P50 o "Specchietti retrovisori esterni" ☞P286.

- **Se l'interruttore di accensione viene ruotato in posizione "OFF" prima di completare la registrazione utente, le informazioni su posizione del sedile, angolazione degli specchietti retrovisori esterni e angolazione dell'inclinazione verso il basso in retromarcia degli specchietti retrovisori esterni non saranno salvate.**

▽ Elimina posizione del conducente

1. Selezionare "Delete Driver Position (Elimina posizione conducente)" dal secondo menu della schermata di impostazione. Fare riferimento a "Schermata di impostazione" ☞P243.

2. Selezionare "Yes (Sì)" per eliminare la posizione del conducente. Selezionare "No" per tornare alla schermata precedente.

▽ Impostazione della retrazione automatica del sedile all'accesso

1. Selezionare "Automatically retract seat on entry (Porta aperta, sedile retratto)" dal secondo menu della schermata di impostazione. Fare riferimento a "Schermata di impostazione" ☞P243.

2. Selezionare "On" o "Off" per attivare o disattivare la funzione di accesso/uscita automatica utilizzando gli interruttori di comando.
3. Selezionare "Set (Impostare)" per uscire dalle impostazioni. Selezionare "Go Back (Indietro)" per tornare alla schermata precedente.

– CONTINUA –

▽ **Impostazioni del riconoscimento utente**

1. Selezionare “User Recognition (Riconoscimento utente)” dal secondo menu della schermata di impostazione. Fare riferimento a “Schermata di impostazione” ☞P243.

2. Selezionare “On” o “Off” per attivare o disattivare le impostazioni di riconoscimento utente utilizzando gli interruttori di comando.

3. Selezionare “Set (Impostare)” per uscire dalle impostazioni. Selezionare “Go Back (Indietro)” per tornare alla schermata precedente.

▼ **Impostazioni del display/segnale acustico**

È possibile impostare la visualizzazione e il volume.

▽ **Impostazione della disattivazione dello schermo**

1. Selezionare “Screen Off (Schermata disattivata)” dal secondo menu della schermata di impostazione. Fare riferimento a “Schermata di impostazione” ☞P243.

2. Selezionare “Yes (Sì)” per disattivare lo schermo. Selezionare “No” per tornare alla schermata precedente.

Ripristino dello schermo

Quando si utilizza il pulsante INFO dopo che l’interruttore di accensione è stato portato in posizione “ON” o “ACC”, lo schermo viene ripristinato. Lo schermo ripristinato visualizzerà la schermata di base visualizzata al momento della disattivazione.

NOTA

Mentre lo schermo è disattivato, il sistema passa alla schermata della climatizzazione solo se è azionato il sistema di climatizzazione.

▽ **Impostazione dei preferiti**

1. Selezionare “Favorite (Preferiti)” dal secondo menu della schermata di impostazione. Fare riferimento a “Schermata di impostazione” ☞P243.

2. Impostare gli elementi desiderati utilizzando gli interruttori di comando. Per i

dettagli sugli elementi, fare riferimento a “Schermata dei preferiti” ☞P240.

3. Selezionare “Set (Impostare)” per uscire dalle impostazioni. Selezionare “Go Back (Indietro)” per tornare alla schermata precedente senza applicare le modifiche alle impostazioni.

NOTA

- **È possibile visualizzare fino a un massimo di 3 elementi.**
- **Non è possibile posizionare la stessa voce a sinistra, al centro o a destra.**

▽ Impostazione della schermata bypass

1. Selezionare “Bypass Screen (Ignora schermata)” dal secondo menu della schermata di impostazione. Fare riferimento a “Schermata di impostazione” ☞P243.

2. Scegliere di attivare o disattivare la visualizzazione degli elementi utilizzando gli interruttori di comando.

3. Selezionare “Set (Impostare)” per uscire dalle impostazioni. Selezionare “Go Back (Indietro)” per tornare alla schermata precedente senza applicare le modifiche alle impostazioni.

▽ Impostazione del bip

1. Selezionare “Beep (Segnale acustico)” dal secondo menu della schermata di impostazione. Fare riferimento a “Schermata di impostazione” ☞P243.

2. Impostare il volume del bip utilizzando gli interruttori di comando.

3. Selezionare “Set (Impostare)” per uscire dalle impostazioni. Selezionare “Go Back (Indietro)” per tornare alla schermata precedente senza applicare le modifiche alle impostazioni.

– CONTINUA –

▼ Impostazioni della climatizzazione

È possibile specificare le impostazioni della climatizzazione.

▽ Impostazione della modalità

1. Selezionare “Mode Setting (Imp. modalità)” dal secondo menu della schermata di impostazione. Fare riferimento a “Schermata di impostazione” ☞P243.

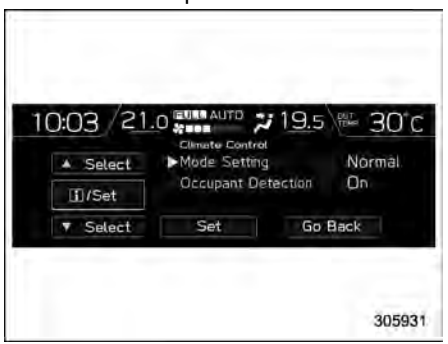

2. Selezionare “Normal (Norm.)”, “Mild (Medio)”, “Power” o “ECO” utilizzando gli interruttori di comando. Per i dettagli su “Imp. modalità”, fare riferimento a “Personalizzazione della climatizzazione automatica” ☞P302.

3. Selezionare “Set (Impostare)” per uscire dalle impostazioni. Selezionare “Go Back (Indietro)” per tornare alla schermata precedente senza applicare le modifiche alle impostazioni.

▽ Impostazioni del riconoscimento occupante

1. Selezionare “Occupant Detection (Rilev. Occup.)” dal secondo menu della schermata di impostazione. Fare riferimento a “Schermata di impostazione” ☞P243.

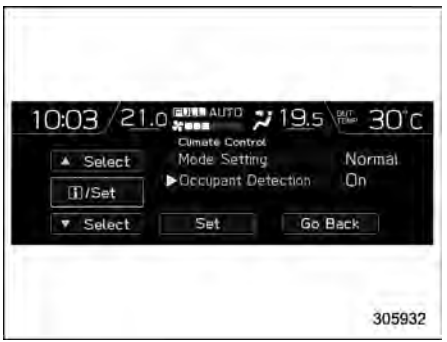

2. Selezionare On o Off per attivare o disattivare il riconoscimento occupante utilizzando gli interruttori di comando.

3. Selezionare “Set (Impostare)” per uscire dalle impostazioni. Selezionare “Go Back (Indietro)” per tornare alla schermata precedente senza applicare le modifiche alle impostazioni.

▼ Impostazioni della telecamera (se in dotazione)

È possibile specificare le impostazioni di visualizzazione della telecamera anteriore.

▽ Impostazione della luminosità

1. Selezionare “Brightness (Luminosità)” dal secondo menu della schermata di impostazione. Fare riferimento a “Schermata di impostazione” ☞P243.

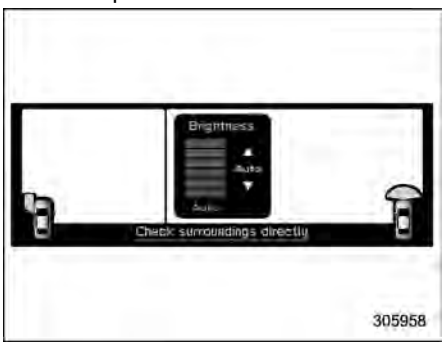

2. Selezionare il livello di luminosità utilizzando gli interruttori di comando.

3. Premere il pulsante “i/SET” per confermare l’impostazione.

▽ **Impostazione del contrasto**

1. Selezionare “Contrast (Contrasto)” dal secondo menu della schermata di impostazione. Fare riferimento a “Schermata di impostazione” ☞P243.

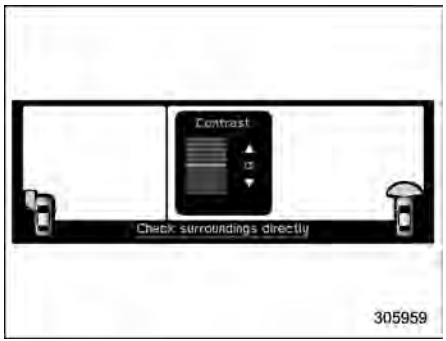

2. Selezionare il livello di contrasto utilizzando gli interruttori di controllo.
3. Premere il pulsante “i/SET” per confermare l’impostazione.

▽ **Impostazione Sincronizzazione telecamera con la retromarcia**

1. Selezionare “Camera Shift Link (Collegamento con telecamera)” dal secondo menu della schermata di impostazione. Fare riferimento a “Schermata di impostazione” ☞P243.

2. Selezionare “On” o “Off” utilizzando gli interruttori di comando.
3. Selezionare “Set (Impostare)” per uscire dalle impostazioni. Selezionare “Go Back (Indietro)” per tornare alla schermata precedente senza applicare le modifiche alle impostazioni.

▼ **Impostazioni relative alla manutenzione**

È possibile impostare promemoria di manutenzione.

▽ **Impostazione relativa all’olio motore**

1. Selezionare “Engine Oil (Olio motore)” dal secondo menu della schermata di impostazione. Fare riferimento a “Schermata di impostazione” ☞P243.

2. Impostare la data e l’intervallo di sostituzione in chilometri servendosi degli interruttori di comando.
3. Selezionare “Set (Impostare)” per uscire dalle impostazioni. Selezionare “Update (Aggiorna)” per impostare l’intervallo di sostituzione in chilometri sul valore predefinito. Selezionare “Go Back (Indie-

– CONTINUA –

tro)" per tornare alla schermata precedente senza applicare le modifiche alle impostazioni.

NOTA

- **Il promemoria verrà visualizzato per data o intervallo in chilometri in base all'impostazione.**
- **Se "Giorno" o "Distanza" vengono visualizzati come "_ _", viene visualizzata una schermata pop-up.**
- **Il promemoria verrà visualizzato fino a quando non verrà soddisfatta una delle seguenti condizioni.**
  - **– Il periodo di tempo trascorso dopo la data di notifica registrata è di almeno 15 giorni.**
  - **– La distanza totale percorsa dopo la distanza di notifica registrata è di almeno 500 km circa.**

▽ **Impostazione relativa al filtro dell'olio**

La procedura di impostazione è la stessa di quella descritta in "Impostazione relativa all'olio motore" ☞P257, ma è necessario selezionare la voce "Oil Filter (Filtro olio)" al punto 1.

▽ **Impostazione relativa agli pneumatici**

La procedura di impostazione è la stessa di quella descritta in "Impostazione relativa all'olio motore" ☞P257, ma è necessario selezionare la voce "Tyres (Pneumatici)" al punto 1.

▽ **Impostazione del programma di manutenzione**

La procedura di impostazione è la stessa di quella descritta in "Impostazione relativa all'olio motore" ☞P257, ma è necessario selezionare la voce "Maintenance Schedule (Programma di manutenzione)" al punto 1.

▽ **Impostazione On/Off**

1. Selezionare "On" o "Off" nel secondo menu della schermata di impostazione. Fare riferimento a "Schermata di impostazione" ☞P243.

2. Selezionare On o Off nella schermata iniziale utilizzando gli interruttori di comando.
3. Selezionare "Set (Impostare)" per uscire dalle impostazioni. Selezionare "Go Back (Indietro)" per tornare alla schermata precedente senza applicare le modifiche alle impostazioni.

▽ **Cancellare le impostazioni**

1. Selezionare “Clear All Settings (Cancellare tutte le impostazioni)” dal secondo menu della schermata di impostazione. Fare riferimento a “Schermata di impostazione” ☞P243.

2. Selezionare “Yes (Sì)” o “No” utilizzando gli interruttori di comando.

▼ **Inizializzazione**

È possibile inizializzare gli elementi impostati secondo le proprie preferenze.

1. Selezionare “Initialize (Iniziare)” dal secondo menu della schermata di impostazione. Fare riferimento a “Schermata di impostazione” ☞P243.

2. Selezionare “Yes (Sì)” o “No” utilizzando gli interruttori di comando.

■ Come ottenere il codice sorgente utilizzando il software open source

Informazioni sul software gratuito/open source

Questo prodotto contiene software gratuito/open source (FOSS).

Le informazioni sulla licenza e/o il codice sorgente di tale software FOSS sono reperibili al seguente URL.

http://www.globaldenso.com/en/open-source/ivi/subaru/

3-9. Orologio (modelli con impianto di navigazione e/o audio originale SUBARU)

Per i modelli con impianto di navigazione e/o audio originale SUBARU, l'orologio può essere regolato sia in modalità automatica che in quella manuale.

- Modalità automatica: regolazione automatica dell'orologio
- Modalità manuale: regolazione manuale dell'orologio

■ Impostazione manuale dell'orologio

1. Girare l'interruttore di accensione su "ON".

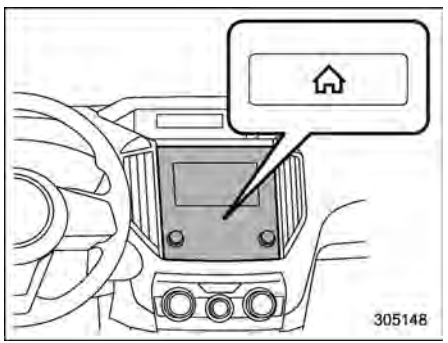

2. Premere il pulsante ⌂.
3. Selezionare "Settings (Impostaz.)".
4. Selezionare "Vehicle (Veicolo)".
5. Selezionare "Time/Date (Ora/Data)" e quindi "Manual (Manuale)".

6. Impostare ciascuna voce usando i pulsanti più e meno.
7. Selezionare ✔ per completare l'impostazione dell'orologio.

Selezionare "Back (Ind.)" per tornare alla schermata precedente senza salvare le impostazioni.

NOTA

- **Regolare l'ora, quindi selezionare il formato di visualizzazione a 12 o 24 ore.**
- **Il sistema di promemoria per compleanni/anniversari e manutenzione funziona in base all'ora e alla data visualizzate sul display multifunzione (LCD a colori).**

■ Impostazione automatica dell'orologio

1. Girare l'interruttore di accensione su "ON".

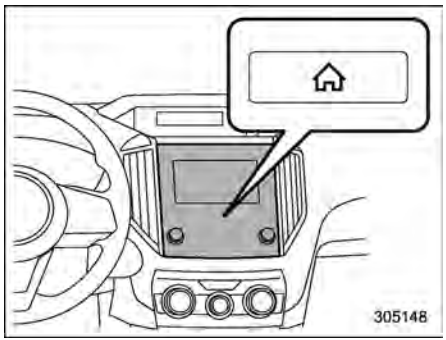

2. Premere il pulsante ⌂.
3. Selezionare “Settings (Impostaz.)”.
4. Selezionare “Vehicle (Veicolo)”.
5. Selezionare “Time/Date (Ora/Data)” e quindi “Auto (Automatico)”.
6. Premere nuovamente il pulsante ⌂ per completare l’impostazione.

▼ Modelli con sistema di navigazione

Se è disponibile un segnale GPS, l’orologio viene impostato automaticamente.

▼ Modelli senza sistema di navigazione

L’orologio viene impostato e regolato automaticamente collegando tramite Bluetooth® uno smartphone per trasferire i dati della rubrica.

1. Registrare lo smartphone nell’impianto audio. Per maggiori dettagli, consultare la sezione “Bluetooth SETTINGS” del supplemento al libretto d’uso e manutenzione dell’impianto audio/navigazione.
2. Trasferire i dati della rubrica sul sistema. Per maggiori dettagli, consultare la sezione “Bluetooth SETTINGS” del supplemento al libretto d’uso e manutenzione dell’impianto audio/navigazione. L’orologio verrà regolato automaticamente.

NOTA

A seconda del modello di smartphone, potrebbe essere necessario modificare le impostazioni dello smartphone collegato. (ad es.: per iOS o altri modelli, potrebbe essere necessario attivare le impostazioni di notifica).

Per maggiori dettagli, controllare le istruzioni per il collegamento degli smartphone.

■ Informazioni sulle normative

Bluetooth®

Il wordmark e i logo Bluetooth® sono marchi registrati di proprietà di Bluetooth SIG, Inc.

3-10. Orologio (modelli senza impianto di navigazione e/o audio originale SUBARU)

■ Impostazione manuale dell’orologio

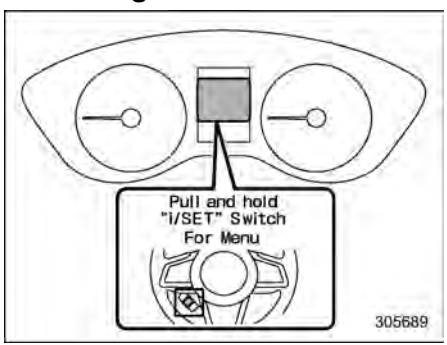

NOTA

Se sul display dello strumento combinato (LCD a colori) viene visualizzata la schermata di accesso alla schermata dei menu, il sistema non passa alla schermata di selezione anche se si preme e si tiene premuto il pulsante “INFO”. Prima di regolare l’orologio, sul display dello strumento combinato (LCD a colori) passare a una schermata diversa da quella di accesso alla schermata dei menu.

– CONTINUA –

1. Girare l'interruttore di accensione su "ON".

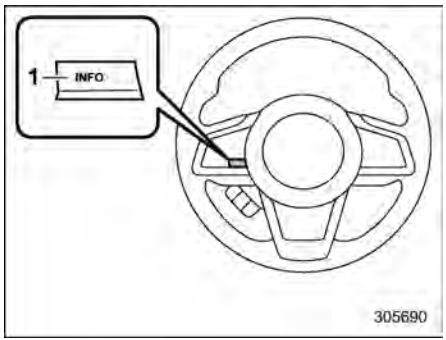

1) Pulsante "INFO"

2. Premere il pulsante "INFO" sul volante per visualizzare la schermata di guida.

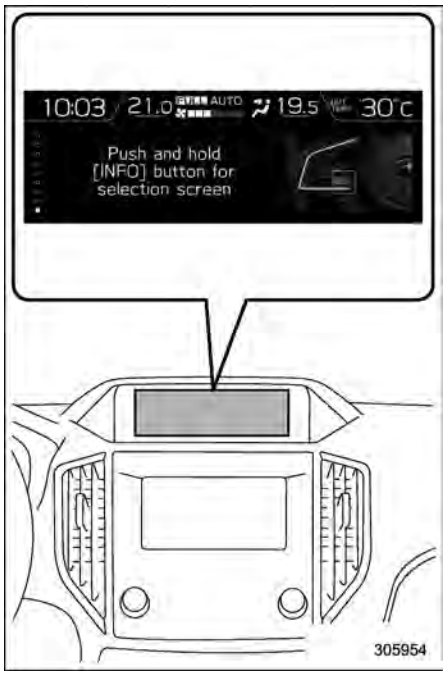

3. Mentre viene visualizzata la schermata di guida, premere e tenere premuto il pulsante "INFO" sul volante. Viene visualizzata la schermata di selezione.

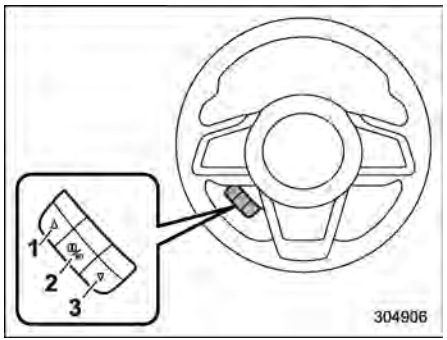

1) ▲ (Su)
2) i/SET (Invio)
3) ▼ (Giù)

4. Tirare l'interruttore "▲" o "▼" per selezionare la voce.

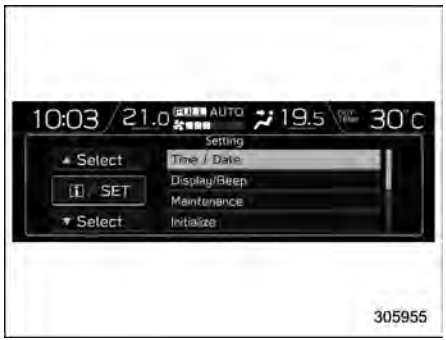

5. Selezionare “Time/Date (Data/Ora)” e tirare l’interruttore [i]/SET.

6. Selezionare “Time/Date (Data/Ora)” e tirare l’interruttore [i]/SET.

NOTA

Se “Regolazione dell’orologio” non è in modalità manuale, non è possibile selezionare “Time/Date (Data/Ora)”. Accertarsi di aver eseguito le operazioni da 2 a 5.

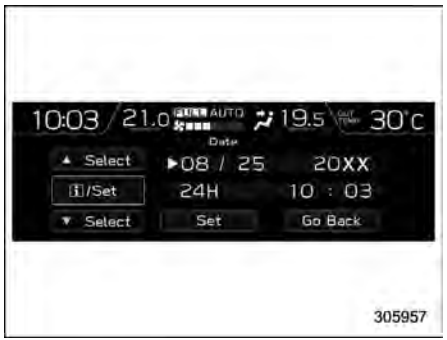

7. Tirare gli interruttori “▲”, “▼” per scorrere le voci che è possibile impostare.
   (1) Utilizzare l’interruttore [i]/ SET per scegliere la voce che si desidera modificare.
   (2) Tirare gli interruttori “▲” o “▼” per regolare le voci.
8. Selezionare “Set (Impostare)” e tirare l’interruttore [i]/SET per completare l’impostazione dell’orologio.

Selezionare “Go Back (Indietro)” per tornare alla schermata precedente senza salvare le impostazioni.

NOTA

Il sistema di promemoria per compleanni/anniversari e manutenzione funziona in base all’ora e alla data visualizzate sul display multifunzione (LCD a colori).

3-11. Interruttore comando luci

⚠ ATTENZIONE

- **Per non scaricare la batteria ausiliaria da 12 V, evitare di tenere accese le luci per lunghi periodi se il sistema e-BOXER è spento.**
- **Prima di uscire dal veicolo, portare sempre l'interruttore comando luci in posizione off. Se il veicolo viene lasciato spento per un lungo periodo con l'interruttore comando luci in posizione diversa da off, la batteria ausiliaria da 12 V potrebbe scaricarsi.**

Modelli con "sistema di accesso senza chiave con avviamento a pulsante":

L'interruttore comando luci funziona quando l'interruttore di accensione a pulsante è in posizione "ACC" o "ON".

Indipendentemente dalla posizione dell'interruttore comando luci, le luci accese si spengono quando si spegne l'interruttore di accensione a pulsante.

Modelli senza "sistema di accesso senza chiave con avviamento a pulsante":

L'interruttore comando luci funziona con la chiave inserita nell'interruttore di accensione.

Indipendentemente dalla posizione dell'interruttore comando luci, le luci accese si spengono quando si rimuove la chiave dall'interruttore di accensione.

NOTA

- **È possibile azionare l'interruttore comando luci anche nelle seguenti condizioni.**
  - **– Quando la chiave non è inserita nell'interruttore di accensione (modelli senza "sistema di accesso senza chiave con avviamento a pulsante")**
  - **– Quando l'interruttore di accensione a pulsante è disattivato (modelli con "sistema di accesso senza chiave con avviamento a pulsante")**
- **Se la porta del conducente viene aperta quando i fari sono accesi in presenza di tali condizioni, un cicalino informa il conducente che le luci sono accese.**

■ Fari

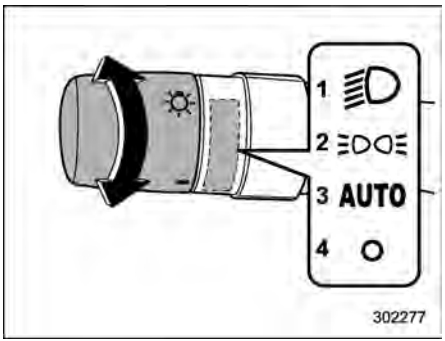

Tranne modelli per Australia

1) Secondo scatto
2) Primo scatto
3) Posizione auto
4) Posizione Off

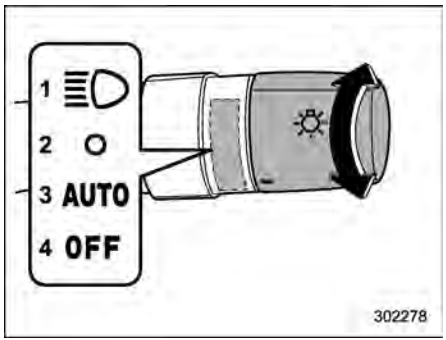

Modelli per Australia
1) Secondo scatto
2) Primo scatto
3) Posizione auto
4) Posizione Off

Per accendere i fari, ruotare la ghiera posta all'estremità della leva degli indicatori di direzione.

Secondo scatto:

Si accendono i fari anteriori, le luci di posizione anteriore e posteriore, il quadro strumenti e la luce della targa.

Primo scatto:

Si accendono le luci di posizione anteriore e posteriore, il quadro strumenti, e la luce della targa.

Posizione automatica: accensione/spegnimento automatico fari:

Quando l'interruttore di accensione è in posizione "ON", i fari anteriori, le luci di posizione anteriore e posteriore, il quadro strumenti, e le luci targa vengono **accesi o spenti automaticamente** a seconda del livello di luce ambientale.

Scatto Off:

I fari anteriori sono spenti.

NOTA

• La sensibilità dell'accensione/spegnimento automatico fari può essere modificata da un concessionario SUBARU. Si raccomanda di contattare il proprio concessionario SUBARU per dettagli.

• Se l'interruttore comando luci è in posizione "AUTO" e i fari non si attivano quando fuori diventa buio, portare l'interruttore delle luci in posizione "" (ad eccezione dei modelli per l'Australia) o "" (modelli per l'Australia). Se si verifica questa condizione, fare controllare il veicolo dal concessionario SUBARU al più presto possibile.

▼ Impostazione ritardo spegnimento fari

La funzione di ritardo spegnimento fari consente di accendere i fari, e così via, per agevolare l'uscita dal veicolo in condizioni di scarsa illuminazione.

NOTA

L'impostazione di fabbrica (predefinita) della durata dell'accensione dei fari e delle luci esterne è di 30 secondi. È possibile modificare questa impostazione su OFF (disattivazione), 30 secondi, 60 secondi o 90 secondi presso i concessionari SUBARU. Per ulteriori dettagli, si raccomanda di consultare un concessionario SUBARU.

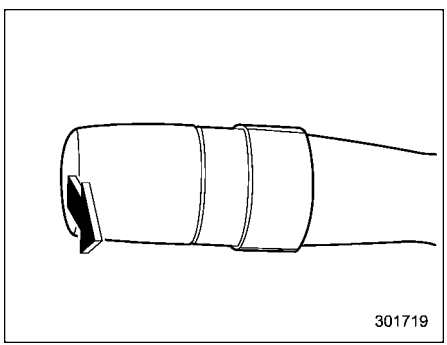

Quando l'interruttore di accensione è in posizione di spegnimento e l'interruttore

– CONTINUA –

comando luci è in posizione “AUTO” o “OFF”, tirando la leva degli indicatori di direzione verso di sé, gli anabbaglianti e alcune luci esterne si accendono come indicato di seguito.

- Accensione per 30 secondi dopo la chiusura della porta del conducente.
- Accensione finché non si preme il pulsante di bloccaggio sulla chiave di accesso elettronica/trasmettitore due volte consecutive.
- Accensione finché si tocca il sensore di bloccaggio porte sulla maniglia della porta due volte consecutive (modelli con “sistema di accesso senza chiave con avviamento a pulsante”).

NOTA

- **Quando la funzione di ritardo spegnimento fari è attiva, i fari e le luci esterne si spengono se si esegue una delle operazioni di seguito.**
  - **– Portare l’interruttore di accensione su “ON”.**
  - **– Tirare la leva dell’indicatore di direzione verso di sé.**
  - **– Portare l’interruttore comando luci in una posizione diversa da “AUTO” o “OFF”.**
- **Se la porta del conducente non viene aperta e chiusa, le luci si spengono entro 3 minuti.**

▼ Sensore per accensione/spegnimento automatico fari (sensore luce pioggia)

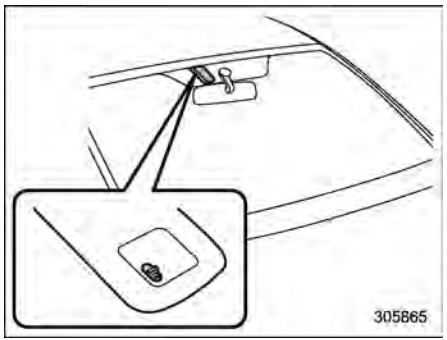

Il sensore si trova sul vetro del parabrezza come mostrato nell’illustrazione.

⚠ ATTENZIONE

Se un oggetto è appeso sul sensore o nei pressi di esso, il sensore potrebbe non rilevare correttamente il livello di luce ambientale e la funzione di accensione/spegnimento automatico fari potrebbe non funzionare correttamente.

■ Commutazione abbaglianti/anabbaglianti (dimmer)

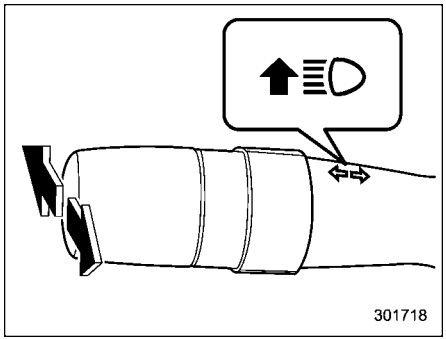

Per passare dagli anabbaglianti agli abbaglianti, spingere in avanti la levetta degli indicatori di direzione. Quando sono accesi i fari abbaglianti, si accende anche la spia di indicazione abbaglianti “≡D” sullo strumento combinato.

Per tornare agli anabbaglianti riportare la levetta in posizione centrale.

■ Lampeggio dei fari

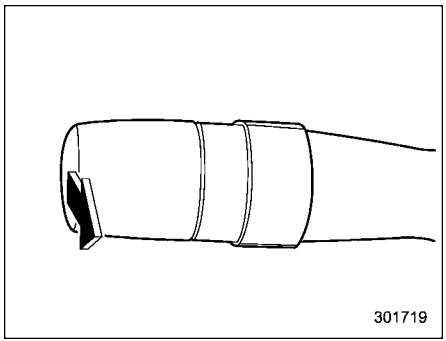

⚠ ATTENZIONE

Non trattenere la levetta in posizione di lampeggio per più di pochi secondi.

Per effettuare il lampeggio tirare leggermente la levetta verso di sé e poi rilasciarla. Gli abbaglianti restano accesi finché si agisce sulla levetta. Il lampeggio può essere effettuato anche se l'interruttore luci è in posizione off.

Quando sono accesi i fari abbaglianti, si accende anche la spia di indicazione abbaglianti "≡◗" sullo strumento combinato.

■ Funzione di assistenza abbaglianti (se in dotazione)

NOTA

● La funzione di assistenza abbaglianti utilizza le telecamere stereo installate in corrispondenza del lato superiore del parabrezza.

● Per maggiori dettagli su come maneggiare la videocamera stereo, fare riferimento al supplemento del Libretto di uso e manutenzione per il sistema EyeSight.

La funzione di assistenza abbaglianti cambia automaticamente i fari da abbaglianti ad anabbaglianti (o viceversa).

Se tutte le seguenti condizioni sono soddisfatte, i fari passeranno agli abbaglianti.

- Quando la velocità del veicolo aumenta fino a raggiungere il livello preimpostato o lo supera.
- Non c'è alcun veicolo che precede o proviene in senso contrario.
- La zona davanti al veicolo è buia.
- La strada non presenta alcuna curva stretta.

Se tutte le seguenti condizioni sono soddisfatte, i fari passeranno agli anabbaglianti.

- Quando la velocità del veicolo si riduce fino al livello preimpostato o scende al di sotto.
- Quando la zona davanti al veicolo è illuminata.
- Quando c'è un veicolo che precede o proviene in senso contrario.
- Se il sistema EyeSight presenta un malfunzionamento o è temporaneamente disattivato.

NOTA

● La velocità preimpostata del veicolo varia in base ai modelli.

● Non sovrastimare le capacità della funzione di assistenza abbaglianti. Il conducente ha sempre la responsabilità di comprendere la situazione circostante, di guidare in modo sicuro e di cambiare la modalità dei fari manualmente se necessario.

● L'impostazione di fabbrica (impostazione predefinita) per questa funzione è "operativo". È possibile modificare questa impostazione su OFF (disattivazione) presso i concessionari SUBARU. Per ulteriori dettagli, si raccomanda di consultare un concessionario SUBARU.

– CONTINUA –

▼ Come utilizzare la funzione di assistenza abbaglianti

La funzione di assistenza abbaglianti si attiva quando si verificano tutte le condizioni seguenti.

- L'interruttore comando luci è in posizione "AUTO" e i fari anabbaglianti sono accesi automaticamente.
- Il comando degli indicatori di direzione è spinto in avanti.

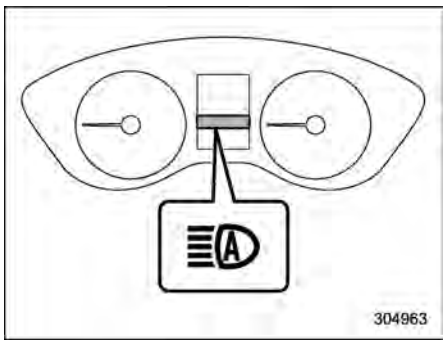

Spia di indicazione assistenza abbaglianti (verde)

Quando la funzione assistenza abbaglianti è attivata, la spia di indicazione assistenza abbaglianti (verde) sullo strumento combinato si illumina.

Anomalia della funzione di assistenza abbaglianti:

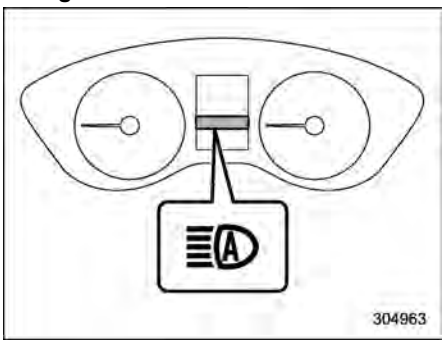

Spia di avvertimento assistenza abbaglianti (giallo)

Quando la funzione di assistenza abbaglianti non funziona correttamente, sullo strumento combinato si illumina la spia di avvertimento assistenza abbaglianti: (gialla). In questo caso, si raccomanda di far controllare il veicolo da un concessionario SUBARU.

Interruzione temporanea della funzione di assistenza abbaglianti:

Se la funzione di assistenza abbaglianti si interrompe temporaneamente a causa della scarsa visibilità o di una temperatura anomala, sullo strumento combinato viene visualizzato un messaggio. Se non sussistono più queste condizioni, il sistema viene ripristinato.

NOTA

Vi sono dei casi in cui, nonostante le condizioni di funzionamento dell'assistenza abbaglianti siano regolari, la spia di indicazione assistenza abbaglianti non si illumina e si attiva un avvertimento di condizioni anomale. In questo caso, portare l'interruttore di accensione in posizione "OFF", e quindi di nuovo in posizione "ON". Verificare che la spia di indicazione assistenza abbaglianti si illumini. Se l'indicatore non si illumina, si raccomanda di far controllare il veicolo da un concessionario SUBARU.

▼ Come ridurre temporaneamente la sensibilità della funzione di assistenza abbaglianti

La sensibilità della funzione di assistenza abbaglianti può essere ridotta tramite le seguenti operazioni.

1. Prima di portare l'interruttore di accensione in posizione "ON", impostare l'interruttore comando luci in posizione "AUTO" e spingere in avanti la leva degli indicatori di direzione (posizione abbaglianti).
2. Portare l'interruttore di accensione in posizione "ON" ed entro 15 secondi circa premere l'interruttore "/▲\/▼\" (impostazio-

ne distanza di sicurezza) per più di 10 volte di seguito.

Una volta che la sensibilità della funzione di assistenza abbaglianti è stata ridotta, la spia di indicazione assistenza abbaglianti "" sullo strumento combinato lampeggia.

NOTA

● La sensibilità della funzione di assistenza abbaglianti non può essere ridotta nelle seguenti condizioni.

– Il cruise control o l'Adaptive Cruise Control è attivo.

– L'indicatore di avvertimento EyeSight (giallo) è illuminato.

● La sensibilità della funzione di assistenza abbaglianti torna al livello normale la volta successiva in cui l'interruttore di accensione viene portato in posizione "OFF" e il motore viene riavviato.

▼ Come cambiare la modalità dei fari manualmente

Passare ai fari anabbaglianti:

Quando si riporta la leva degli indicatori di direzione in posizione centrale, la funzione di assistenza abbaglianti si disattiva e la spia di indicazione assistenza abbaglianti si spegne.

Passare ai fari abbaglianti:

Quando si porta l'interruttore comando luci in posizione "", i fari passano alla modalità abbaglianti.

A questo punto, la funzione di assistenza abbaglianti si disattiva, l'indicatore assistenza abbaglianti si spegne e la spia di indicazione abbaglianti si illumina.

NOTA

● Dopo aver impostato manualmente i fari in modalità abbaglianti, se si attiva la funzione di assistenza abbaglianti, riportare l'interruttore comando luci in posizione "AUTO".

● Quando si cambia manualmente la modalità dei fari passando agli abbaglianti, se si gira l'interruttore comando luci in posizione "", si accendono le luci della plancia portastrumenti, le luci di parcheggio, le luci di posizione anteriori, le luci di posizione posteriori e le luci della targa.

▼ Suggerimenti per l'uso del sistema di assistenza abbaglianti

● La funzione di assistenza abbaglianti riconosce le condizioni ambientali intorno al veicolo in base alla luminosità dell'illuminazione davanti al veicolo, ecc. Pertanto, in alcune situazioni la modalità dei fari può non coincidere con la percezione del conducente.

● Una bicicletta potrebbe non essere rilevata.

● Nelle situazioni seguenti, la luminosità dell'illuminazione ambiente potrebbe non essere rilevata correttamente e la funzione di assistenza abbaglianti potrebbe non essere perfettamente efficiente. Di conseguenza il bagliore degli abbaglianti potrebbe disturbare il veicolo proveniente in senso contrario o il veicolo che precede. Inoltre, la modalità anabbaglianti può continuare sebbene non ci siano veicoli che sopraggiungono o che precedono. In tali casi, cambiare manualmente la modalità fari.

– In condizioni di maltempo (nebbia, neve, tempeste di sabbia, precipitazioni intense, ecc.).

– Quando il vetro del parabrezza è sporco o appannato.

– Quando il parabrezza è crepato o danneggiato.

– Quando le telecamere stereo sono deformate oppure hanno le lenti sporche.

– Se vi sono luci simili ai fari o alle luci di posizione posteriori nell'area circostante.

– Quando il veicolo proveniente in senso contrario o il veicolo che precede non hanno i fari e le luci di posizione

– CONTINUA –

posteriori accesi.
– Se i fari del veicolo proveniente in senso contrario o le luci di posizione posteriori del veicolo che precede sono sporchi o offuscati, oppure se i fasci luminosi non sono allineati correttamente.
– Quando si verifica un rapido cambiamento di luminosità durante la guida.
– Quando si guida su una strada con molte salite e discese o su superfici irregolari.
– Quando si guida su una strada con molte curve.
– Quando vi sono oggetti che riflettono molto la luce, ad esempio la segnaletica stradale o lo specchietto del veicolo che precede.
– Quando la parte posteriore di un veicolo che precede, ad esempio un container, riflette molto la luce.
– Quando i fari del veicolo sono danneggiati o sporchi.
– Quando il veicolo è inclinato, ad esempio in caso di pneumatico forato o durante il traino.
– Subito dopo l'accensione del motore.

● Nelle seguenti condizioni, i fari non passeranno automaticamente da abbaglianti ad anabbaglianti.
– Quando il veicolo oltrepassa improvvisamente un veicolo proveniente in senso contrario in una curva cieca.
– Quando un altro veicolo passa davanti al proprio.
– Quando un veicolo che sopraggiunge o che precede entra ed esce dal campo visivo per la presenza di curve continue, linea di mezzeria, alberi in carreggiata, ecc.

● Se le telecamere stereo rilevano la luce dei fendinebbia anteriori di un veicolo proveniente in senso contrario, i fari potrebbero non passare automaticamente dagli abbaglianti agli anabbaglianti.

● I fari potrebbero passare dagli abbaglianti agli anabbaglianti, oppure gli anabbaglianti potrebbero continuare a rimanere attivi in presenza di luci stradali, semafori, dell'illuminazione di cartelloni pubblicitari o di oggetti riflettenti, come i segnali stradali e le insegne.

● I tempi richiesti per il cambio di funzionamento dei fari potrebbero differire in base ai seguenti fattori.
– Colore o luminosità dei fari del veicolo proveniente in senso contrario o delle luci di posizione posteriori del veicolo che precede.
– I fari del veicolo che sopraggiunge o le luci di posizione posteriori del veicolo che precede sono coperti di fango, neve, ecc.
– Movimento e direzione del veicolo proveniente in senso contrario o del veicolo che precede.
– Quando i fari del veicolo proveniente in senso contrario o le luci di posizione posteriori del veicolo che precede illuminano solo di lato.
– Quando il veicolo proveniente in senso contrario o il veicolo che precede è un motociclo.
– Condizioni della strada (pendenze, curve, fondo stradale, ecc.).
– Numero di passeggeri e peso del carico.
– Capacità di rilevamento limitata delle telecamere stereo.
– Se la personalizzazione della corsia di marcia EyeSight non è impostata sull'effettivo flusso di traffico.

■ Sistema luci di marcia diurne

⚠ AVVERTENZA

L'interruttore luci deve sempre essere portato su "≡D" o "≡D" quando fuori è buio.

Le luci di marcia diurne si illuminano automaticamente quando sono soddisfatte le seguenti condizioni.

- Il sistema e-BOXER è in funzione.
- L'interruttore comando luci è in posizione "AUTO" o in posizione off.

NOTA

- **Se quando si avvia il motore il freno di stazionamento è inserito, le luci di marcia diurne si accendono quando si rilascia il freno di stazionamento.**
- **Quando l'interruttore fari è in posizione "≡DOG≡" o "≡D", il sistema delle luci di marcia diurne è disattivato (tranne modelli per l'Australia).**
- **Quando l'interruttore fari è in posizione "○" o "≡D", il sistema delle luci di marcia diurne è disattivato (modelli per l'Australia).**
- **Mentre l'interruttore fari è in posizione "AUTO" e i fari si accendono automaticamente, le luci di marcia diurne sono disattivate.**

3-12. Fari con assistenza alla svolta (SRH)

SRH è una funzione che sposta automaticamente il fascio dei fari a sinistra o a destra in base all'angolo di sterzata e alla velocità del veicolo. Questa funzione aiuta a migliorare la visibilità di notte illuminando la strada davanti al veicolo nelle curve e agli incroci.

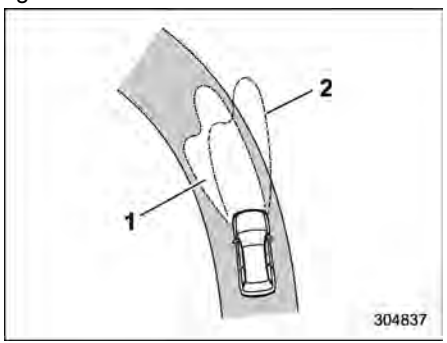

1) Area illuminata quando il sistema SRH è attivo.
2) Area illuminata quando il sistema SRH non è attivo.

NOTA

SRH si attiva solo quando il veicolo è a marcia avanti a una velocità di circa 8 km/h o superiore.

■ Interruttore SRH OFF

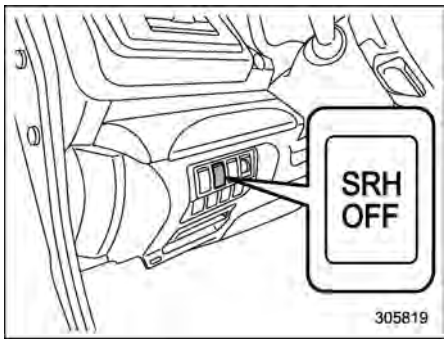

Modelli con guida a sinistra

– CONTINUA –

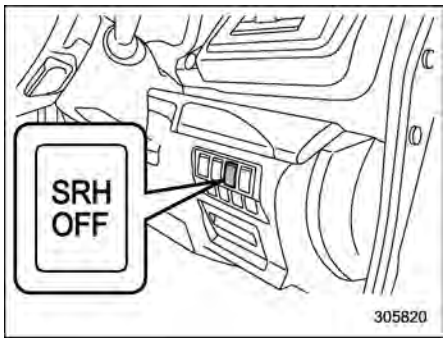

Modelli con guida a destra

È possibile commutare la funzione SRH tra attivata e disattivata premendo l'interruttore SRH OFF.

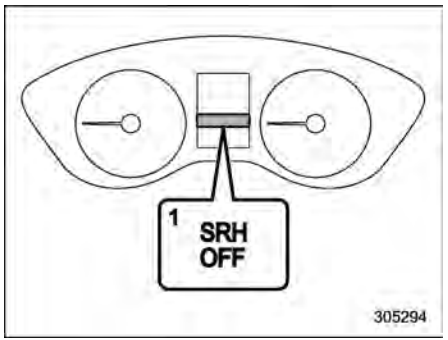

1) Indicatore SRH OFF

L'indicatore SRH OFF sullo strumento combinato si spegne quando SRH viene acceso.

L'indicatore SRH OFF sullo strumento combinato si illumina quando SRH viene spento.

Se la funzione SRH è difettosa, l'indicatore SRH OFF sullo strumento combinato lampeggia se l'interruttore di accensione è in posizione "ON". Ciò indica che SRH è stato disattivato. Si raccomanda di rivolgersi a un concessionario SUBARU per un controllo.

NOTA

• Se si porta l'interruttore di accensione in posizione "OFF" con la funzione SRH disattivata e quindi si avvia nuovamente il sistema e-BOXER, la funzione SRH si attiverà automaticamente.

• Quando si porta l'interruttore di accensione in posizione "ON", l'indicatore SRH OFF si illumina e quindi si spegne dopo diversi secondi.

3-13. Abbaglianti adattivi (ADB) (se in dotazione)

⚠ AVVERTENZA

Non contare solamente sulla funzione ADB. Azionare sempre l'interruttore comando luci a seconda delle condizioni ambientali. Usando le telecamere stereo installate in alto sul parabrezza, l'ADB riconosce i veicoli provenienti in senso contrario o che sono davanti, e regolano di conseguenza l'area illuminata. Questo permette di non abbagliare i veicoli provenienti in senso contrario e quelli davanti, e di illuminare solo l'area in cui non ci sono veicoli provenienti in senso contrario o davanti.

NOTA

• L'ADB utilizza le telecamere stereo installate in corrispondenza del lato superiore del parabrezza.

• Per maggiori dettagli su come maneggiare la videocamera stereo, fare riferimento al supplemento del Libretto di uso e manutenzione per il sistema EyeSight.

• L'impostazione di fabbrica (impostazione predefinita) per questa funzione è "operativo". È possibile modificare questa impostazione su OFF (disattivazione) presso i concessionari SUBARU.

■ Come utilizzare la funzione ADB

La funzione ADB viene attivata quando si verificano tutte le seguenti condizioni.

• L'interruttore comando luci è in posizione "AUTO" e i fari anabbaglianti sono accesi automaticamente.

• Il comando degli indicatori di direzione è spinto in avanti.

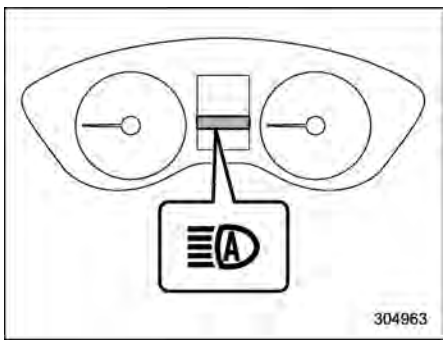

Indicatore abbaglianti adattivi

Quando la funzione ADB è attivata, l'indicatore abbaglianti adattivi sullo strumento combinato si accende.

NOTA

• Se la funzione ADB non funziona correttamente o viene temporaneamente sospesa, i fari verranno fissati in posizione anabbagliante. Per i dettagli fare riferimento al supplemento del Libretto di uso e manutenzione per il sistema EyeSight.

• Con il sistema ADB in funzione, se si guida con gli anabbaglianti a più di 100 km/h, l'illuminazione raggiunge una distanza maggiore rispetto al normale uso degli anabbaglianti.

■ Come cambiare la modalità dei fari manualmente

Passare ai fari anabbaglianti:

Quando si riporta il comando degli indicatori di direzione in posizione centrale, la funzione ADB si disattiva e l'indicatore abbaglianti adattivi si spegne.

Passare ai fari abbaglianti:

Quando si porta l'interruttore di comando luci su "≡D" (tranne modelli per l'Australia) o "≡D" (modelli per l'Australia), i fari passano alla modalità abbaglianti.

In questo caso, la funzione ADB viene disattivata, l'indicatore abbaglianti adattivi si spegne e la spia di indicazione abbaglianti si accende.

NOTA

• Dopo avere cambiato manualmente la modalità dei fari su abbaglianti, se si attiva la funzione ADB, riportare l'interruttore di comando luci in posizione "AUTO".

• Quando si portano manualmente i fari in modalità abbaglianti, se si porta l'interruttore di comando luci su "≡DOD≡" (tranne modelli per l'Australia) o "O" (modelli per l'Australia), l'illuminazione del quadro strumenti, le luci parcheggio, le luci di posizione posteriori e la luce targa si accendono.

■ Condizione di commutazione automatica tra abbaglianti, anabbaglianti e ADB

Condizioni di commutazione su abbaglianti

• La velocità del veicolo è pari a 30 km/h o più.

• Quando davanti al veicolo è buio perché non ci sono altri veicoli che lo precedono o provenienti in senso contrario, oppure quando i veicoli procedono senza fari accesi.

– CONTINUA –

- La curva non è definita con chiarezza.

Condizioni di commutazione su anabbaglianti

- La velocità del veicolo è pari a 15 km/h o meno.
- Quando l'area davanti al veicolo è luminosa per la presenza di luci stradali o in città.
- Il sistema EyeSight viene temporaneamente disattivato.

Condizioni per la commutazione su ADB

- La velocità del veicolo è pari a 30 km/h o più.
- I veicoli provenienti in senso contrario o davanti hanno i fari accesi.
- L'area davanti al veicolo è scura.
- Non si incrociano veicoli per un certo periodo di tempo guidando ad alta velocità.

■ Suggerimenti per ADB

- La funzione ADB riconosce la condizione attorno al veicolo in base all'intensità dell'illuminazione davanti al veicolo, ecc. Pertanto, in certe situazioni, la modalità dei fari può essere commutata in modo non corrispondente alle sensazioni del conducente.
- Una bicicletta potrebbe non essere rilevata.
- Nelle seguenti condizioni l'intensità della luce ambientale potrebbe non essere rilevata correttamente e la funzione ADB potrebbe non funzionare correttamente. Di conseguenza, gli abbaglianti potrebbero disturbare il conducente di un veicolo che sopraggiunge o che precede. Inoltre, i fari potrebbero continuare a funzionare come anabbaglianti anche se non ci sono veicoli provenienti in senso contrario o veicoli che precedono. In tali casi, cambiare manualmente la modalità fari.
  – In condizioni di maltempo (nebbia, neve, tempeste di sabbia, pioggia intensa, ecc.)
  – Quando il vetro del parabrezza è sporco o appannato.
  – Quando il parabrezza è crepato o danneggiato.
  – Quando le telecamere stereo sono deformate oppure hanno le lenti sporche.
  – Se vi sono luci simili ai fari o alle luci di posizione posteriori nell'area circostante.
  – Quando il veicolo proveniente in senso contrario o il veicolo che precede non hanno i fari e le luci di posizione posteriori accesi.
  – Se i fari del veicolo proveniente in senso contrario o le luci di posizione posteriori del veicolo che precede sono sporchi o offuscati, oppure se i fasci luminosi non sono allineati correttamente.
  – Quando si verifica un rapido cambiamento di luminosità durante la guida.
  – Quando si guida su una strada con molte salite e discese o su superfici irregolari
  – Quando si guida su una strada con molte curve
  – Quando vi sono oggetti che riflettono molto la luce, ad esempio la segnaletica stradale o lo specchietto del veicolo che precede.
  – Quando la parte posteriore di un veicolo che precede, ad esempio un container, riflette molto la luce.
  – Quando i fari del veicolo sono danneggiati o sporchi.
  – Quando il veicolo è inclinato, ad esempio in caso di pneumatico forato o durante il traino.
  – Subito dopo l'accensione del motore.
- Nelle seguenti condizioni l'ADB potrebbe non funzionare correttamente.
  – Quando il veicolo oltrepassa improvvisamente un veicolo proveniente in senso contrario in una curva cieca.

– Quando un altro veicolo passa davanti al proprio.
– Quando un veicolo che sopraggiunge o che precede entra ed esce dal campo visivo per la presenza di curve continue, linea di mezzeria, alberi in carreggiata, ecc.

● Se la videocamera stereo rileva la luce dei fendinebbia anteriori di un veicolo che sopraggiunge, l'ADB potrebbe non funzionare correttamente.

● L'ADB potrebbe non funzionare in presenza di luci stradali, segnali stradali, illuminazione da parte di pannelli pubblicitari od oggetti riflettenti quali segnali stradali o cartelloni.

● Nelle seguenti condizioni l'ADB potrebbe non funzionare correttamente.
– Colore o luminosità dei fari di un veicolo che sopraggiunge o luci di posizione posteriori di un veicolo che precede
– I fari del veicolo che sopraggiunge o le luci di posizione posteriori del veicolo che precede sono coperti di fango, neve, ecc.
– Movimento e direzione di un veicolo che sopraggiunge o che precede
– Quando i fari del veicolo proveniente in senso contrario o le luci di posizione posteriori del veicolo che precede illuminano solo di lato.
– Quando il veicolo proveniente in senso contrario o il veicolo che precede è un motociclo.
– Condizioni della strada (pendenza, curva, superficie stradale, ecc.)
– Numero di passeggeri e peso del carico trasportato
– Limitazione della capacità di rilevamento della videocamera stereo
– Se la personalizzazione della corsia di marcia EyeSight non è impostata sulla direzione di marcia effettiva.

3-14. Comando indicatori di direzione

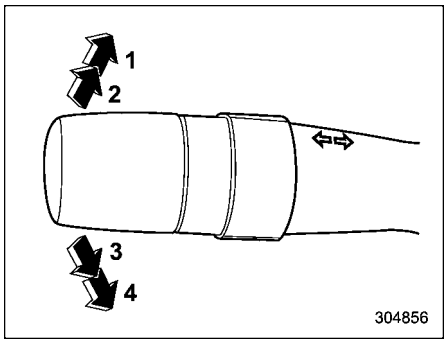

1) Svolta a destra
2) Segnalazione cambio corsia a destra
3) Segnalazione cambio corsia a sinistra
4) Svolta a sinistra

Per azionare l'indicatore di direzione destro, spingere verso l'alto la levetta dell'interruttore combinato a sinistra del volante. Per azionare l'indicatore di direzione sinistro, spingerla verso il basso. Dopo la svolta la levetta ritorna automaticamente nella posizione originaria. Se la levetta non ritorna nella posizione originaria, riportarla manualmente.

Per segnalare un cambio di corsia, spingere leggermente la levetta degli indicatori

– CONTINUA –

di direzione verso l'alto o verso il basso e tenerla in questa posizione. Le spie di indicatori di direzione iniziano a lampeggiare nella direzione di svolta o di cambio di corsia prescelto. Al rilascio della levetta, la levetta ritorna automaticamente nella posizione originaria.

NOTA

Per i modelli con leva degli indicatori di direzione sul lato destro del volante, la direzione di azionamento della leva è opposta a quella sopra descritta.

■ Funzione di cambio di corsia ad un tocco

Per effettuare il lampeggio dell'indicatore di direzione e delle spie di indicatori di direzione tre volte, spingere la leva dell'indicatore di direzione leggermente in alto o in basso e rilasciarla immediatamente.

L'impostazione di funzionamento/non funzionamento della funzione di cambio corsia può essere cambiata in un concessionario SUBARU. Si raccomanda di contattare il concessionario SUBARU più vicino per dettagli.

3-15. Regolatore inclinazione dei fari anteriori

■ Regolatore inclinazione dei fari anteriori automatico

I fari a LED generano più luce rispetto ai fari alogeni tradizionali.

Pertanto il conducente di un veicolo proveniente in senso contrario può essere abbagliato se la regolazione dell'altezza del fascio dei fari è troppo alta quando il veicolo è carico.

Il regolatore inclinazione dei fari anteriori automatico consente di regolare automaticamente e in modo ottimale l'altezza del fascio di fari in base al carico trasportato dal veicolo.

⚠ ATTENZIONE

In alcuni casi, i fari potrebbero perdere l'allineamento corretto e il regolatore inclinazione dei fari anteriori non li riporta alla giusta angolazione. Ciò può verificarsi dopo il trasporto del veicolo sul pianale di un camion, o se il veicolo è parcheggiato e riavviato a diverse angolazioni. In tali casi, si raccomanda di far controllare l'allineamento dei fari da un concessionario SUBARU.

3-16. Interruttori luci fendinebbia

■ Interruttore luci fendinebbia anteriori

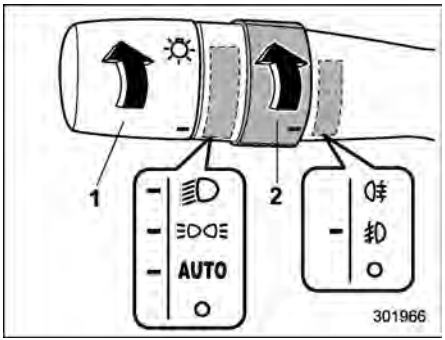

Condizione operativa del fendinebbia anteriore (tranne i modelli per l'Australia)

1) Interruttore fari
2) Interruttori luci fendinebbia

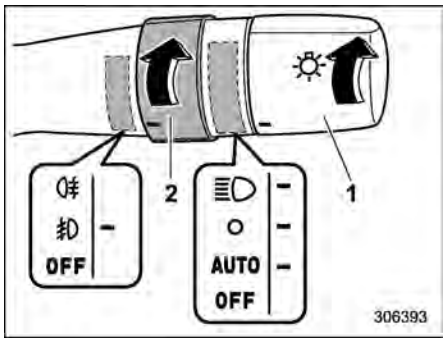

Condizioni operative del fendinebbia anteriore (modelli per l'Australia)
1) Interruttore fari
2) Interruttori luci fendinebbia

I fendinebbia anteriori si accendono quando l'interruttore luci fendinebbia è posizionato sulla posizione "⫯" mentre i fari sono in una delle seguenti condizioni.

- L'interruttore fari è in posizione "≡D◇≡" o "≡D" (ad eccezione dei modelli per l'Australia).
- L'interruttore fari è in posizione "O" o "≡D" (modelli per l'Australia).
- L'interruttore fari è in posizione "AUTO" e i fari si accendono automaticamente.

Per spegnere i fari fendinebbia anteriori, riportare l'interruttore verso il basso nelle seguenti posizioni.

- Posizione "O" (tranne i modelli per l'Australia)
- Posizione "OFF" (modelli per l'Australia)

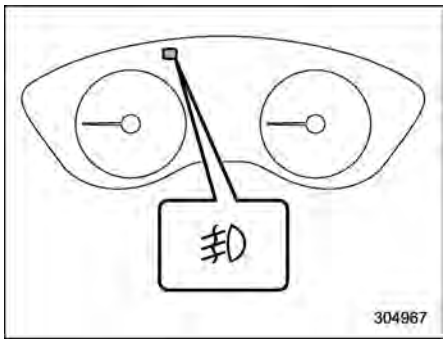

La spia di indicazione sullo strumento combinato si illumina quando i fendinebbia anteriori sono accesi.

■ Interruttore luce retronebbia

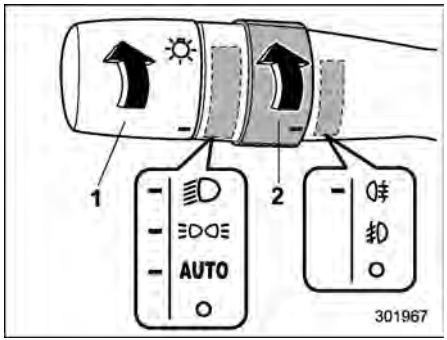

Condizioni operative della luce retronebbia (ad eccezione dei modelli per l'Australia)
1) Interruttore fari
2) Interruttori luci fendinebbia

– CONTINUA –

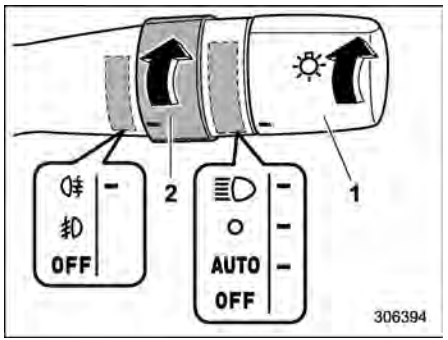

Condizioni operative della luce retronebbia (modelli per l'Australia)
1) Interruttore fari
2) Interruttori luci fendinebbia

La luce retronebbia si accende quando l'interruttore luci fendinebbia viene ruotato in posizione "⇕" e i fari sono in una delle seguenti condizioni.

- L'interruttore fari è in posizione "≡D◇≡" o "≡D" (ad eccezione dei modelli per l'Australia).
- L'interruttore fari è in posizione "O" o "≡D" (modelli per l'Australia).
- L'interruttore fari è in posizione "AUTO" e i fari si accendono automaticamente.

L'interruttore tornerà in posizione "≡D" quando viene rilasciato.

Per spegnere la luce retronebbia, procedere in uno dei modi seguenti.

- Portare di nuovo l'interruttore luci fendinebbia verso l'alto in posizione "⇕".
- Portare di nuovo l'interruttore luci fendinebbia verso il basso in posizione "O".

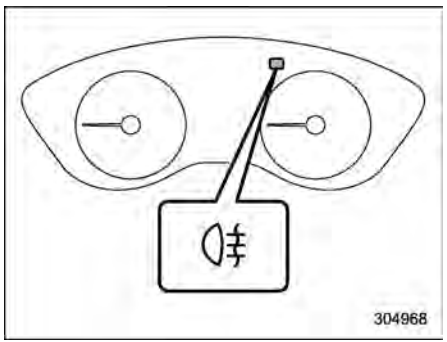

La spia di indicazione sullo strumento combinato si illumina quando la luce retronebbia è accesa.

NOTA

Per evitare di dimenticare di spegnere la luce retronebbia, il relativo circuito è concepito in modo che si spenga automaticamente quando si esegue una delle seguenti operazioni.

- **L'interruttore fari viene portato in posizione "O" (ad eccezione dei modelli per l'Australia).**
- **L'interruttore fari viene portato in posizione "OFF" (modelli per l'Australia).**
- **L'interruttore fari viene portato in posizione "AUTO" e i fari si spengono.**
- **La chiave viene rimossa dall'interruttore di accensione (modelli senza "sistema di accesso senza chiave con avviamento a pulsante").**
- **L'interruttore di accensione a pulsante viene disinserito (modelli con "sistema di accesso senza chiave con avviamento a pulsante").**

Tuttavia ciò non significa che la luce retronebbia si illumini quando l'interruttore fari è su "≡D" o l'interruttore di accensione viene riportato nuovamente su "ON". Pertanto, per riaccendere la luce retronebbia, portare l'interruttore luci fendinebbia in posizione "⇕".

3-17. Tergi-lavacristalli

⚠ AVVERTENZA

In presenza di ghiaccio non utilizzare il lavacristalli finché il parabrezza non è stato sufficientemente riscaldato dallo sbrinatore.

Altrimenti il liquido potrebbe congelarsi sul cristallo occludendo la vista.

⚠ ATTENZIONE

- **Non azionare il lavacristalli o il lavalunotto per più di 10 secondi oppure quando il serbatoio del liquido lavacristalli è vuoto. Ciò può causare un surriscaldamento del motore del lavafari. Far controllare frequentemente il livello del liquido lavacristalli, ad esempio ad ogni rifornimento di carburante.**
- **Non azionare i tergicristalli quando il parabrezza o il lunotto sono asciutti. Ciò può provocare graffi ai cristalli, danni alle spazzole e danneggiare il motorino dei tergicristalli. Prima di azionare i tergicristalli, spruzzare sempre un po' di liquido lavacristalli sul parabrezza o sul lunotto.**
- **In caso di gelo, assicurarsi che le spazzole del tergicristallo o tergilunotto non siano incollate al vetro prima di azionarle. L'azionamento dei tergicristalli con le spazzole incollate al vetro dal gelo può non solo danneggiare le spazzole, ma anche danneggiare il motorino del tergicristallo. Se le spazzole dei tergicristalli sono ghiacciate, prima di attivarle azionare sempre lo sbrinatore, il riscaldatore tergicristalli del parabrezza (se in dotazione) o il lunotto termico per scongelarle.**
- **Se i tergicristalli si arrestano a causa del ghiaccio o di un altro ostacolo sul cristallo, il motorino del tergicristalli potrebbe danneggiarsi anche se l'interruttore del tergicristalli viene spento. In questo caso, arrestare prontamente il veicolo in un'area sicura, portare l'interruttore di accensione in posizione "OFF" e pulire il parabrezza per consentire il corretto funzionamento del tergicristalli.**
- **Se il liquido lavacristalli non è disponibile, utilizzare acqua pulita. Nelle zone dove in inverno l'acqua si congela, utilizzare liquido lavacristalli SUBARU o altro equivalente. Fare riferimento a "Liquido lavacristalli" ☞P534.**

  Inoltre, quando si usa il veicolo con basse temperature ambientali, utilizzare spazzole del tipo anticongelamento.
- **Non pulire le spazzole e i tergicristalli con carburante o solventi, ad esempio diluente o benzene. Ciò può provocare il deterioramento delle spazzole dei tergicristalli.**
- **Quando l'interruttore del tergicristalli è in posizione "AUTO", non toccare il parabrezza vicino al sensore luce pioggia e non collocare un panno bagnato sul parabrezza presso tale sensore. Ciò può provocare l'attivazione imprevista del tergicristalli e causare lesioni.**
- **Quando si lava il veicolo, verificare che il tergicristalli sia disattivato. In caso contrario, il tergicristalli potrebbe attivarsi in modo imprevisto e causare lesioni.**

– CONTINUA –

- **Quando si lava il veicolo in un lavaggio automatico, verificare che il tergicristalli sia disattivato. In caso contrario, sono possibili danni ai tergicristalli che, attivandosi in modo inaspettato, potrebbero incastrarsi nelle spazzole del lavaggio automatico.**

NOTA

- **Il motore del tergicristalli è protetto contro sovraccarichi da un interruttore. Se il motore funziona in maniera continua con un carico pesante non abituale, l'interruttore potrebbe arrestare temporaneamente il motore. Se ciò dovesse accadere, parcheggiare il veicolo in un posto sicuro, spegnere l'interruttore del tergicristalli e attendere circa 10 minuti. L'interruttore del circuito si reimposta da solo e il tergicristalli funziona di nuovo normalmente.**
- **Pulire periodicamente tutte le spazzole e i cristalli con liquido adatto per prevenirne il danneggiamento e per rimuovere eventuali depositi di sale o polvere. Azionare il lavacristallo per almeno 1 secondo in modo che il liquido venga spruzzato sull'intero parabrezza o sul lunotto.**
- **Grasso, cera, insetti o altri materiali sul parabrezza oppure sulle spazzole tergicristalli possono compromettere il funzionamento dei tergicristalli e graffiare il parabrezza. Se non è possibile togliere queste striature dopo l'azionamento del lava-tergicristalli, oppure se quest'ultimo funziona a scatti, pulire la superficie del parabrezza o del lunotto e le spazzole tergicristallo con una spugna o un panno morbido imbevuto di detergente neutro o detersivo leggermente abrasivo. Dopo la pulizia, sciacquare i cristalli e le spazzole dei tergicristalli con acqua pulita. Un cristallo è pulito quando non si formano ristagni durante il risciacquo dei cristalli.**
- **Se dopo tali operazioni le spazzole o i tergicristalli non puliscono ancora bene, sostituirli. Per le istruzioni sulla sostituzione, fare riferimento a "Sostituzione delle spazzole del tergicristalli" ☞P535.**
- **Se i tergicristalli non funzionano nelle seguenti condizioni, portare l'interruttore tergicristalli in posizione "High".**
  - **– L'interruttore tergicristalli è in posizione "AUTO" ma quando piove non si attivano.**
  - **– L'interruttore tergicristalli è in posizione "Lo" ma quando piove non si attivano.**

In tali casi, si raccomanda di contattare un concessionario SUBARU.

NOTA

- **Quando l'interruttore del tergicristalli viene ruotato in posizione "AUTO" mentre l'interruttore di accensione è in posizione "ON", i tergicristalli si attivano una volta. Ciò indica che l'interruttore del tergicristalli è in posizione "AUTO".**
- **Quando l'interruttore del tergicristalli è in posizione "AUTO", possono verificarsi le situazioni seguenti.**
  - **– I tergicristalli possono azionarsi se il sensore luce pioggia o il parabrezza vibrano oppure se sono coperti, ad esempio, da insetti, sporco, fango e così via. Disattivare il tergicristalli, a meno che non stia piovendo o nevicando.**
  - **– I tergicristalli non si attivano se il sensore luce pioggia non rileva la presenza di pioggia o neve. Se necessario, spingere la leva comando tergicristalli in posizione di bassa o alta velocità.**
  - **– I tergicristalli non si attivano se il sensore luce pioggia non rileva le**

gocce di pioggia a causa della presenza sul parabrezza di un rivestimento idrorepellente oppure di sporco o ghiaccio sulla metà superiore del parabrezza stesso.

– Se il funzionamento intermittente del tergicristalli non varia con la quantità di pioggia, ciò potrebbe indicare un malfunzionamento del sensore luce pioggia. Se necessario, spostare l'interruttore del tergicristalli su qualsiasi posizione eccetto "AUTO". Si raccomanda di contattare un concessionario SUBARU e di fare controllare il sistema il prima possibile.

– I tergicristalli cessano di azionarsi se la temperatura ambiente scende a −15°C o meno. I tergicristalli riprendono il funzionamento se la temperatura ambiente aumenta a −10°C o superiore. Se è necessario azionare i tergicristalli a temperature inferiori ai −15°C, premere la leva comando tergicristalli in basso alla posizione di bassa velocità o alla posizione di alta velocità.

– I tergicristalli potrebbero non attivarsi se la temperatura attorno al sensore luce pioggia è superiore a 80°C. Infatti con tali temperature il sistema non è in grado di rilevare le gocce di pioggia.

• Il sistema è inoltre dotato della funzione di intermittenza dei tergicristalli correlata alla velocità del veicolo. Quando il veicolo si ferma, l'intervallo di attivazione del tergicristalli è più lungo rispetto a quando il veicolo è in marcia.

• Il sistema potrebbe non funzionare correttamente nei pressi di forti campi di onde o disturbi radio.

■ Interruttori lava-tergicristalli

Il tergicristalli funziona solo con l'interruttore di accensione in posizione "ON".

▼ Tergicristalli

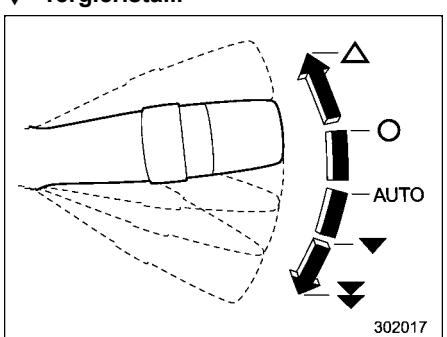

Tranne modelli per Australia

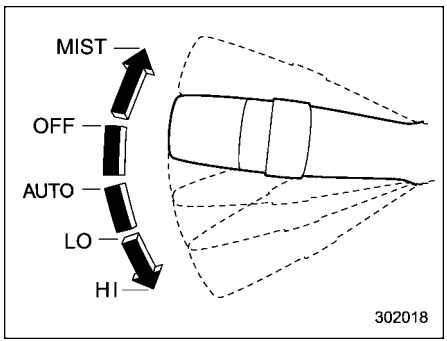

Modelli per Australia
△: MIST (tergitura singola)
O: Disinserito
AUTO: Funzionamento automatico
▼: Bassa velocità
▼▼: Alta velocità

Per azionare i tergicristalli premere verso il basso la leva comando tergicristalli. Con l'interruttore del tergicristalli in posizione "AUTO", i tergicristalli si azionano automaticamente quando il sensore luce pioggia rileva la caduta di pioggia. La frequenza dei tergicristalli viene regolata automaticamente in base alla quantità di pioggia.

Per arrestare i tergicristalli, riportare la leva in posizione "OFF"/"O".

Per una singola tergitura spingere la levetta verso l'alto. In questo caso il tergicristalli rimane in funzione finché la

– CONTINUA –

levetta non viene rilasciata.

NOTA

La modalità di regolazione automatica della frequenza dei tergicristalli può essere modificata dalla modalità sensore pioggia alla modalità correlata alla velocità del veicolo. L'impostazione può essere cambiata da un concessionario SUBARU. Per ulteriori dettagli, si raccomanda di consultare un concessionario SUBARU.

▽ **Sensore luce pioggia**

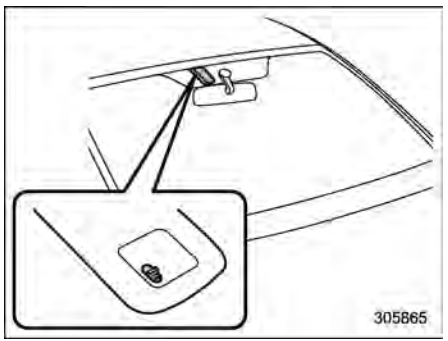

Il sensore luce pioggia si trova sul vetro del parabrezza.

▽ **Controllo sensibilità sensore**

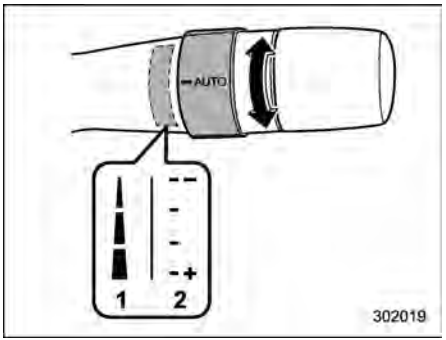

1) Tranne modelli per Australia
2) Modelli per Australia

Ruotare la manopola per regolare la sensibilità del sensore luce pioggia per il controllo del tergicristalli. Ruotare la manopola verso il basso per aumentare la sensibilità. Ruotare la manopola verso l'alto per ridurre la sensibilità.

▼ **Lavacristallo**

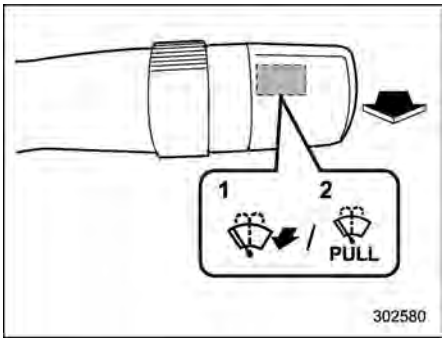

1) Tranne modelli per Australia
2) Modelli per Australia

Per lavare il parabrezza, tirare verso di sé la leva comando tergicristalli. Il liquido viene spruzzato finché non si rilascia la levetta. I tergicristalli rimangono in funzione mentre la leva viene tirata.

NOTA

Se il veicolo è munito di lavaggio dei fari, tirando la leva comando tergicristalli per più di 1 secondo entra in funzione anche il lavaggio dei fari quando l'interruttore fari si trova in posizione "≡D". Per ulteriori dettagli, fare riferimento a "Lavafari" ☞P284.

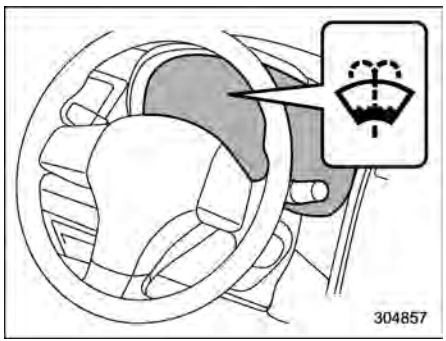

Spia di avvertimento liquido lavacristallo

NOTA

Per i modelli con la spia di avvertimento liquido lavacristallo, la spia si illumina quando il livello del liquido lavacristalli nel serbatoio è sceso al limite inferiore. Se la spia di avvertimento si accende, rabboccare il serbatoio con liquido. Per la procedura di rabbocco, fare riferimento a "Liquido lavacristalli" ☞P534.

■ Interruttore tergi-lavalunotto

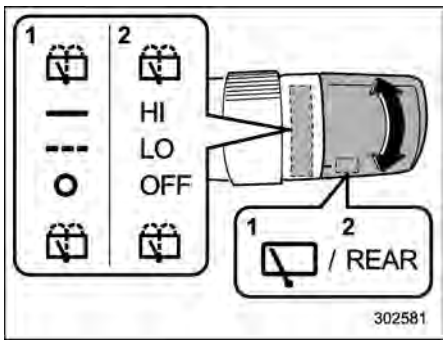

1) Tranne modelli per Australia
2) Modelli per Australia

: Lavaggio (accompagnato dal funzionamento del tergicristallo)
▬ / HI: Continuo
▬ ▬ / LO: Intermittente
O / OFF: Disinserito
: Lavaggio (accompagnato dal funzionamento del tergicristallo)

▼ Tergilunotto

Per attivare il tergilunotto, ruotare la manopola verso l'alto.

Per arrestare il tergilunotto, riportare l'interruttore a manopola su "O"/"OFF".

Con l'interruttore ruotato in posizione "▬ ▬"/"LO", il tergilunotto posteriore si aziona in modo intermittente a intervalli correlati alla velocità del veicolo. In questa posizione, se si sposta la leva del selettore in posizione "R", il tergilunotto passa al funzionamento continuo. Quando si sposta la leva del selettore dalla posizione "R" (retromarcia) a un'altra posizione, il tergilunotto tornerà al funzionamento intermittente.

Funzionamento del tergilunotto correlato con la retromarcia:

Anche se l'interruttore del tergilunotto è in posizione "O"/"OFF", se i tergicristalli del parabrezza funzionano in modo continuo, il tergilunotto funzionerà a intermittenza se si porta la leva del selettore in posizione "R" (retromarcia).

L'impostazione di fabbrica (predefinita) del tergilunotto correlato alla retromarcia è "attivato".

Questa impostazione può essere modificata da un concessionario SUBARU. Si raccomanda di consultare il concessionario SUBARU per i dettagli.

⚠ ATTENZIONE

Non inserire sul portellone posteriore nulla che interferisca con il fun-

– CONTINUA –

zionamento del tergilunotto. Il tergilunotto potrebbe danneggiarsi durante il funzionamento.

NOTA

Anche se l'interruttore del tergilunotto è in posizione OFF con la leva del selettore è in posizione "R" e il tergicristallo in modalità di funzionamento continuo, il tergilunotto funzionerà a intermittenza.

▼ Lavaggio

Per lavare il lunotto posteriore durante il funzionamento del tergilunotto, ruotare l'interruttore a manopola verso l'alto in posizione "". Il lavalunotto spruzza il liquido di lavaggio finché non viene rilasciato il comando.

Per lavare il lunotto posteriore quando il tergilunotto non è utilizzato, ruotare l'interruttore a manopola verso il basso in posizione "". Il lavalunotto spruzza il liquido di lavaggio finché non viene rilasciato il comando.

Il lavatelecamera di retrovisione funziona anche mentre il tergicristallo posteriore è in funzione.

3-18. Lavafari

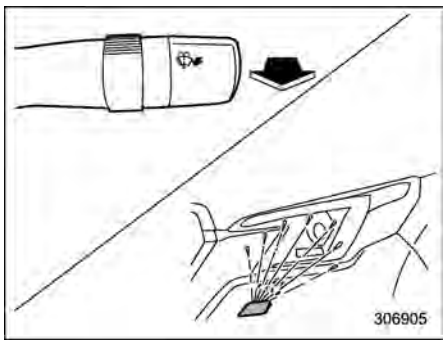

Se si mantiene tirata verso di sé la leva comando tergicristalli per più di un 1 secondo con l'interruttore di accensione in posizione "ON", il lavafari si aziona contemporaneamente al lavacristalli nelle seguenti condizioni.

- L'interruttore luci è in posizione "" (ad eccezione dei modelli per l'Australia).
- L'interruttore luci è in posizione "" (modelli per l'Australia).
- L'interruttore comando luci è in posizione "AUTO" e i fari si accendono automaticamente.

Il lavacristalli smette di spruzzare il liquido lavacristalli appena si rilascia la leva comando tergicristalli. Il lavafari spruzza il liquido lavacristalli per circa un secondo, quindi si arresta automaticamente.

⚠ ATTENZIONE

Non azionare il lavafari se il serbatoio del liquido del lavafari è vuoto. Ciò può causare un surriscaldamento del motore del lavafari. Far controllare frequentemente il livello del liquido lavacristalli, ad esempio ad ogni rifornimento di carburante.

NOTA

Quando l'area intorno alla protezione spruzzatore del lavafari è ghiacciata, togliere il ghiaccio prima dell'utilizzo.

3-19. Specchietti retrovisori

Prima di mettersi in marcia controllare sempre la regolazione di tutti gli specchietti retrovisori.

■ Specchietto interno (senza funzione anabbagliante automatica) (se in dotazione)

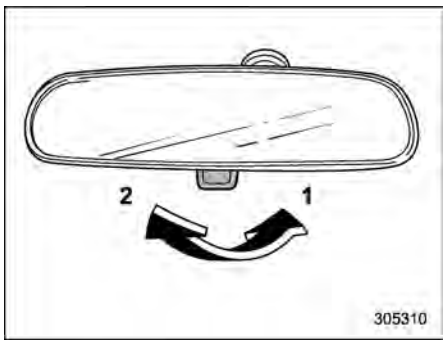

1) Posizione normale
2) Posizione anti-abbagliamento

Spingere la levetta sullo specchietto per l'uso normale. Per ridurre l'abbagliamento da parte dei fari del veicolo che segue, tirare la levetta in posizione anti-abbagliamento.

■ Specchietto con funzione anabbagliante automatica (se in dotazione)

⚠ AVVERTENZA

Per garantire la sicurezza, regolare sempre gli specchietti e azionare l'interruttore prima di mettersi in marcia. Attivare/disattivare la funzione anabbagliante automatica solo quando necessario. In caso contrario, potrebbe verificarsi un incidente inaspettato.

⚠ ATTENZIONE

- **Quando si pulisce lo specchietto, utilizzare una salvietta di carta o materiale simile inumidita di detergente per vetri. Non spruzzare il detergente per vetri direttamente sullo specchietto in quanto il liquido potrebbe penetrare nell'alloggiamento e arrecare danni allo specchietto con funzione anabbagliante automatica.**
- **I sensori che rilevano la luminosità si trovano davanti e dietro lo specchietto. Non attaccare oggetti quali adesivi sulle aree dei sensori e non posizionare oggetti sullo specchietto.**

▼ Come utilizzare lo specchietto con funzione anabbagliante automatica

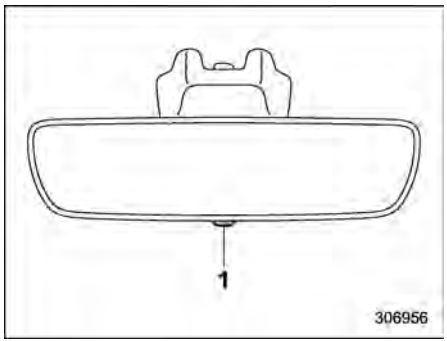

1) Interruttore ON/OFF

1. Spostare il corpo principale dello specchietto con funzione anabbagliante automatica e regolare la posizione in modo da poter vedere a sufficienza all'indietro.
2. Premere l'interruttore funzione anabbagliante automatica on/off per attivare o disattivare la funzione. La funzione anabbagliante automatica viene abilitata quando l'indicatore a LED verde dell'interruttore è acceso.

– CONTINUA –

NOTA

● I sensori si trovano davanti e dietro allo specchietto.

● Anche in modalità di antiabbagliamento automatico, la superficie dello specchietto diviene luminosa se la leva del selettore viene spostata in posizione "R". Questo per garantire una buona visibilità all'indietro durante la retromarcia.

■ Specchietti retrovisori esterni

▼ Specchietto convesso (lato passeggero)

⚠ AVVERTENZA

In uno specchietto convesso gli oggetti appaiono più piccoli e più lontani rispetto a uno specchietto piatto. Per cambiare corsia, non utilizzare lo specchietto convesso per valutare la distanza dei veicoli dietro. Utilizzare lo specchietto retrovisore interno (o dare una veloce occhiata dietro di sé) per determinare le dimensioni e la distanza effettive degli oggetti che compaiono nello specchietto convesso.

▼ Specchietti retrovisori esterni a regolazione elettrica

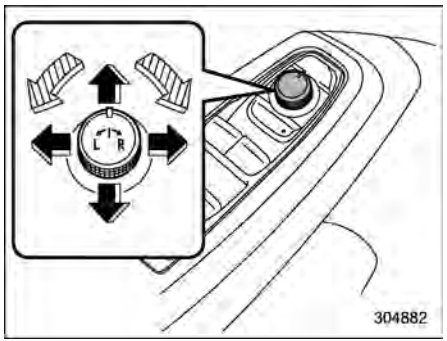

: Selezionare il lato da regolare

: Controllo direzione

Gli specchietti retrovisori a regolazione elettrica funzionano solo con l'interruttore di accensione girato su "ON" o "ACC".

1. Ruotare l'interruttore di controllo verso il lato che si desidera regolare. "L" per lo specchietto di sinistra, "R" per lo specchietto di destra.
2. Muovere l'interruttore di controllo nella direzione in cui si vuole spostare lo specchietto.
3. Riportare l'interruttore di controllo in posizione neutra per evitare regolazioni accidentali.

Gli specchietti possono anche essere regolati manualmente.

NOTA

Per modelli con funzione memoria:

● Lo specchietto retrovisore esterno può essere regolato per circa 45 secondi dopo che tutte le seguenti condizioni sono rispettate.

– L'interruttore di accensione viene ruotato nella posizione "OFF".

– La porta si sblocca utilizzando la chiave di accesso elettronica.

● L'angolazione dello specchietto retrovisore esterno può essere memorizzata con il pulsante "1", "2" o con ciascuna chiave di accesso elettronica.

Per i dettagli, fare riferimento a "Funzione memoria (sedile conducente – se in dotazione)" ☞P50.

● L'angolazione degli specchietti retrovisori esterni può essere richiamata anche con le informazioni sull'utente del sistema di monitoraggio conducente. Per utilizzare questo metodo, eseguire la registrazione utente nelle impostazioni del sistema di monitoraggio conducente. Fare riferimento a "Impostazioni del sistema di monitoraggio conducente" ☞P248.

▽ **Funzione di inclinazione verso il basso in retromarcia (se in dotazione)**

Quando si procede in retromarcia, gli specchietti retrovisori esterni destro e/o sinistro si inclinano automaticamente verso il basso per una migliore visibilità posteriore.

1. Portare l'interruttore di accensione su "ON".
2. Spostare la leva del selettore in posizione "R".
3. L'angolazione dello specchietto retrovisore esterno si sposta verso il basso.

L'angolo dello specchietto retrovisore esterno torna alla posizione originale quando vengono soddisfatte le seguenti condizioni.

- Circa nove secondi dopo lo spostamento della leva del selettore in qualunque posizione diversa da R (retromarcia).
- L'interruttore di accensione viene ruotato nella posizione "OFF".
- Il veicolo è in moto.

NOTA

• L'angolo di inclinazione verso il basso in retromarcia dello specchietto retrovisore può essere memorizzato con il pulsante "1", "2" o con ciascuna chiave di accesso elettronica. Per i dettagli, fare riferimento a "Funzione memoria (sedile conducente – se in dotazione)" ☞P50.

• L'angolazione dell'inclinazione verso il basso in retromarcia degli specchietti retrovisori può essere richiamata anche con le informazioni sull'utente del sistema di monitoraggio conducente. Per utilizzare questo metodo, eseguire la registrazione utente nelle impostazioni del sistema di monitoraggio conducente. Fare riferimento a "Impostazioni del sistema di monitoraggio conducente" ☞P248.

• L'impostazione di funzionamento/non funzionamento può essere modificata anche agendo sul display dello strumento combinato (LCD a colori). Per i dettagli, fare riferimento a "Impostazioni delle funzioni" ☞P37.

• L'impostazione di fabbrica (impostazione predefinita) per questa funzione viene impostata come specchietto lato passeggero anteriore. L'impostazione del funzionamento degli specchietti lato passeggero anteriore, lato destro e lato sinistro può essere modificata da un concessionario SUBARU. Contattare il proprio concessionario SUBARU per i dettagli.

⚠ ATTENZIONE

Premere il pedale del freno durante la regolazione dell'angolo di inclinazione verso il basso in retromarcia dello specchietto retrovisore.

Per regolare l'angolo di inclinazione verso il basso in retromarcia dello specchietto retrovisore, regolare lo specchietto retrovisore esterno utilizzando l'interruttore degli specchietti retrovisori a regolazione elettrica mentre l'inclinazione verso il basso in retromarcia è in funzione. Per i dettagli su come regolare l'angolazione degli specchietti retrovisori esterni fare riferimento a "Specchietti retrovisori esterni a regolazione elettrica" ☞P286.

Funzione memoria:

L'angolo di inclinazione verso il basso in retromarcia dello specchietto retrovisore può essere memorizzato. Memorizzare la posizione con il pulsante "1" o "2" o con ciascuna chiave di accesso elettronica e richiamare la posizione.

Per i dettagli sulla memorizzazione o sul richiamo della posizione fare riferimento a "Funzione memoria (sedile conducente – se in dotazione)" ☞P50.

– CONTINUA –

NOTA

Se il sedile viene spostato in avanti o indietro di 30 mm o più, l'inclinazione verso il basso in retromarcia si sposta alla posizione predefinita di fabbrica o all'ultima posizione mantenuta.

Funzione di mantenimento dell'ultima posizione:

L'angolo di inclinazione verso il basso in retromarcia dello specchietto retrovisore può essere impostato all'ultima angolazione memorizzata.

La funzione di mantenimento dell'ultima posizione funziona quando la seguente condizione è rispettata.

- La funzione di memoria non è utilizzata.
- Il sedile si sposta in avanti o indietro di 30 mm o più.

NOTA

- **L'impostazione di fabbrica (impostazione predefinita) per questa funzione è "non funzionamento". Questa impostazione può essere modificata in "funzionamento" da un concessionario SUBARU. Per ulteriori dettagli, consultare un concessionario SUBARU.**
- **Se la funzione di mantenimento dell'ultima posizione è "non funzionamento", l'inclinazione verso il basso in retromarcia si sposta alla posizione predefinita di fabbrica.**

▼ Interruttore ripiegamento elettrico dello specchietto (se in dotazione)

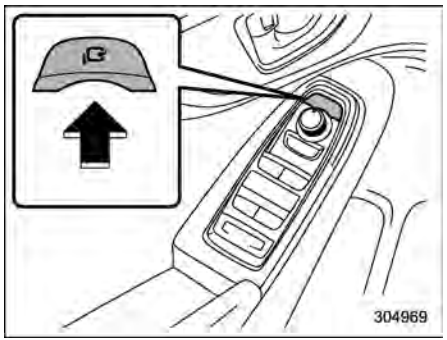

Lo specchietto a ripiegamento elettrico funziona solo con l'interruttore di accensione girato su "ON" o "ACC".

Per ripiegare gli specchietti retrovisori esterni, premere l'interruttore. Per aprire gli specchietti premere di nuovo l'interruttore.

NOTA

- **Se gli specchietti retrovisori esterni sono stati spostati (piegati o aperti) manualmente, nel momento in cui si porta l'interruttore di accensione dalla posizione "OFF" alla posizione "ACC" o "ON", gli specchietti retrovisori esterni potrebbero venire regolati automaticamente a seconda dello stato dell'interruttore ripiegamento elettrico degli specchietti.**
- **Se gli specchietti retrovisori esterni sono stati ripiegati manualmente leggermente più avanti rispetto alla normale posizione di apertura, nel momento in cui si porta l'interruttore di accensione dalla posizione "OFF" alla posizione "ACC" o "ON", gli specchietti retrovisori esterni potrebbero automaticamente ripiegarsi ancora più avanti a seconda dello stato dell'interruttore ripiegamento elettrico degli specchietti. Se ciò accade, premere l'interruttore dello specchietto elettrico pieghevole. In questo modo, gli specchietti retrovisori esterni che sono stati piegati alla posizione massima in avanti si estenderanno alla normale posizione di apertura e quindi si ripiegheranno indietro nel modo normale. Per aprire gli specchietti retrovisori esterni, premere nuovamente l'interruttore.**
- **Quando si ripiegano gli specchietti retrovisori esterni manualmente, questi potrebbero non aprirsi quando si preme l'interruttore, anche se si sentono provenire suoni di funzionamento dal motorino. In questo caso, azionare nuovamente l'interruttore dello specchietto elettrico pieghevole.**

● Aprendo gli specchietti retrovisori esterni manualmente, questi possono allentarsi. Assicurarsi di aprire gli specchietti tramite l'interruttore. Se gli specchietti retrovisori esterni continuano a risultare allentati, ripiegarli di nuovo e riaprirli con l'interruttore.

● Alle basse temperature, gli specchietti retrovisori esterni potrebbero fermarsi durante il funzionamento. Premere nuovamente l'interruttore. Se gli specchietti retrovisori esterni non funzionano azionando l'interruttore, spostarli più volte manualmente. Ciò consente il loro funzionamento tramite l'interruttore.

● Se si aziona di continuo l'interruttore di ripiegamento elettrico degli specchietti, questo potrebbe non funzionare. Non si tratta di un difetto. Azionare di nuovo l'interruttore dopo una breve attesa.

● Gli specchietti retrovisori esterni possono essere regolati (piegati o aperti) per circa 45 secondi dopo che tutte le seguenti condizioni sono rispettate.

– L'interruttore di accensione viene ruotato nella posizione "OFF".

– La porta si sblocca utilizzando la chiave di accesso elettronica.

▽ Funzione ripiegamento elettrico dello specchietto (se in dotazione)

Gli specchietti si piegano automaticamente quando l'interruttore ripiegamento elettrico dello specchietto è in posizione di apertura, l'interruttore di accensione viene ruotato su "OFF" e le porte sono bloccate.

Gli specchietti si aprono automaticamente quando l'interruttore ripiegamento elettrico dello specchietto è in posizione di apertura e le porte sono sbloccate.

NOTA

● La funzione di ripiegamento elettrico degli specchietti non funziona se l'interruttore ripiegamento elettrico dello specchietto è in posizione di chiusura.

● La funzione di ripiegamento elettrico degli specchietti retrovisori può essere modificata tramite il display strumento combinato (LCD a colori). Per i dettagli, fare riferimento a "Impostazioni delle funzioni" ☞P37. L'impostazione può inoltre essere modificata da un concessionario SUBARU. Si raccomanda di contattare il proprio concessionario SUBARU per dettagli.

3-20. Riscaldatore e sbrinatore

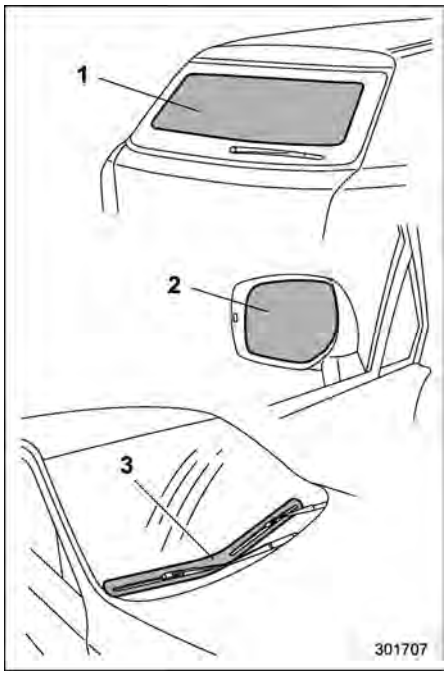

1) Lunotto termico
2) Sbrinatore specchietti retrovisori esterni (se in dotazione)

– CONTINUA –

3) Riscaldatore tergicristalli (se in dotazione)

Il riscaldatore e lo sbrinatore funzionano solo con l'interruttore di accensione in posizione "ON".

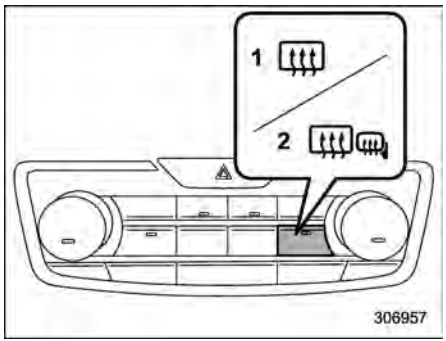

Pannello comandi della climatizzazione tipo A

1) Modelli senza sbrinatore specchietti retrovisori esterni
2) Modelli con sbrinatore specchietti retrovisori esterni

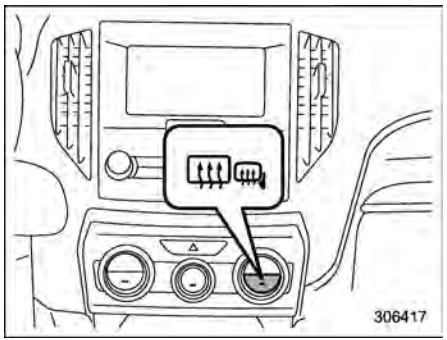

Pannello comandi della climatizzazione tipo B

Per inserire il riscaldatore e lo sbrinatore, premere l'interruttore di comando posto sul pannello comandi della climatizzazione. Il lunotto termico, lo sbrinatore specchietti retrovisori esterni e il riscaldatore tergicristalli vengono inseriti contemporaneamente. La spia di indicazione posta sull'interruttore di comando si illumina quando il riscaldatore e lo sbrinatore vengono inseriti.

Per disinserirli, premere nuovamente l'interruttore di comando. Essi si disinseriscono anche quando l'interruttore di accensione viene portato in posizione "ACC" o "LOCK"/"OFF".

Il riscaldatore e lo sbrinatore si spengono automaticamente dopo 15 minuti circa. Se il lunotto termico, gli specchietti retrovisori esterni e le spazzole dei tergicristalli si sbrinano completamente prima che sia trascorso tale tempo, premere il tasto per disinserire il sistema. Se il riscaldamento, lo sbrinamento o il disappannamento sono incompleti, premere nuovamente il pulsante per riattivarli.

È possibile fare impostare il sistema riscaldatore e sbrinatore in modalità di funzionamento continuo da un concessionario SUBARU. Si raccomanda di consultare il concessionario SUBARU per i dettagli. Inoltre, per i modelli con display multifunzione, è possibile impostare il sistema di riscaldamento e sbrinamento in modalità funzionamento continuo. Per i dettagli, fare riferimento a "Vehicle Setting (Impostazioni veicolo)" ☞P231.

Se la tensione della batteria scende al di sotto della soglia ammissibile, il funzionamento continuo del sistema di riscaldamento e sbrinamento viene cancellato e il sistema si disattiva completamente.

⚠ ATTENZIONE

- **Per evitare di scaricare la batteria ausiliaria da 12 V, non azionare il riscaldatore e lo sbrinatore di continuo più a lungo del necessario.**
- **Non usare strumenti taglienti o detergenti per vetri contenenti abrasivi per pulire la superficie interna del lunotto. Questi potrebbero danneggiare i conduttori stampati sul cristallo.**

NOTA

• Se le spazzole dei tergicristalli sono ghiacciate, inserire il sistema di riscaldamento e sbrinamento per scongelarle.

• Se il parabrezza è ricoperto di neve, rimuoverla per consentire il corretto funzionamento del riscaldatore tergicristalli.

• Quando il riscaldatore e lo sbrinatore sono in modalità di funzionamento continuo:

– se la velocità veicolo resta a 15 km/h o meno per 15 minuti, il riscaldatore tergicristalli del parabrezza viene disattivato, ma prosegue il funzionamento in modalità continua del lunotto termico e dello sbrinatore specchietto retrovisore esterno.

– Se la tensione della batteria ausiliaria da 12 V scende al di sotto della soglia ammissibile, il riscaldatore e lo sbrinatore smettono di funzionare.

3-21. Volante regolabile in altezza e profondità

⚠ AVVERTENZA

- **Non regolare la posizione del volante in altezza e profondità durante la guida. Ciò può causare la perdita di controllo del veicolo e provocare lesioni alle persone.**
- **Se non è possibile sollevare la leva nella posizione prestabilita, regolare nuovamente il volante. È pericoloso guidare senza bloccare il volante. Ciò può causare la perdita di controllo del veicolo e provocare lesioni alle persone.**

– CONTINUA –

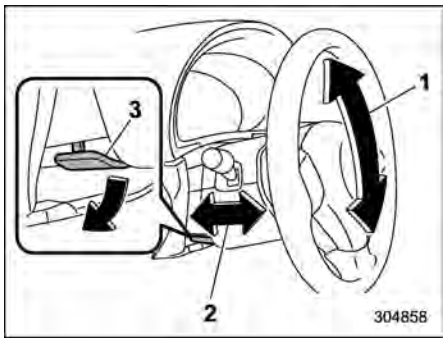

1) Regolazione altezza
2) Regolazione profondità
3) Leva regolazione altezza/profondità

1. Regolare la posizione del sedile. Fare riferimento a “Sedili anteriori” ☞P47.
2. Tirare verso il basso la leva di bloccaggio del volante.
3. Spostare il volante all’altezza desiderata.
4. Tirare la leva di bloccaggio e fissare il volante in posizione.
5. Accertarsi che il volante sia ben bloccato spostandolo verso l’alto, verso il basso, in avanti e indietro.

3-22. Sistema riscaldamento volante (se in dotazione)

Il sistema riscaldamento volante riscalda il volante a una temperatura costante.

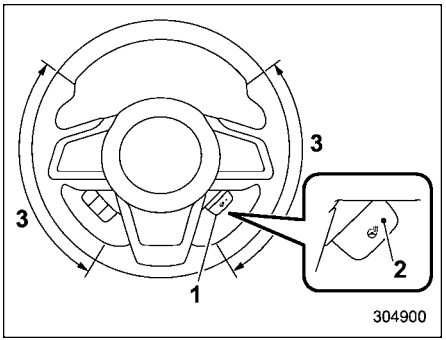

1) Interruttore riscaldamento volante
2) Spia di indicazione
3) Area di riscaldamento

Attivare il sistema del riscaldamento volante, tirare l’interruttore del riscaldamento volante quando l’interruttore di accensione è in posizione “ON” o “ACC”. Quindi, il volante si riscalda e la spia di indicazione sull’interruttore si illumina.

Per spegnere il sistema di riscaldamento del volante, tirare nuovamente l’interruttore. Quindi la spia di indicazione si spegne.

⚠ ATTENZIONE

- **Utilizzare il sistema di riscaldamento del volante con il sistema e-BOXER in funzione. Altrimenti, la tensione della batteria ausiliaria da 12 V potrebbe diminuire al di sotto del livello ammissibile e potrebbe non essere possibile avviare il sistema e-BOXER.**
- **Le persone con pelle delicata potrebbero subire leggere bruciature anche a basse temperature se lasciano in funzione il riscaldamento volante per parecchio tempo. Quando si utilizza il riscaldamento volante, assicurarsi sempre di avvertire le persone interessate.**
- **Non coprire il volante riscaldato con un oggetto, per esempio una copertura volante. Ciò può causare il surriscaldamento del riscaldamento volante.**
- **Non versare liquidi sul volante. In caso di rovesciamento accidentale, pulire immediatamente e asciugare prima di utilizzare il sistema riscaldamento volante.**

NOTA

- **Se la temperatura della superficie del volante è più di 40°C circa quando il sistema di riscaldamento del volante è attivato, la spia di indicazione si illumina, ma il sistema non riscalda il volante.**
- **Il sistema di riscaldamento del volante si spegne automaticamente circa 30 minuti dopo che l'interruttore di riscaldamento del volante è stato attivato.**
- **La temperatura del sistema riscaldamento volante non è regolabile.**

3-23. Avvisatore acustico

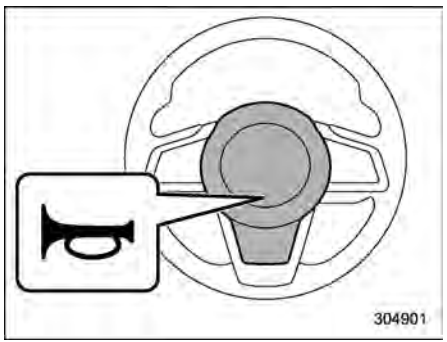

L'avvisatore acustico funziona premendo sulla parte centrale del volante.

4-1. Controllo bocchette d'aerazione 296
Bocchette centrali e laterali..... 296
Bocchette d'aerazione posteriori..... 296
4-2. Pannello comandi della climatizzazione 297
Tipo A 298
Tipo B 300
4-3. Azionamento del sistema di climatizzazione automatico..... 301
Sensori..... 302
Personalizzazione della climatizzazione automatica..... 302
4-4. Azionamento del sistema di climatizzazione manuale 303
Selezione modalità flusso d'aria..... 303
Modalità MAX A/C..... 304
Controllo temperatura..... 305
Controllo velocità ventilatore 305
Controllo del condizionatore d'aria 305
Selezione d'ingresso aria..... 305
Per spegnere il sistema di climatizzazione..... 306
4-5. Sbrinamento 306
4-6. Accorgimenti per l'uso del condizionatore d'aria 307
Pulizia della griglia di ventilazione..... 307
Come raffreddare più rapidamente dopo aver parcheggiato sotto il sole..... 307
Circolazione del lubrificante nel circuito del refrigerante 307
Controllo dell'impianto condizionamento dell'aria prima della stagione estiva..... 307
Raffreddamento e deumidificazione con bassa temperatura ambiente ed elevata umidità..... 308
Esclusione del compressore del condizionatore d'aria con il sistema e-BOXER sotto sforzo 308
Tipo di refrigerante per il sistema di climatizzazione..... 308
4-7. Sistema di filtraggio dell'aria.....309
Sostituzione del filtro aria per l'abitacolo..... 309

4-1. Controllo bocchette d'aerazione

■ Bocchette centrali e laterali

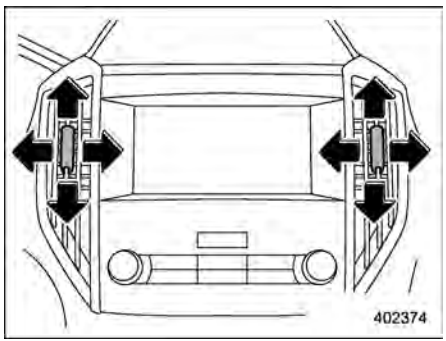

Bocchette centrali

Per regolare la direzione del flusso d'aria, muovere la linguetta. Per chiudere la bocchetta d'aerazione, spostare la linguetta completamente verso il basso.

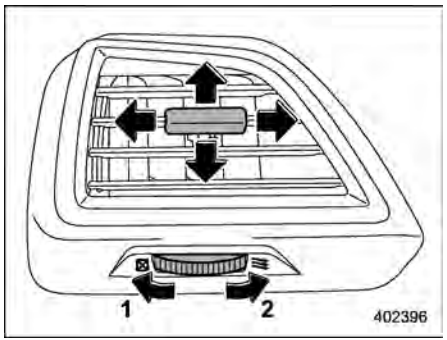

Bocchette laterali

1) Chiusura
2) Apertura

Per regolare la direzione del flusso d'aria, muovere la linguetta.

■ Bocchette d'aerazione posteriori

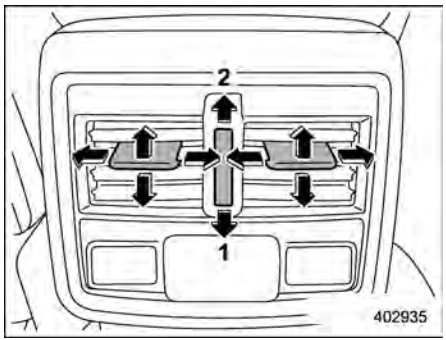

Bocchette d'aerazione posteriori

1) Chiusura
2) Apertura

Per regolare la direzione del flusso d'aria, muovere la linguetta.

4-2. Pannello comandi della climatizzazione

⚠ AVVERTENZA

- **La funzione di raffreddamento funziona solo quando il sistema e-BOXER è in funzione.**
- **Non lasciare bambini o adulti che di norma richiedono l'assistenza di altri da soli all'interno del veicolo. Non lasciare incustoditi nemmeno gli animali domestici. Sotto il sole cocente, le temperature all'interno di un veicolo chiuso possono diventare in breve tempo così alte da causare gravi lesioni, anche letali, alle persone o agli animali.**

– CONTINUA –

■ Tipo A

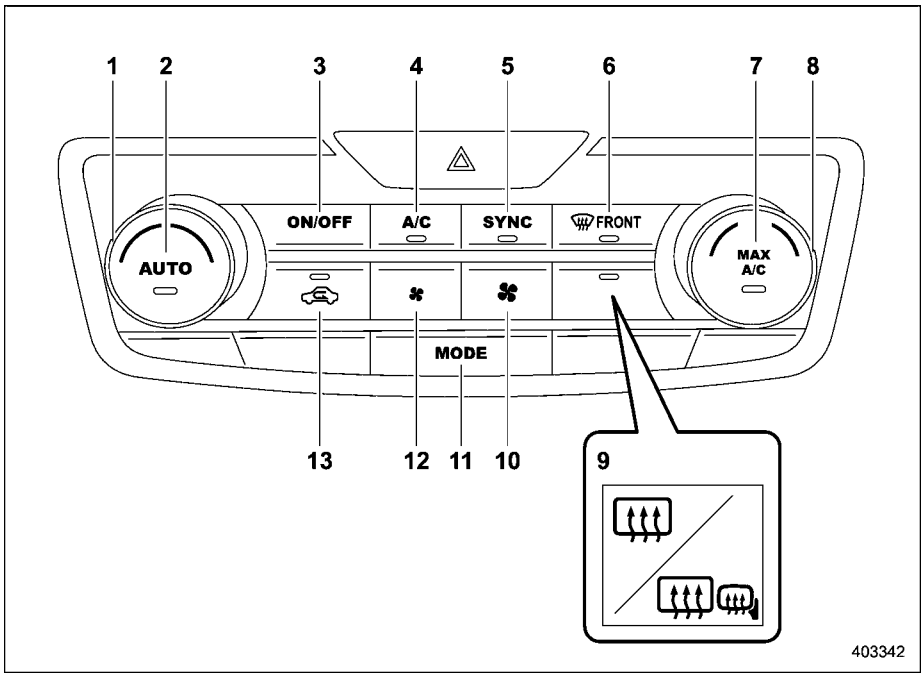

1) Manopola di regolazione temperatura (lato sinistro) (fare riferimento a “Azionamento del sistema di climatizzazione automatico” ☞P301 e/o a “Controllo temperatura” ☞P305).
2) Pulsante AUTO (fare riferimento a “Azionamento del sistema di climatizzazione automatico” ☞P301).
3) Pulsante ON/OFF (fare riferimento a “Azionamento del sistema di climatizzazione automatico” ☞P301).
4) Pulsante condizionatore d’aria (fare riferimento a “Controllo del condizionatore d’aria” ☞P305).
5) Pulsante SYNC (fare riferimento a “Modalità SYNC” ☞P305).
6) Pulsante sbrinatore (fare riferimento a “Sbrinamento” ☞P306).
7) Pulsante MAX A/C (fare riferimento a “Modalità MAX A/C” ☞P304).
8) Manopola di regolazione temperatura (lato destro) (fare riferimento a “Controllo temperatura” ☞P305).
9) Pulsante del lunotto termico e pulsante dello sbrinatore specchietto retrovisore esterno (se in dotazione) (fare riferimento a “Riscaldatore e sbrinatore” ☞P289).
10) Pulsante di controllo velocità ventilatore (per aumentare la velocità) (fare riferimento a “Controllo velocità ventilatore” ☞P305).
11) Pulsante selezione modalità flusso d’aria (fare riferimento a “Selezione modalità flusso d’aria” ☞P303).
12) Pulsante di controllo velocità ventilatore (per ridurre la velocità) (fare riferimento a “Controllo velocità ventilatore” ☞P305).
13) Pulsante selezione ingresso aria (fare riferimento a “Selezione d’ingresso aria” ☞P305).

NOTA

● La figura a sinistra è un esempio tipico per modelli con guida a sinistra. Per i modelli con guida a destra, le posizioni di alcuni pulsanti/quadranti sono diverse da quelle indicate nella figura.

● La schermata della climatizzazione è visualizzata sul display multifunzione (LCD a colori). Fare riferimento a "Schermata della climatizzazione" ☞P236.

– CONTINUA –

■ Tipo B

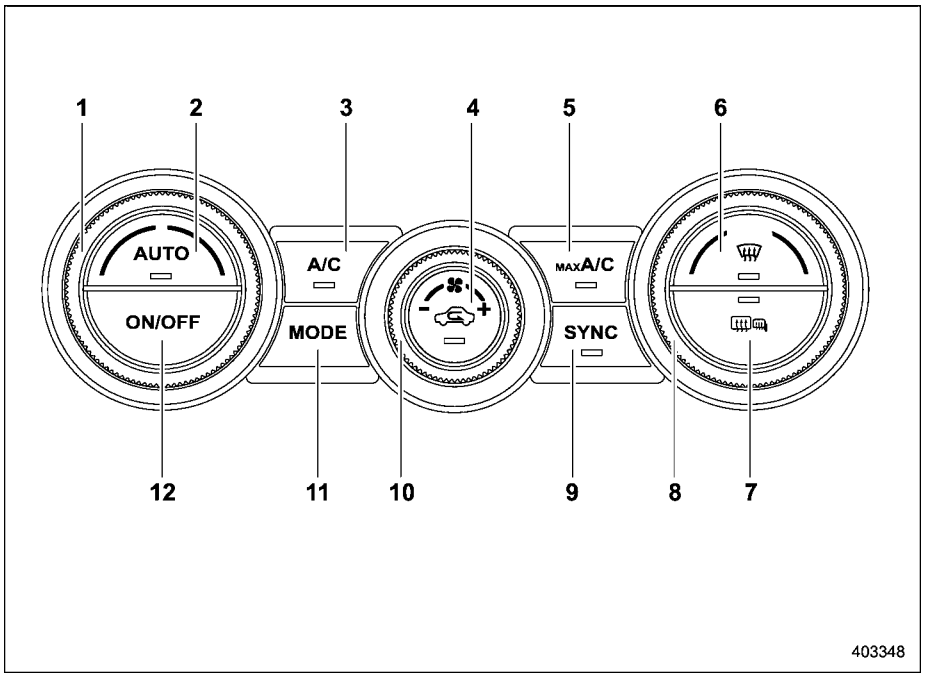

1) Manopola di regolazione temperatura (lato sinistro) (fare riferimento a “Azionamento del sistema di climatizzazione automatico” ☞P301 e/o a “Controllo temperatura” ☞P305).
2) Pulsante AUTO (fare riferimento a “Azionamento del sistema di climatizzazione automatico” ☞P301).
3) Pulsante condizionatore d’aria (fare riferimento a “Controllo del condizionatore d’aria” ☞P305).
4) Pulsante selezione ingresso aria (fare riferimento a “Selezione d’ingresso aria” ☞P305).
5) Pulsante MAX A/C (fare riferimento a “Modalità MAX A/C” ☞P304).
6) Pulsante sbrinatore (fare riferimento a “Sbrinamento” ☞P306).
7) Pulsante del lunotto termico e pulsante dello sbrinatore specchietto retrovisore esterno (fare riferimento a “Riscaldatore e sbrinatore” ☞P289).
8) Manopola di regolazione temperatura (lato destro) (fare riferimento a “Controllo temperatura” ☞P305).
9) Pulsante SYNC (fare riferimento a “Modalità SYNC” ☞P305).
10) Manopola controllo velocità ventilatore (fare riferimento a “Controllo velocità ventilatore” ☞P305).
11) Pulsante selezione modalità flusso d’aria (fare riferimento a “Selezione modalità flusso d’aria” ☞P303).
12) Pulsante ON/OFF (fare riferimento a “Azionamento del sistema di climatizzazione automatico” ☞P301).

NOTA

● La figura a sinistra è un esempio tipico per modelli con guida a sinistra. Per i modelli con guida a destra, le posizioni di alcuni pulsanti/quadranti sono diverse da quelle indicate nella figura.

• La schermata della climatizzazione è visualizzata sul display multifunzione (LCD a colori). Fare riferimento a "Schermata della climatizzazione" ☞P236.

4-3. Azionamento del sistema di climatizzazione automatico

Quando si seleziona questa modalità, la velocità del ventilatore, la distribuzione del flusso d'aria, l'ingresso aria dall'esterno ed il funzionamento del compressore del condizionatore d'aria sono controllati automaticamente. Per attivare questa modalità, procedere come segue.

NOTA

• Azionare il sistema di climatizzazione solo quando il sistema e-BOXER è in funzione.

• Anche quando non è necessario attivare il raffreddamento, se si imposta la temperatura a un livello molto inferiore rispetto alla temperatura di uscita dell'aria, il compressore del condizionatore d'aria si attiva automaticamente e la spia di indicazione "A/C" sul pannello comandi si accende.

• Il condizionatore d'aria non può funzionare nei seguenti casi:

– Quando la temperatura dell'abitacolo è bassa

– Quando la temperatura ambiente è prossima a 0°C

• La gamma di temperatura regolabile può variare a seconda dei dati tecnici locali del veicolo.

1. Premere il pulsante "AUTO". La spia di indicazione "FULL AUTO" sul display si accende.
2. Impostare la temperatura desiderata mediante la manopola di regolazione della temperatura.

NOTA

Se in modalità FULL AUTO si aziona qualsiasi pulsante del pannello comandi ad eccezione del pulsante "ON/OFF", il pulsante SYNC, il pulsante lunotto termico e la manopola o le manopole di regolazione della temperatura, la spia di indicazione "FULL" sul pannello comandi si spegne e la spia di indicazione "AUTO" rimane accesa. Sarà quindi possibile comandare manualmente il sistema in base alle proprie esigenze utilizzando il pulsante azionato. Per tornare alla modalità FULL AUTO, premere il pulsante "AUTO".

Per spegnere il sistema di climatizzazione, premere il pulsante ON/OFF. Se il sistema di climatizzazione è spento, lo stato di selezione dell'ingresso aria varia come segue, a seconda dell'impostazione.

• Se la selezione dell'ingresso aria è in modalità "AUTO", il funzionamento viene impostato sull'ingresso di aria esterna.

– CONTINUA –

● Se la selezione dell'ingresso aria è in modalità "MANUAL", verrà mantenuta la modalità attiva prima dello spegnimento del sistema di climatizzazione.

■ Sensori

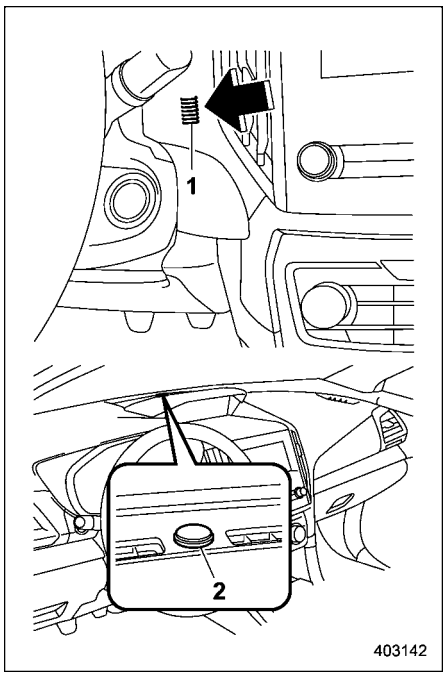

1) Sensore temperatura aria interna
2) Sensore solare

Il sistema di climatizzazione automatico utilizza diversi sensori. Tali sensori sono delicati. Se trattati in modo inappropriato si danneggiano, e il sistema non è più in grado di controllare correttamente la temperatura dell'abitacolo. Per non danneggiare i sensori, rispettare le seguenti precauzioni.

– Non sottoporre ad urti i sensori.
– Tenere l'acqua lontana dai sensori.
– Non coprire i sensori.

■ Personalizzazione della climatizzazione automatica

La climatizzazione automatica può essere personalizzata sul display multifunzione (LCD a colori).

Fare riferimento a "Schermata di impostazione" ☞P243 per i metodi di impostazione.

▼ Impostazione della modalità

La climatizzazione può essere impostata nel seguente modo.

▽ Modalità normale

Utilizzare questa modalità per la climatizzazione normale.

▽ Modalità leggera

Utilizzare questa modalità per generare un flusso d'aria leggero.

▽ Modalità Power

Utilizzare questa modalità quando è necessario attivare la climatizzazione per

aumentare rapidamente il comfort. Potrebbe ridurre la gamma di funzionamento durante la guida EV (veicolo elettrico).

Modelli con interruttore riscaldatore sedile anteriore tipo A

Quando è selezionata la modalità Power e la temperatura esterna è bassa, il riscaldatore sedile anteriore potrebbe attivarsi automaticamente. Per i dettagli, fare riferimento a "Riscaldatore sedile anteriore" ☞P58.

▽ **Modalità ECO**

Utilizzare questa modalità quando l'efficienza nel consumo di carburante ha la priorità sul comfort.

▼ **Riconoscimento occupante**

Questa modalità adatta il funzionamento della climatizzazione a seconda del numero di passeggeri.

▽ **Riconoscimento occupante anteriore (se in dotazione)**

Questa modalità rileva il passeggero mediante il sensore del sistema di riconoscimento occupante per impostare il riscaldatore sedile del passeggero anteriore OFF quando non vi è un passeggero seduto sul sedile. La temperatura impostata passa automaticamente alla temperatura impostata per il conducente.

NOTA

Il sensore del sistema di riconoscimento occupante potrebbe non rilevare i passeggeri a causa della loro posizione, della loro corporatura o del peso. La funzione di riconoscimento occupante anteriore potrebbe non funzionare correttamente.

▽ **Riconoscimento occupante posteriore**

Questa funzione rileva se vi sono passeggeri seduti sul sedile posteriore mediante la registrazione dell'apertura e della chiusura delle porte posteriori. Se non vi sono passeggeri seduti sul sedile posteriore, il flusso d'aria della climatizzazione viene ridotto, e la priorità passa al passeggero del sedile anteriore.

NOTA

Se il sistema non è in grado di rilevare correttamente se vi sono o meno passeggeri seduti sul sedile posteriore mediante l'apertura e la chiusura delle porte posteriori, ad esempio nei casi in cui si aprono le porte per collocare carichi nel veicolo, il riconoscimento occupante posteriore potrebbe non funzionare correttamente.

4-4. Azionamento del sistema di climatizzazione manuale

■ Selezione modalità flusso d'aria

Selezionare la modalità flusso d'aria usando l'apposito pulsante di selezione della modalità.

Le modalità flusso d'aria sono le seguenti:

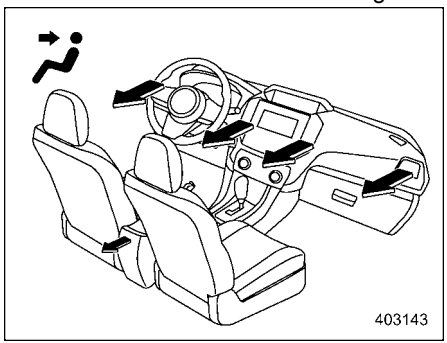

Ventilazione: Bocchette sulla plancia portastrumenti

– CONTINUA –

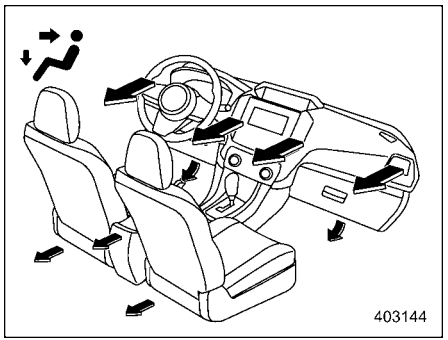

Ventilazione 2: Bocchette sulla plancia portastrumenti e bocchette a pavimento

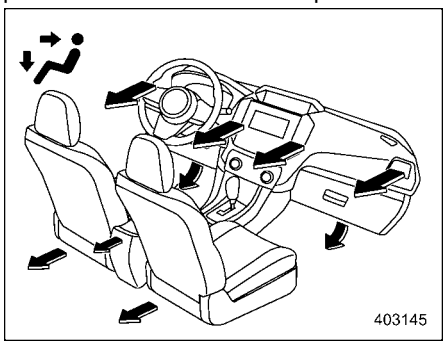

Bi-level: Bocchette sulla plancia portastrumenti e bocchette a pavimento

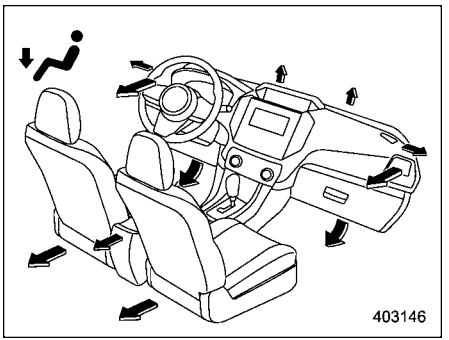

Riscaldamento: Bocchette a pavimento, bocchette su entrambi i lati della plancia portastrumenti e in una certa misura bocchette del dispositivo di sbrinamento parabrezza (una piccola quantità di aria fluisce verso il parabrezza e i finestrini laterali per prevenire l'appannamento).

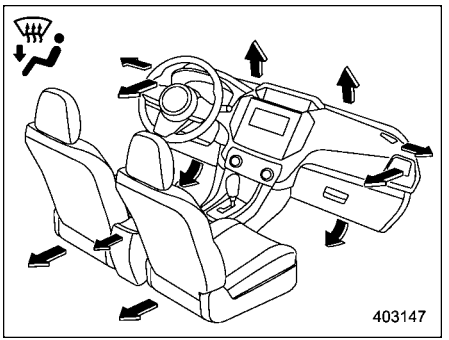

Riscaldamento-sbrin.: Bocchette del dispositivo di sbrinamento parabrezza, bocchette a pavimento e bocchette su entrambi i lati della plancia strumenti (fare riferimento a "Sbrinamento" ☞P306).

■ Modalità MAX A/C

Per un raffreddamento più veloce, premere il pulsante MAX A/C.

Se è attiva la modalità MAX A/C, le impostazioni seguenti verranno modificate automaticamente.

- Il condizionatore d'aria si accende.
- La temperatura viene impostata sul valore minimo.
- La velocità della ventola viene impostata sul massimo.

● L'ingresso dell'aria viene impostato sul ricircolo.

● La modalità del flusso d'aria viene impostata sulla ventilazione.

Per disattivare la modalità MAX A/C e tornare all'impostazione precedente, premere nuovamente il pulsante MAX A/C.

■ Controllo temperatura

Ruotare la manopola di regolazione della temperatura per impostare la temperatura interna desiderata.

Per i modelli con sistema di monitoraggio conducente, anche l'impostazione della temperatura può essere modificata con la funzione di controllo a gesti. Fare riferimento a "Controllo a gesti" ☞P433.

NOTA

La gamma di temperatura regolabile può variare a seconda dei dati tecnici locali del veicolo.

▼ Modalità SYNC

Se viene attivata la modalità SYNC, utilizzando il regolatore di temperatura lato conducente la temperatura del lato conducente viene sincronizzata con quella del lato passeggero.

Premere il pulsante SYNC per attivare la modalità SYNC. La spia di indicazione tasto SYNC si accende.

Premere nuovamente il pulsante SYNC, oppure ruotare il regolatore della temperatura lato passeggero per annullare la modalità SYNC. La spia di indicazione pulsante SYNC non si accende. In questo caso, il regolatore della temperatura lato conducente e quello lato passeggero funzionano separatamente. La temperatura verrà controllata individualmente usando i due regolatori presenti rispettivamente sul lato conducente e sul lato passeggero.

■ Controllo velocità ventilatore

Per selezionare la velocità del ventilatore preferita, utilizzare la seguente procedura.

Tipo A: premere il pulsante di controllo della velocità del ventilatore.

Tipo B: ruotare la manopola di controllo della velocità del ventilatore.

■ Controllo del condizionatore d'aria

Il condizionatore d'aria funziona solo quando il sistema e-BOXER è in funzione.

Premere il pulsante per azionare il condizionatore d'aria con ventilatore in funzione. Quando il condizionatore d'aria è acceso, la spia di indicazione "A/C" si accende.

Per spegnere il condizionatore d'aria, premere di nuovo il pulsante.

NOTA

Per un migliore disappannamento ed una migliore deumidificazione in climi freddi, accendere il condizionatore d'aria. Se tuttavia la temperatura ambiente scende a circa 0°C, il condizionatore d'aria e il sistema di deumidificazione potrebbero non funzionare correttamente.

■ Selezione d'ingresso aria

Selezionare l'ingresso aria premendo il pulsante corrispondente.

● Ricircolo:

Se la spia di indicazione sul pulsante di selezione ingresso aria si illumina, l'aria interna viene fatta ricircolare all'interno del veicolo. Portare il pulsante di selezione ingresso aria in posizione ON nei seguenti casi.

– Durante la guida su una strada polverosa

– Quando si desidera aumentare le prestazioni di raffreddamento (ad esempio, in caso di clima particolarmente caldo)

– CONTINUA –

● Circolazione aria esterna:

Se la spia di indicazione sul pulsante di selezione ingresso aria non si illumina, fluisce aria esterna all'interno dell'abitacolo. Portare il pulsante di selezione ingresso aria in posizione OFF nei seguenti casi.

– Quando la strada non è più polverosa

– Quando l'abitacolo ha raggiunto una temperatura sufficientemente fresca

⚠ ATTENZIONE

Il prolungato funzionamento in posizione ON può provocare l'appannamento dei cristalli. Passare in posizione OFF non appena le condizioni esterne lo permettono.

NOTA

● Quando la spia di indicazione sul pulsante di selezione della bocchetta d'aria lampeggia all'avviamento del sistema e-BOXER, è possibile che sia presente un malfunzionamento nel sistema elettrico. Si raccomanda di contattare il proprio concessionario SUBARU per un controllo.

● La spia di indicazione sul pulsante di selezione della bocchetta d'aria potrebbe lampeggiare nei seguenti casi. Questo non è comunque indice di malfunzionamento.

– Dopo che la batteria ausiliaria da 12 V è stata scollegata e ricollegata.

– Quando la tensione della batteria ausiliaria da 12 V è basso.

■ Per spegnere il sistema di climatizzazione

Per spegnere il sistema di climatizzazione, premere il pulsante ON/OFF.

4-5. Sbrinamento

Questa funzione viene selezionata per sbrinare o deumidificare il parabrezza e i finestrini delle porte anteriori.

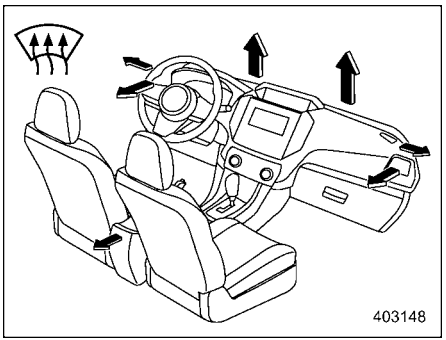

Per attivare la modalità sbrinamento:

premere il pulsante sbrinatore o selezionare la posizione "" utilizzando il pulsante di selezione modalità flusso d'aria.

NOTA

● Quando si seleziona la modalità "" o "", il compressore del condizionatore d'aria funziona automaticamente indipendentemente dalla posizione del relativo pulsante per sbrinare più velocemente il parabrezza. Allo stesso tempo, la selezione d'ingresso aria è impostata automaticamente sulla

modalità aria esterna.

● Dopo avere sbrinato il parabrezza mediante il pulsante dello sbrinatore, premendo nuovamente il pulsante il sistema torna all'impostazione che era stata selezionata prima dell'attivazione dello sbrinatore.

4-6. Accorgimenti per l'uso del condizionatore d'aria

■ Pulizia della griglia di ventilazione

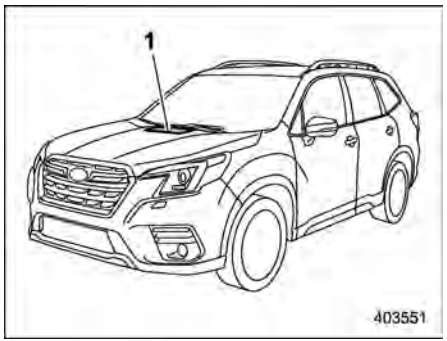

1) Griglia frontale di ventilazione

Mantenere la griglia di ventilazione libera da neve, foglie, o altre ostruzioni per assicurare la perfetta efficienza in riscaldamento e in sbrinamento. Poiché il condensatore è posto davanti al radiatore, tale zona deve essere mantenuta sempre pulita poiché la capacità di raffreddamento può essere diminuita dall'accumulo di foglie o insetti sul condensatore.

■ Come raffreddare più rapidamente dopo aver parcheggiato sotto il sole

Dopo una sosta prolungata sotto il sole, guidare per alcuni minuti con tutti i finestrini aperti in modo da permettere il ricambio dell'aria molto calda dell'abitacolo. In questo modo il condizionatore d'aria raffredda più rapidamente. Tenere i finestrini chiusi durante il funzionamento del condizionatore d'aria per la massima efficacia di raffreddamento.

■ Circolazione del lubrificante nel circuito del refrigerante

Far funzionare il compressore del condizionatore d'aria per alcuni minuti ogni mese con motore a basso regime (al minimo da fermo o procedendo a bassa velocità) durante la stagione invernale per far circolare il lubrificante.

■ Controllo dell'impianto condizionamento dell'aria prima della stagione estiva

Far controllare l'impianto condizionatore d'aria prima dell'estate per verificare la presenza di perdite di refrigerante, lo stato delle tubazioni e il suo corretto funzionamento. Si raccomanda di rivolgersi per questo controllo ad un concessionario

– CONTINUA –

SUBARU.

■ Raffreddamento e deumidificazione con bassa temperatura ambiente ed elevata umidità

In presenza di particolari condizioni atmosferiche (elevata umidità relativa, basse temperature, ecc.) è possibile notare piccole fuoriuscite di vapore dalle bocchette di aerazione in fase di raffreddamento o deumidificazione. Ciò è del tutto normale e non indica la presenza di problemi all'impianto di condizionamento d'aria.

■ Esclusione del compressore del condizionatore d'aria con il sistema e-BOXER sotto sforzo

Per ottenere le massime prestazioni del motore e un minore consumo di carburante, ad esempio quando è necessaria una rapida accelerazione o si deve affrontare una salita molto ripida, il compressore del condizionatore d'aria è stato progettato in modo che in tali condizioni si disattivi automaticamente per un certo tempo quando si preme a fondo il pedale dell'acceleratore.

■ Tipo di refrigerante per il sistema di climatizzazione

Il condizionatore d'aria montato sul veicolo utilizza refrigerante R-1234yf (HFO-1234yf) o R-134a (HFC-134a) che non danneggia lo strato d'ozono. Controllare l'etichetta del condizionatore d'aria applicata nel punto mostrato in figura per confermare il tipo di refrigerante in uso sul veicolo. Si raccomanda di consultare il Concessionario SUBARU per dettagli. Eventuali riparazioni che si rendessero necessarie in seguito all'uso di un refrigerante non corretto non sono coperte da garanzia.

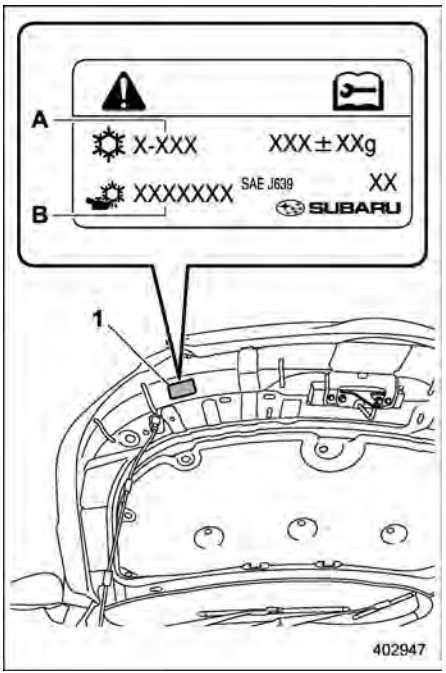

1) Etichetta condizionatore d'aria
A) Nome del refrigerante
B) Nome dell'olio compressore

4-7. Sistema di filtraggio dell'aria

Sostituire l'elemento secondo il programma di manutenzione. Fare riferimento a "Programma di manutenzione" ☞P501. Bisogna rispettare il programma affinché il filtro conservi le sue capacità di raccogliere efficacemente la polvere. In condizioni ambientali con un'elevata presenza di polvere il filtro deve essere sostituito con maggiore frequenza. Si raccomanda di far controllare o sostituire il filtro dal proprio concessionario SUBARU. Per la sostituzione, si raccomanda di utilizzare esclusivamente un kit filtro aria per l'abitacolo originale SUBARU.

⚠ ATTENZIONE

Si raccomanda di rivolgersi al proprio concessionario SUBARU qualora si verifichi quanto segue, anche se non è ancora il momento di sostituire il filtro:

- **Riduzione del flusso d'aria dalle bocchette.**
- **Il parabrezza si appanna facilmente.**

NOTA

Il filtro può influire sulle prestazioni del condizionatore d'aria, del riscaldamento e dello sbrinatore se non viene effettuata la corretta manutenzione.

■ Sostituzione del filtro aria per l'abitacolo

1. Rimuovere il cassetto portaoggetti.
   (1) Aprire il cassetto portaoggetti.

NOTA

Si consiglia di adottare misure per proteggere la consolle centrale con nastro di mascheratura, in modo da evitare di graffiare la consolle centrale con il cassetto portaoggetti.

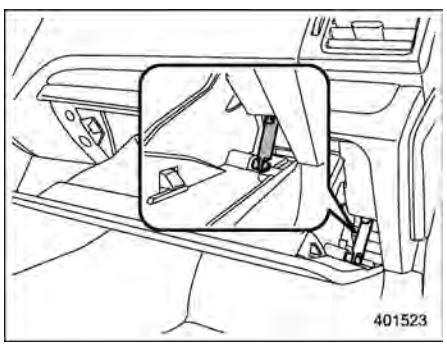

(2) Rimuovere l'alberino smorzatore dal cassetto portaoggetti.

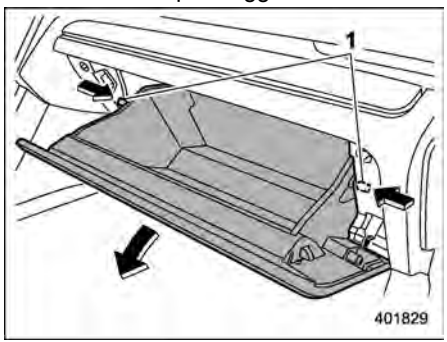

1) Fermi

(3) Premere entrambi i lati del cassetto portaoggetti per sbloccare i fermi, quindi tirare al massimo il cassetto verso il basso.

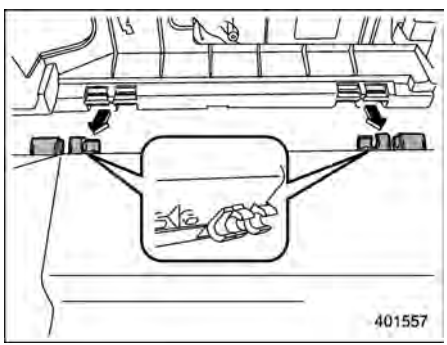

– CONTINUA –

(4) Estrarre il cassetto portaoggetti in senso orizzontale e rimuovere la parte con le cerniere. Mentre si esegue questa operazione, far attenzione a non danneggiare le cerniere.

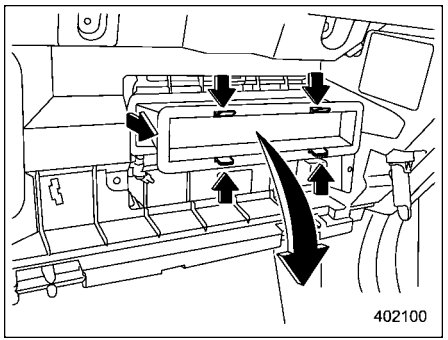

2. Rimuovere il filtro aria per l'abitacolo in base alla procedura per evitare la caduta di polvere dal filtro nell'alloggiamento.

(1) Premere i quattro fermi per sbloccarli e quindi estrarre delicatamente il filtro dell'aria per l'abitacolo di 10 cm dall'alloggiamento.

(2) Estrarre completamente il filtro dell'aria per l'abitacolo inclinando delicatamente verso il basso la parte anteriore del filtro.

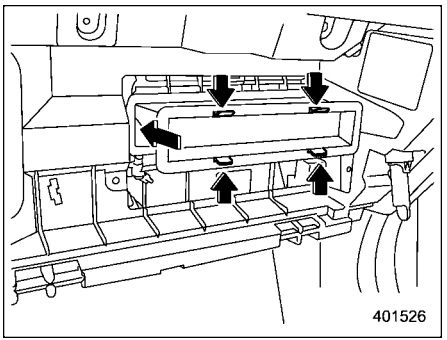

3. Sostituire l'elemento del filtro dell'aria per l'abitacolo con un'unità nuova.

⚠ ATTENZIONE

La freccia sul filtro deve essere rivolta verso l'ALTO.

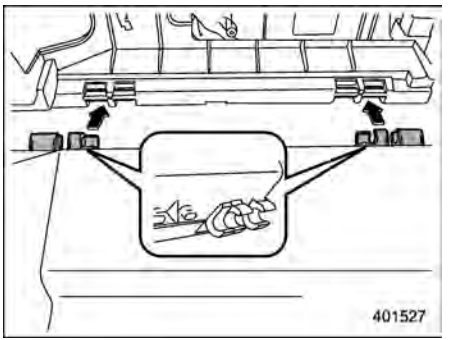

4. Rimontare il cassetto portaoggetti e collegare l'alberino smorzatore.
5. Chiudere il cassetto portaoggetti.

5-1. Antenna 314
Antenna sul tetto 314

5-2. Impianto audio 314

5-1. Antenna

■ Antenna sul tetto

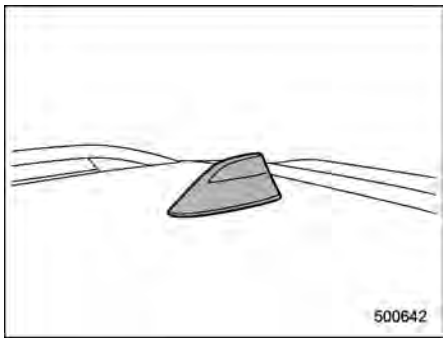

L'antenna è montata al centro della parte posteriore del tetto.

5-2. Impianto audio

⚠ ATTENZIONE

- **Prima di installare sul veicolo una radio a banda cittadina oppure un altro dispositivo di trasmissione, consultare sempre un concessionario SUBARU. Questi dispositivi, se installati in modo errato o non adatti al veicolo, possono disturbare il funzionamento della centralina elettronica del veicolo.**
- **Per evitare che la batteria ausiliaria da 12 V si scarichi, non lasciare acceso il sistema audiovisivo quando il sistema e-BOXER non è in funzione.**

Se il vostro veicolo è dotato di un impianto di navigazione o di un impianto audio originale SUBARU, per maggiori dettagli consultare la sezione corrispondente del Libretto di uso e manutenzione.

6-1. Illuminazione interna 316
Luci di lettura 316
Plafoniera 316
Luce del vano di carico 317
Luce portellone posteriore (se in dotazione) 317
Timer di spegnimento ritardato 317
6-2. Alette parasole 318
Estensione dell'aletta parasole 318
Specchietto di cortesia con luce 319
6-3. Vani portaoggetti 320
Cassetto portaoggetti 320
Consolle centrale 320
Consolle a soffitto 320
6-4. Portabicchieri 321
Portabicchieri del passeggero anteriore 321
Portabicchieri per i passeggeri posteriori 321
6-5. Portabottiglie 322
6-6. Prese elettriche per accessori 322
Accendisigari (se in dotazione) 324
6-7. Alimentazione USB (se in dotazione) 325
Come utilizzare l'alimentazione USB 326
6-8. Posacenere (se in dotazione) 327
6-9. Tappetino (se in dotazione) 327
6-10. Maniglia di appiglio 328
6-11. Gancio appendiabiti 329
6-12. Gancio per buste della spesa 330
6-13. Gancio di cortesia 330
6-14. Tendalino del vano di carico 331
Utilizzo del tendalino 331
Per installare il tendalino anteriore 332
Per togliere il tendalino anteriore 332
Per togliere il tendalino 332
Come riporre il tendalino del vano di carico 332
Per installare l'alloggiamento del tendalino 333
6-15. Ganci di ancoraggio del carico 333
6-16. Ganci superiori vano bagagli 334
6-17. Scomparto portaoggetti sotto il pavimento 334
6-18. Monitoraggio frontale (se in dotazione) 335
Come accedere al monitoraggio frontale 336
Come annullare il monitoraggio frontale 336
Come regolare il contrasto e la luminosità del display 336
Gamma delle immagini sullo schermo 337
Linea di guida 338
Gestione della telecamera 338
6-19. Monitoraggio laterale (se in dotazione) 339
Come attivare il monitoraggio laterale 340
Come disattivare il monitoraggio laterale 340
Come regolare il contrasto e la luminosità del display 341
Portata delle immagini sullo schermo 341
Linee guida 343
Come maneggiare la videocamera 343
6-20. Telecamera retrovisione (se in dotazione) 344

6-1. Illuminazione interna

⚠ ATTENZIONE

Uscendo dal veicolo, assicurarsi che la luce nell'abitacolo sia spenta per non scaricare la batteria ausiliaria da 12 V.

■ Luci di lettura

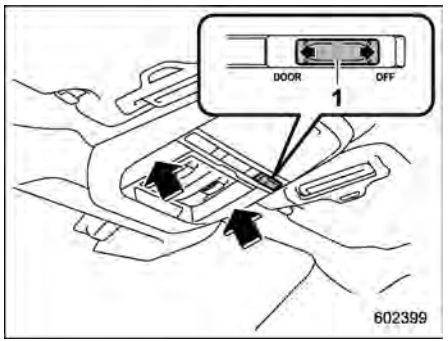

1) Interruttore di interblocco porta

Per accendere la luce di lettura, premere il trasparente.

Per spegnerla, premere nuovamente il trasparente.

▼ Accensione automatica

Quando l'interruttore correlato alla porta è in posizione "DOOR", le luci di lettura si accendono automaticamente nei seguenti casi.

- Una qualsiasi delle porte ad eccezione del portellone posteriore viene aperta.
- Le porte vengono sbloccate tramite la funzione di accesso senza chiave (se in dotazione). Fare riferimento a "Bloccaggio e sbloccaggio quando si ha con sé la chiave di accesso elettronica" ☞P145.
- Le porte vengono sbloccate con il sistema di telecomando porte. Fare riferimento a "Telecomando porte" ☞P157.
- L'interruttore di accensione viene portato dalla posizione "ACC" alla posizione "OFF".

■ Plafoniera

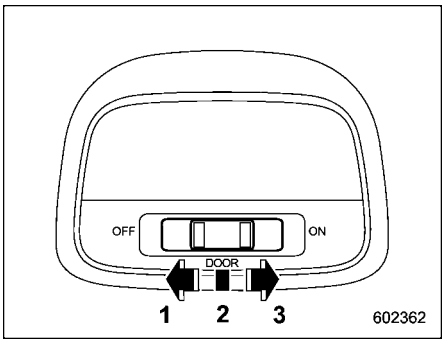

1) OFF
2) DOOR
3) ON

L'interruttore della plafoniera ha le seguenti posizioni.

ON: La luce resta costantemente accesa.

OFF: La luce resta spenta.

DOOR: La plafoniera si accende automaticamente nei seguenti casi.

- Una qualsiasi delle porte o il portellone posteriore vengono aperti.
- Le porte o il portellone posteriore vengono sbloccati tramite la funzione di accesso senza chiave (se in dotazione). Fare riferimento a "Sistema di accesso senza chiave con avviamento a pulsante" ☞P142.

● Le porte o il portellone posteriore vengono sbloccati mediante il telecomando. Fare riferimento a “Telecomando porte” ☞P157.

● L’interruttore di accensione viene ruotato nella posizione “OFF”.

■ Luce del vano di carico

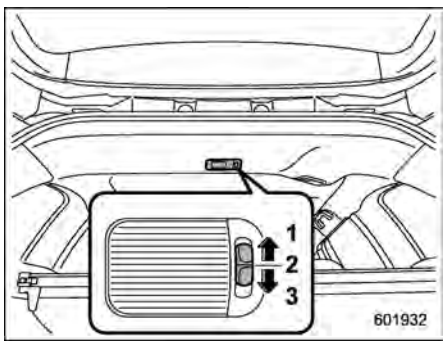

Luce del vano di carico (modelli senza luce del portellone posteriore)
1) ON
2) OFF
3) DOOR

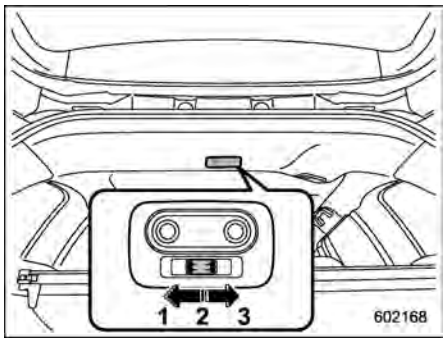

Luce del vano di carico (modelli con luce del portellone posteriore)
1) OFF
2) DOOR
3) ON

ON: La luce resta costantemente accesa.

OFF: La luce resta spenta.

DOOR: La luce del vano di carico si illumina automaticamente quando il portellone posteriore viene aperto.

■ Luce portellone posteriore (se in dotazione)

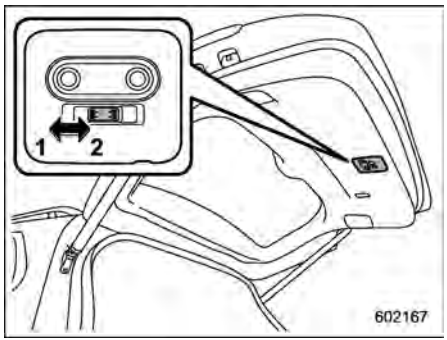

Luce portellone posteriore
1) OFF
2) DOOR

OFF: La luce resta spenta.

DOOR: La luce del portellone posteriore si illumina automaticamente quando il portellone posteriore viene aperto.

■ Timer di spegnimento ritardato

Le luci elencate di seguito dispongono di una funzione di illuminazione automatica.

- Plafoniera
- Luce di lettura
- Luce del vano di carico

– CONTINUA –

● Luce portellone posteriore (se in dotazione)

Se l'interruttore dell'illuminazione interna è in posizione "DOOR" (porte), la luce si accende e si spegne automaticamente in base al bloccaggio e allo sbloccaggio delle porte, all'apertura e alla chiusura delle porte, incluso il portellone posteriore, e alla posizione dell'interruttore di accensione.

NOTA

L'impostazione del periodo per cui le luci rimangono accese (timer di spegnimento ritardato) può essere modificata da un concessionario SUBARU. Si raccomanda di contattare il proprio concessionario SUBARU per dettagli. Per i modelli con display strumento combinato (LCD a colori), l'impostazione può essere modificata anche dal display strumento combinato (LCD a colori). Per i dettagli, fare riferimento a "Vehicle Setting (Impostazioni veicolo)" ☞P231.

6-2. Alette parasole

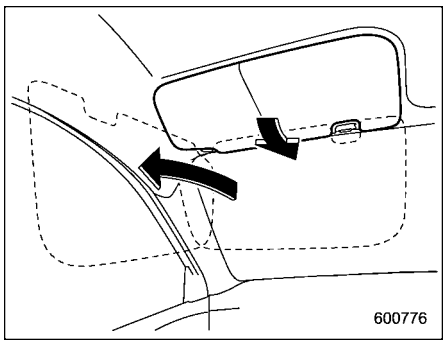

Per evitare l'abbagliamento, ruotare le alette verso il basso.

Per utilizzare l'aletta parasole per il finestrino laterale, abbassarla e poi ruotarla lateralmente.

■ Estensione dell'aletta parasole

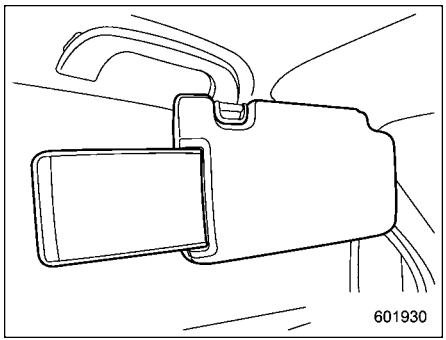

Con l'aletta parasole posizionata sul finestrino laterale, è possibile utilizzare l'estensione per evitare che filtri il sole tra l'aletta e il montante centrale. Per utilizzare l'estensione, tirarla verso la parte posteriore del veicolo. Una volta terminato di utilizzarla, riporla spingendola verso la parte anteriore del veicolo.

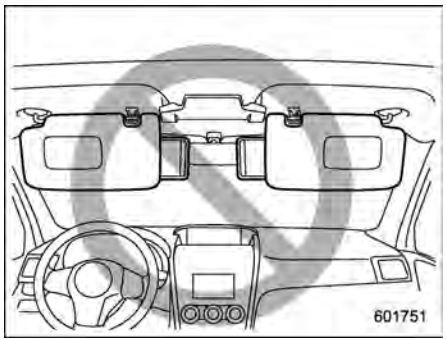

⚠ ATTENZIONE

Non estrarre l'estensione con l'aletta parasole posizionata sul parabrezza. L'estensione ostruirebbe la vista dello specchietto retrovisore.

■ Specchietto di cortesia con luce

⚠ ATTENZIONE

Tenere il coperchio dello specchietto di cortesia chiuso durante la marcia per evitare di essere distratti dalla luce.

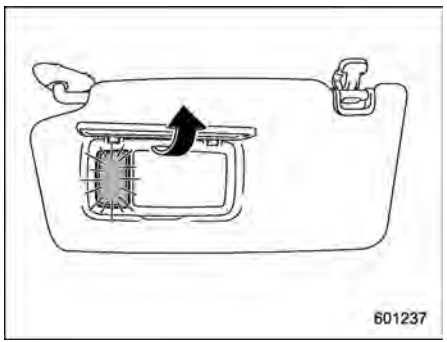

Per usare lo specchietto di cortesia, abbassare l'aletta parasole ed aprirne il coperchio.

La luce accanto allo specchietto di cortesia si illumina quando il coperchio dello specchietto è aperto.

NOTA

Per non scaricare la batteria ausiliaria da 12 V, evitare di tenere accesa la luce specchietto di cortesia per lunghi periodi quando il sistema e-BOXER non è in funzione.

6-3. Vani portaoggetti

⚠ ATTENZIONE

- **Durante la marcia tenere i vani portaoggetti ben chiusi per evitare eventuali lesioni in caso di incidente o di brusche frenate.**
- **Non riporre nei vani portaoggetti bombolette spray, contenitori di materiali infiammabili o liquidi corrosivi, né altri oggetti pericolosi.**

■ Cassetto portaoggetti

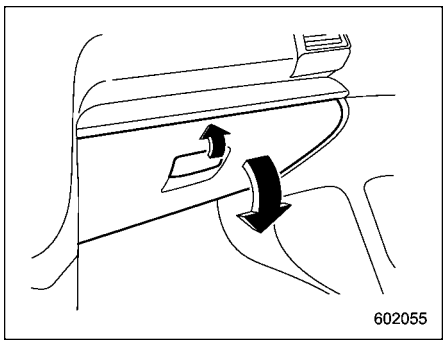

Per aprire il cassetto portaoggetti, tirarne la maniglia. Per chiuderlo spingerlo verso l'alto con decisione.

■ Consolle centrale

Il cassetto della consolle centrale costituisce un ulteriore scomparto portaoggetti.

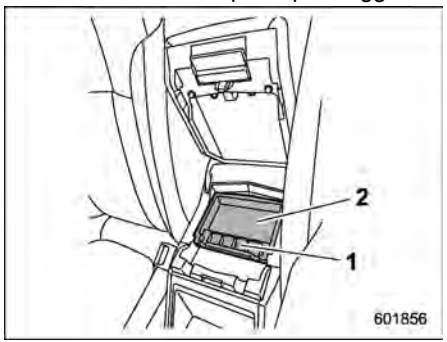

1) Portamonete
2) Vano accessori

La parte superiore della consolle può essere utilizzata come bracciolo.

■ Consolle a soffitto

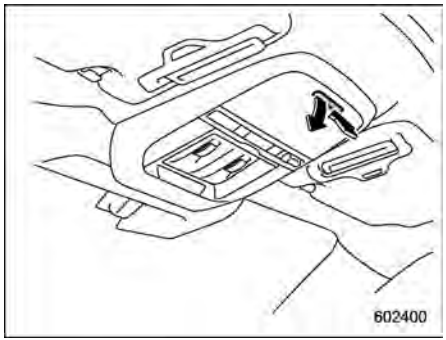

Per aprire la consolle, premere delicatamente il coperchio. Il coperchio della consolle si aprirà automaticamente.

⚠ ATTENZIONE

- **Prima di mettersi alla guida, verificare che la consolle a padiglione sia chiusa.**
- **Quando il veicolo è al sole o in giornate calde, l'interno della consolle a padiglione si riscalda. Evitare di riporre oggetti di plastica, di materiali sensibili al calore o infiammabili, come ad esempio un accendino, nella consolle a soffitto.**

6-4. Portabicchieri

⚠ ATTENZIONE

Evitare che le bevande trabocchino. Le bevande, se bollenti, possono procurare scottature a sé e agli altri. Le bevande che si versano possono danneggiare i rivestimenti, la tappezzeria e l'impianto radio.

■ Portabicchieri del passeggero anteriore

⚠ ATTENZIONE

Durante la marcia non estrarre né appoggiare un bicchiere sul relativo supporto per evitare pericolose distrazioni che possono causare incidenti.

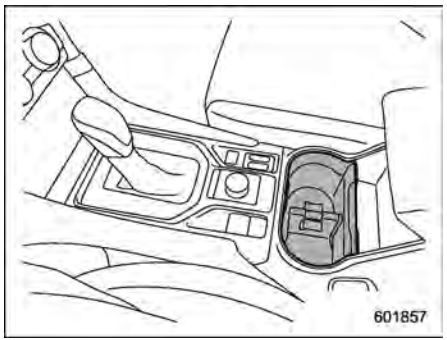

Nella consolle è incorporato un doppio portabicchieri.

NOTA

- **La forma del portabicchieri del passeggero anteriore può variare leggermente a seconda del modello.**
- **Senza il divisore, il portabicchieri può essere utilizzato come contenitore portaoggetti.**

■ Portabicchieri per i passeggeri posteriori

⚠ ATTENZIONE

Quando un bicchiere nel portabicchieri per i passeggeri posteriori contiene una bevanda, non ripiegare il sedile posteriore. In caso contrario, la bevanda potrebbe versarsi e, se bollente, ustionare il conducente e/o i passeggeri.

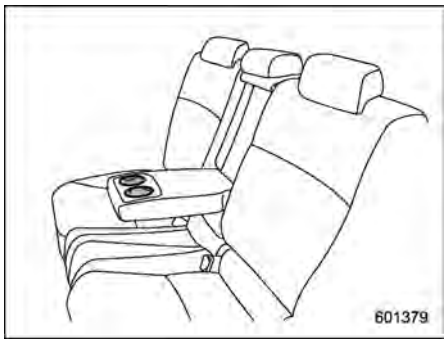

Nel bracciolo è incorporato un doppio portabicchieri.

6-5. Portabottiglie

⚠ ATTENZIONE

- **Durante la marcia non estrarre né appoggiare una bottiglia sul relativo supporto per evitare pericolose distrazioni che possono causare incidenti.**
- **Quando si mette una bottiglia nel portabottiglie assicurarsi che sia chiusa. In caso contrario la bevanda potrebbe versarsi durante l'apertura o la chiusura della porta e, se bollente, potrebbe ustionare il conducente e/o i passeggeri.**

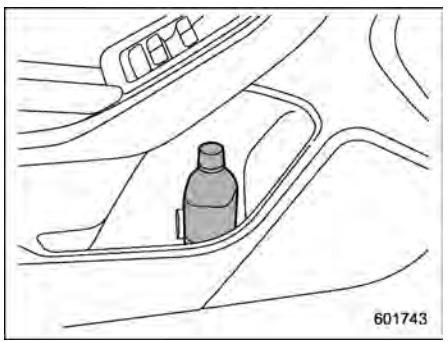

I portabottiglie previsti sul rivestimento di ciascuna porta possono essere utilizzati per contenere bottiglie e altri oggetti.

6-6. Prese elettriche per accessori

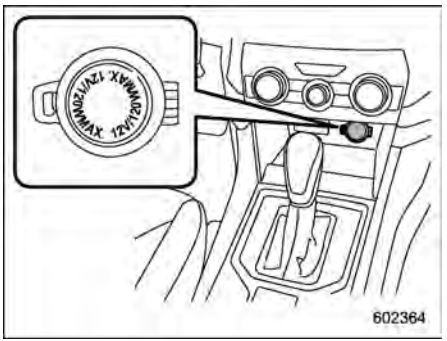

Presa elettrica sotto i comandi del climatizzatore

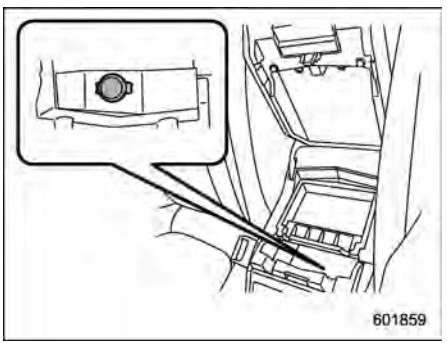

Presa elettrica nella consolle centrale

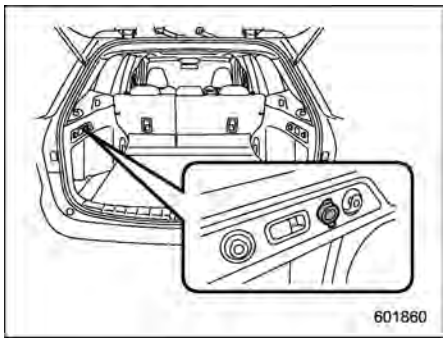

Presa elettrica nel vano di carico

Prese elettriche per accessori sono previste sotto i comandi del climatizzatore, nella consolle centrale e nel vano di carico. La corrente elettrica (12 V CC) della batteria ausiliaria da 12 V è disponibile da tutte le prese con l'interruttore di accensione su "ACC" o "ON".

Si può usare un'apparecchiatura elettrica collegandola a una presa.

La potenza nominale massima di un'apparecchiatura elettrica collegabile è di **120 W**. Non utilizzare apparecchiature elettriche che superano la potenza indicata per ogni presa.

Se si collegano contemporaneamente apparecchiature elettriche a due o più prese, l'assorbimento complessivo non deve superare 120 W.

⚠ ATTENZIONE

- **Non utilizzare un accendisigari nelle prese elettriche per accessori.**
- **Non inserire alcun oggetto estraneo, soprattutto piccoli oggetti in metallo come monete o fogli in alluminio, nella presa elettrica. Ciò potrebbe causare un corto circuito. Rimettere sempre il coperchio sulla presa elettrica quando non viene usata.**
- **Usare solo apparecchiature elettriche predisposte per 12 V CC.**

  La potenza nominale massima di un'apparecchiatura elettrica collegabile è di 120 W. Non utilizzare apparecchiature elettriche che superano la potenza indicata per ogni presa.

  Se si collegano contemporaneamente apparecchiature elettriche a due o più prese, la loro potenza totale non deve superare i 120 W. Il sovraccarico della presa elettrica può causare un cortocircuito. Non usare adattatori multipli di un apparecchio elettrico contemporaneamente.
- **Se la spina dell'apparecchio elettrico ha gioco o entra con difficoltà nella presa, ciò può causare un cattivo contatto o l'incastro della spina. Usare solo spine che entrano correttamente.**
- **L'uso prolungato di un apparecchio elettrico collegato alla presa elettrica per accessorio quando il sistema e-BOXER non è in funzione può scaricare la batteria ausiliaria da 12 V.**
- **Prima di iniziare la marcia, accertarsi che il cavo e la spina del dispositivo elettrico non interferiscano con la movimentazione della leva del cambio e con l'azionamento dei pedali dell'acceleratore e del freno. In caso contrario, non utilizzare l'apparecchiatura elettrica durante la marcia.**

– CONTINUA –

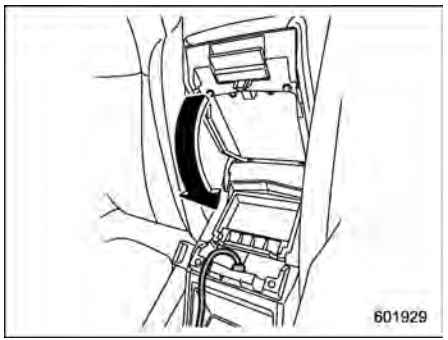

NOTA

Quando il coperchio della consolle centrale è chiuso, rimane uno spazio tra la consolle centrale e il coperchio per consentire l'utilizzo della presa elettrica nella consolle centrale. Far passare il cavo dell'apparecchio elettrico attraverso questo spazio.

■ Accendisigari (se in dotazione)

Al posto della presa elettrica per accessori è possibile installare un accendisigari. Il gruppo accendisigari è reperibile presso ogni concessionario SUBARU.

L'accendisigari funziona solo con l'interruttore di accensione nelle posizioni "ON" o "ACC".

Per usare l'accendisigari, premerlo e attendere qualche secondo. Quando è pronto per l'uso, l'accendisigari scatta in fuori.

⚠ AVVERTENZA

Non afferrare mai l'accendisigari dalla parte metallica con l'elemento termico. Ciò può provocare ustioni o danni all'elemento termico.

⚠ ATTENZIONE

- **Non tenere a lungo premuto l'accendisigari per evitare di surriscaldarlo.**
- **Non usare spine per accendisigari non originali in questa presa. Ciò può causare un cortocircuito e un surriscaldamento, con il rischio di incendio.**
- **Se la spina viene utilizzata per un accessorio plug-in, come un cellulare, ciò può danneggiare la parte del meccanismo interno della presa che fa "fuoriuscire" l'accendisigari quando l'elemento termico è caldo. Pertanto non inserire una spina di accendisigari in una presa che è stata utilizzata, anche una sola volta, per alimentare un accessorio plug-in. Ciò potrebbe far inceppare la spina e surriscaldarla con un potenziale rischio di incendio.**

6-7. Alimentazione USB (se in dotazione)

⚠ ATTENZIONE

- **I dati tecnici di un terminale USB utilizzabile sono del tipo A. Se si collega un terminale con dati tecnici diversi, potrebbe non essere possibile alimentarlo o caricarlo, oppure il dispositivo potrebbe funzionare male.**
- **È possibile che un dispositivo collegato non funzioni correttamente o che i dati vengano danneggiati. Il collegamento di dispositivi avviene sotto la vostra unica responsabilità.**
- **Per evitare scosse elettriche o malfunzionamenti, osservare le seguenti precauzioni.**
  - **– Non collegare hub USB.**
  - **– Non inserire oggetti metallici o corpi estranei nel terminale USB.**
  - **– Non versare acqua o altri liquidi sul terminale USB.**
- **Prestare attenzione a non tirare il cavo collegato. Ciò potrebbe causare la rottura del terminale USB e del dispositivo collegato.**
- **Se un dispositivo resta collegato a lungo mentre il motore termico è spento, la batteria ausiliaria da 12 V potrebbe scaricarsi. Anche a motore acceso, consigliamo di non collegare un dispositivo oltre il tempo necessario.**
- **Non collegare un dispositivo guasto. Potrebbero verificarsi incendi ed emanazione di fumo.**

NOTA

• La tensione nominale di ciascun terminale USB è di 5 V CC. Per i dettagli sulla potenza nominale massima, fare riferimento a "Come utilizzare l'alimentazione USB" ☞P326. Prima di collegare un dispositivo, leggere il relativo manuale di istruzioni e controllare se i dati tecnici relativi alla potenza di uscita sono supportati dal dispositivo. Se si collega un dispositivo che richiede una potenza superiore a quella massima, potrebbe non essere possibile alimentarlo o caricarlo. Anche se è possibile effettuare la carica, il tempo di carica richiesto potrebbe essere più lungo di quello necessario utilizzando un dispositivo di carica originale per quel dispositivo.

• A seconda del dispositivo, potrebbe essere possibile caricarlo solo utilizzando un cavetto speciale. In questo caso, accertarsi di collegare il dispositivo utilizzando il cavetto speciale.

• Se si collega un dispositivo che comunica con un PC, l'alimentazione o l'operazione di carica potrebbero non essere possibili.

• Quando si collega un dispositivo da caricare, scollegarlo subito una volta completata l'operazione di carica.

– CONTINUA –

■ Come utilizzare l'alimentazione USB

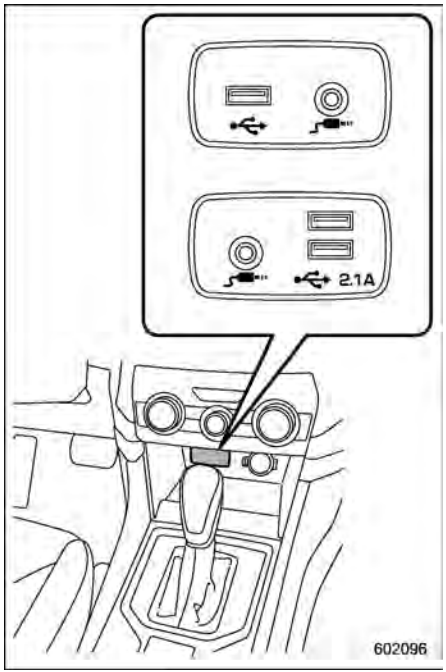

Alimentazione USB sedile anteriore (è possibile collegare e utilizzare un dispositivo audio)

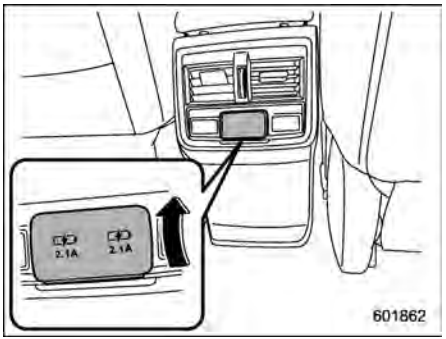

Alimentazione USB consolle (solo funzione di alimentazione) (se in dotazione)

Usare il terminale USB per utilizzare o caricare un dispositivo elettronico.

Quando si utilizza il terminale, aprire il coperchio dell'alimentazione USB. Dopo l'uso, chiudere il coperchio dell'alimentazione USB.

Quando l'interruttore di accensione è in posizione "ACC" o "ON", è possibile alimentare il dispositivo elettronico. Ciascun terminale può fornire fino a 5 V CC.

NOTA

La potenza nominale massima si carica a seconda del numero del terminale.

Numero del terminale USB	Potenza nominale massima
	5 V CC/1 A
	5 V CC/2,1 A*

***: L'elettricità disponibile dei due terminali USB è di massimo 4,2 A.**

6-8. Posacenere (se in dotazione)

⚠ ATTENZIONE

- **Non utilizzare il posacenere come deposito di rifiuti o lasciarvi all'interno sigarette accese. Ciò potrebbe causare incendi.**
- **Spegnere sempre i fiammiferi e le sigarette prima di metterli nel posacenere e poi chiudere bene il posacenere. Tenendo il posacenere aperto, il fuoco di un mozzicone di sigaretta può propagarsi a un altro e generare un incendio.**
- **Non mettere materiale infiammabile nel posacenere.**
- **Non riempire il posacenere con mozziconi di sigaretta.**

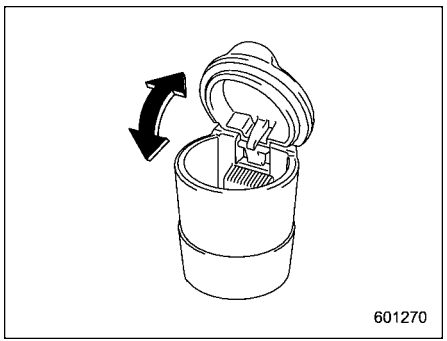

Il posacenere portatile può essere installato in ciascuno dei portabicchieri o dei portabottiglie. Per le ubicazioni dei portabicchieri, fare riferimento a "Portabicchieri" ☞P321. Per le ubicazioni dei portabottiglie, fare riferimento a "Portabottiglie" ☞P322.

Quando si utilizza il posacenere, aprire il coperchio. Chiudere completamente il coperchio dopo l'uso del posacenere per evitare la fuoriuscita di fumo.

NOTA

Residui di cenere e di tabacco si accumulano intorno alle cerniere del coperchio interno del posacenere. Pulirle con uno spazzolino o altro oggetto appuntito.

6-9. Tappetino (se in dotazione)

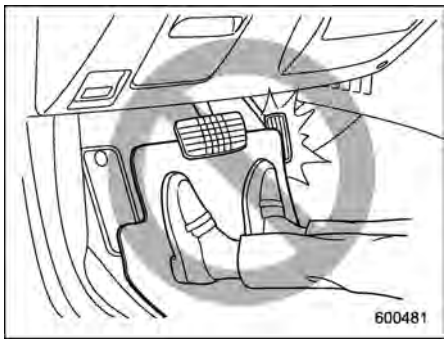

⚠ ATTENZIONE

Se il tappetino scivola avanti durante la guida e interferisce con il movimento dei pedali può provocare incidenti. Osservare le seguenti precauzioni per impedire che il tappetino scivoli in avanti.

- **Assicurarsi di usare un tappetino originale SUBARU o equivalente, provvisto dei gommini nelle posizioni corrette.**
- **Assicurarsi che il tappetino del conducente sia posto nella posizione giusta e che sia corre-**

– CONTINUA –

ttamente fissato ai perni di ritegno.
- **Non usare più di un tappetino.**

- Modelli con guida a sinistra:

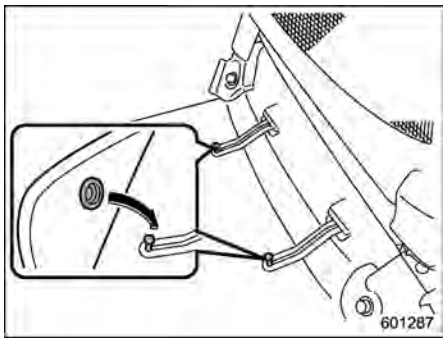

Sul pavimento lato conducente sono previsto opportuni perni di ritegno.

Il tappetino del conducente deve essere fissato adeguatamente mediante i gommini incorporati, da inserire premendoli sui perni.

- Modelli con guida a destra:

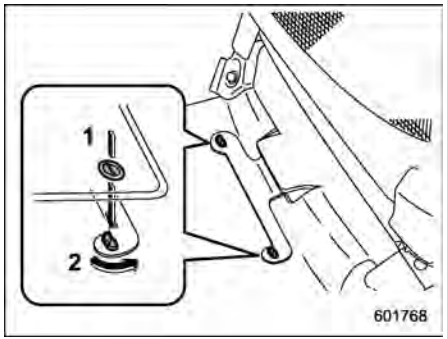

1) Innanzitutto posizionare i gommini sui fermi e premere.
2) Quindi ruotare i fermi di 90 gradi per fissare il tappetino.

I fermi sono posizionati sul pavimento lato conducente.

Il tappetino deve essere fissato saldamente mediante i gommini incorporati come illustrato in figura.

6-10. Maniglia di appiglio

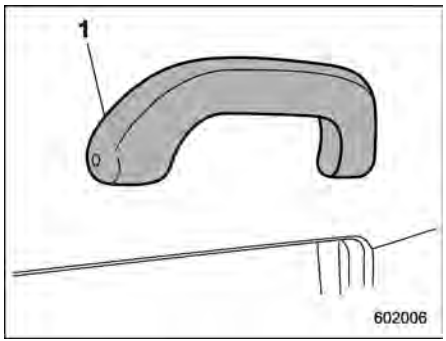

1) Maniglia di appiglio

La maniglia di appiglio ha la funzione di sostenere il corpo dei passeggeri quando sono seduti e il veicolo è in movimento.

⚠ AVVERTENZA

Non tenersi alla maniglia di appiglio quando ci si alza dal sedile. Tenere e tirare la maniglia di appiglio in modo errato potrebbe romperla e provocare eventualmente lesioni.

⚠ ATTENZIONE

Non fissare oggetti pesanti alla maniglia di appiglio. In caso contrario questa potrebbe rompersi e l'oggetto potrebbe danneggiarsi.

6-11. Gancio appendiabiti

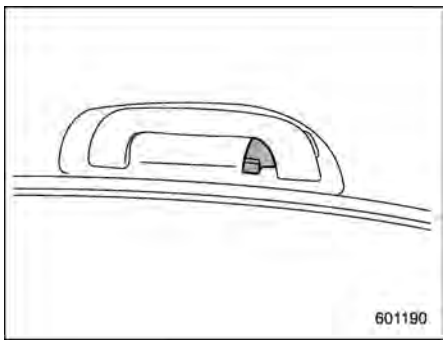

Un gancio appendiabiti è attaccato alla maniglia di appiglio del passeggero posteriore.

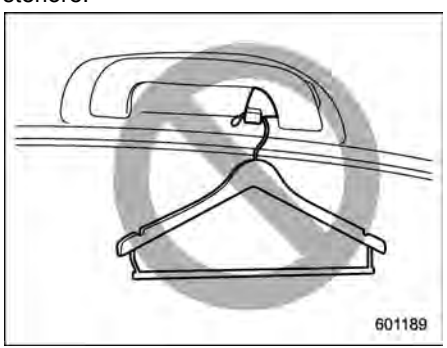

⚠ AVVERTENZA

Rispettare le seguenti istruzioni.

- **Non appendere appendini o altri oggetti rigidi o appuntiti sul gancio appendiabiti. Appendere gli abiti direttamente sul gancio senza usare appendini.**
- **Prima di appendere gli abiti al gancio appendiabiti, accertarsi che non ci siano oggetti appuntiti nelle tasche.**

Se queste istruzioni non vengono seguite correttamente, in caso di brusche fermate o collisioni possono verificarsi le seguenti condizioni:

- **Gravi lesioni da oggetti scagliati all'interno dell'abitacolo**
- **Errato dispiegamento dell'airbag SRS tendina**

– CONTINUA –

⚠ ATTENZIONE

Non appendere mai oggetti che possono ostruire la visuale del guidatore o che potrebbero causare lesioni in una frenata improvvisa o in una collisione. Inoltre, non appendere al gancio appendiabiti oggetti di peso superiore a 5 kg.

6-12. Gancio per buste della spesa

⚠ ATTENZIONE

Non agganciare oggetti di peso superiore a 3 kg ai ganci per sacchetti della spesa.

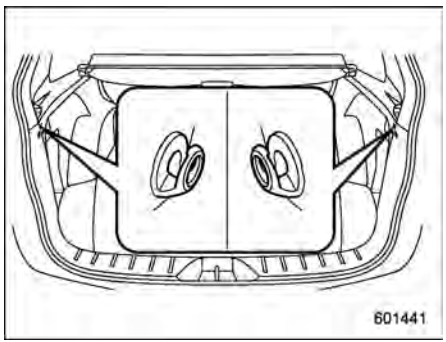

A ogni lato del vano di carico si trova un gancio per sacchetti della spesa.

6-13. Gancio di cortesia

⚠ ATTENZIONE

- **Non appendere oggetti di peso pari o superiore a 3 kg al gancio di cortesia. In base alle condizioni di utilizzo (ad esempio, in presenza di basse temperature, ecc.), il portellone posteriore potrebbe abbassarsi anche con carichi più leggeri. Non si tratta tuttavia di un difetto. Fare attenzione per evitare che vengano colpite la testa o altre parti del corpo.**
- **Quando si usa il gancio di cortesia, non tentare di chiudere il portellone posteriore. Così facendo, l'elemento appeso al gancio potrebbe rimanere incastrato nel portellone posteriore e subire danni. Staccare l'elemento dal gancio prima di chiudere il portellone posteriore.**

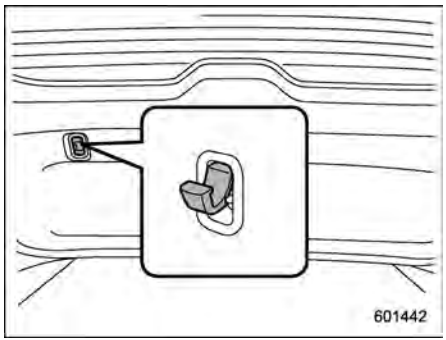

Il gancio di cortesia è attaccato alla modanatura del portellone posteriore. Quando il portellone posteriore è aperto, è possibile appendere al gancio una lanterna a candela, un vestito bagnato, ecc.

6-14. Tendalino del vano di carico

Il tendalino del vano di carico serve per coprire il vano di carico e proteggere gli oggetti in esso alloggiati dall'esposizione ai raggi solari. Esso è smontabile per poter caricare oggetti ingombranti.

■ Utilizzo del tendalino

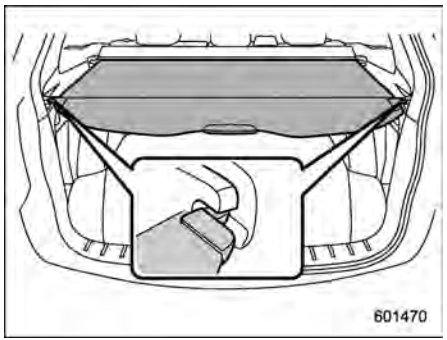

Per distendere il tendalino, tirare fuori l'estremità dal suo alloggiamento e quindi inserire gli agganci nei loro attacchi come indicato. Per riavvolgerlo, sganciarlo dagli attacchi ed il tendalino si riavvolgerà automaticamente. Durante il riavvolgimento, tenere il tendalino e guidarlo nel suo alloggiamento.

⚠ AVVERTENZA

Non posizionare alcun oggetto sul tendalino disteso. Non mettere oggetti pesanti sul tendalino disteso onde evitare di romperlo. Evitare inoltre che gli oggetti possano essere proiettati in avanti in caso di brusche frenate o collisioni. Ciò può provocare serie lesioni.

⚠ ATTENZIONE

Fare attenzione a non graffiare i tiranti del portellone posteriore mentre si estende e si riavvolge il tendalino. In caso contrario possono verificarsi perdite di gas dai tiranti, i quali non sarebbero più in grado di tenere aperto il portellone posteriore.

– CONTINUA –

■ Per installare il tendalino anteriore

⚠ ATTENZIONE

Per reclinare lo schienale dei sedili posteriori, spostare il tendalino anteriore all'indietro onde evitare di danneggiarlo.

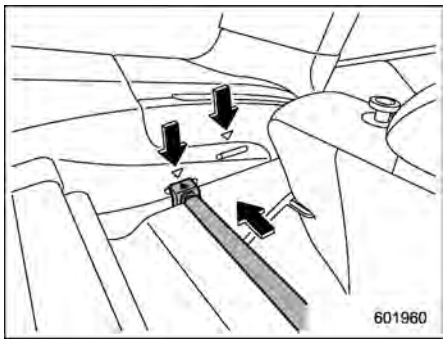

1. Allineare il lato destro del tendalino anteriore con il simbolo del triangolo prima di fissarlo in posizione.
2. Spostare il tendalino anteriore sul lato destro e accorciare la barra.
3. Allineare il lato sinistro del tendalino anteriore con il simbolo del triangolo prima di fissarlo in posizione.

■ Per togliere il tendalino anteriore

1. Spostare il tendalino anteriore sul lato destro e accorciare la barra.
2. Togliere il tendalino anteriore.

■ Per togliere il tendalino

1. Riavvolgere il tendalino.

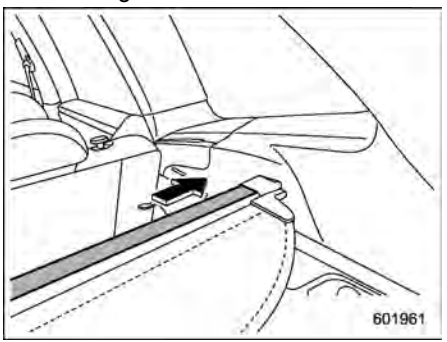

2. Spostare la barra sul lato destro ed accorciarla.
3. Estrarlo dal fermo.

■ Come riporre il tendalino del vano di carico

È possibile riporre il tendalino del vano di carico sotto il piano dell'area di carico.

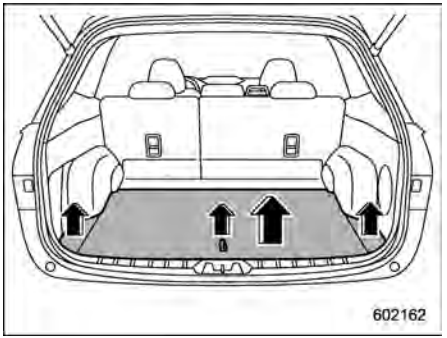

1. Tirare la cinghia per aprire la parte centrale della copertura del piano di carico e togliere la copertura.
2. Rimuovere le parti destra e sinistra della copertura del piano di carico.

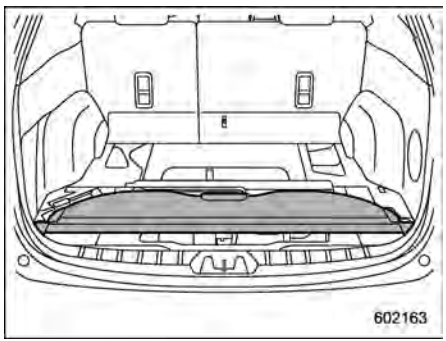

3. Riporre l'alloggiamento del tendalino all'estremità del vano di carico.

■ Per installare l'alloggiamento del tendalino

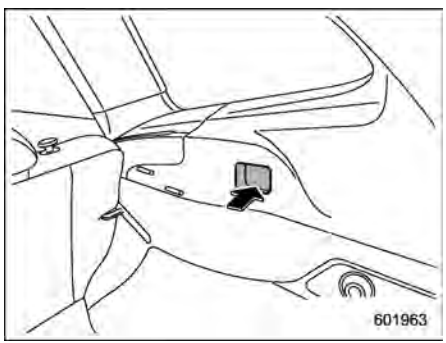

1. Inserire la sporgenza sul lato destro dell'alloggiamento del tendalino nella rientranza del fermo.

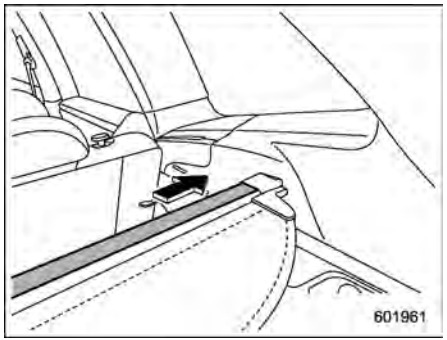

2. Spostare l'alloggiamento del tendalino a destra e accorciare la barra.
3. Inserire l'altra sporgenza entro la rientranza dell'altro fermo.

6-15. Ganci di ancoraggio del carico

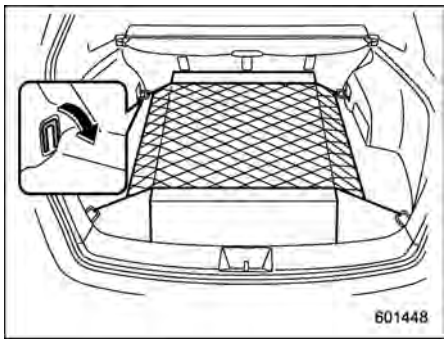

Il vano di carico è dotato di quattro ganci di ancoraggio che consentono di fissare il carico con una rete o funi.

Quando si usano i ganci di ancoraggio, ruotarli verso il basso e all'esterno dalla sede.

⚠ ATTENZIONE

I ganci di ancoraggio sono concepiti per assicurare carichi leggeri. Non fissare carichi di peso superiore alla capacità dei ganci. La massima capacità di carico è di 20 kg per gancio.

6-16. Ganci superiori vano bagagli

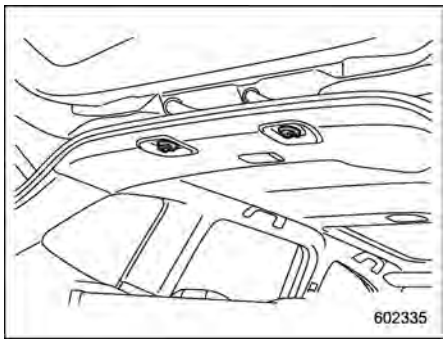

Sono presenti due ganci sul rivestimento del bagagliaio. Utilizzarli per appendere o fissare oggetti leggeri a veicolo fermo.

⚠ AVVERTENZA

Non appendere ai ganci oggetti che producono fiamme. Il gas infiammabile può riempire l'abitacolo o causare un incendio.

⚠ ATTENZIONE

Quando si usa un gancio, osservare le seguenti precauzioni.

- **Non mettersi in marcia con oggetti appesi a un gancio. Sussiste il rischio di non riuscire a vedere dietro di sé o che l'oggetto venga proiettato quando si frena o si parte all'improvviso, con la possibilità di causare un incidente o lesioni.**
- **Non appendere oggetti grandi o pesanti ai ganci.**

  Massima capacità di carico: 3 kg
- **Non utilizzare i ganci per assicurare il sistema di ritenuta per bambini.**
- **Nelle giornate calde e soleggiate, non lasciare a lungo oggetti appesi ai ganci. Se l'interno della macchina si riscalda molto, i ganci potrebbero subire deformazioni e gli oggetti appesi cadere.**

6-17. Scomparto portaoggetti sotto il pavimento

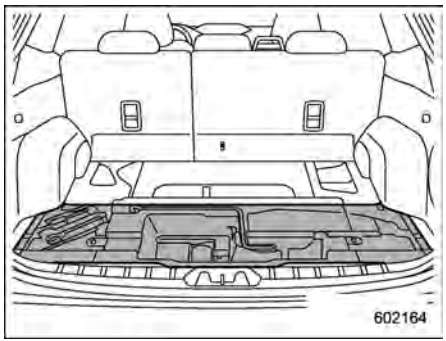

Il vano portaoggetti è ubicato sotto il piano del vano di carico e può essere utilizzato per riporre piccoli oggetti. Tirare la cinghia per aprire la parte centrale della copertura del piano di carico e togliere la copertura.

⚠ ATTENZIONE

- **Durante la guida, tenere sempre chiuso il coperchio del vano portaoggetti per ridurre il rischio di lesioni in caso di una fermata improvvisa o un incidente.**
- **Non riporre nei vani portaoggetti bombolette spray, contenitori di materiali infiammabili o liquidi**

corrosivi, né altri oggetti pericolosi.

6-18. Monitoraggio frontale (se in dotazione)

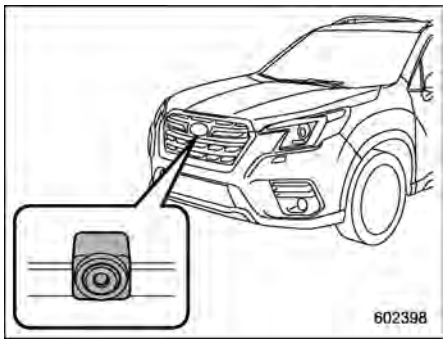

L'immagine delle telecamere montate all'interno della griglia anteriore viene visualizzata sul display multifunzione (LCD a colori). Questo permette di eliminare i punti ciechi, consentendo al conducente di controllare il lato anteriore da entrambi i lati.

⚠ AVVERTENZA

- **Non affidarsi mai al solo monitoraggio frontale durante la guida del veicolo. L'immagine sullo schermo del monitor potrebbe essere diversa dalla situazione effettiva. Se si guida il veicolo guardando solamente l'immagine sul monitor, si può verificare un evento inaspettato o un urto. Quando si guida il veicolo, controllare sempre il traffico intorno al veicolo direttamente con gli occhi e gli specchietti.**
- **Guidare sempre il veicolo come se non ci fosse il monitoraggio frontale.**
- **Non utilizzare il monitoraggio frontale nelle seguenti situazioni.**
  - **Durante la guida su una strada sporca o coperta di neve.**
  - **Anomalie della telecamera (es. lenti o supporto rotti).**
- **Se la temperatura esterna è bassa lo schermo del monitor potrebbe diventare scuro o l'immagine potrebbe affievolirsi. In particolare, l'immagine di un oggetto in movimento potrebbe essere distorta o sparire dallo schermo. È sempre necessario controllare il traffico intorno al veicolo direttamente con gli occhi quando si guida.**

– CONTINUA –

■ Come accedere al monitoraggio frontale

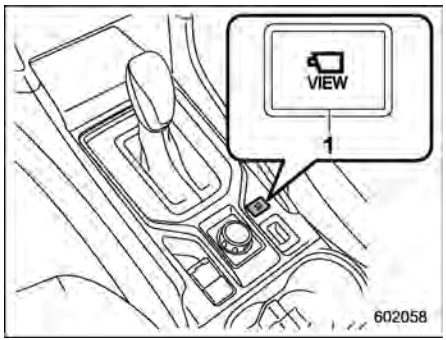

1) Interruttore monitoraggio frontale (Tipo A)

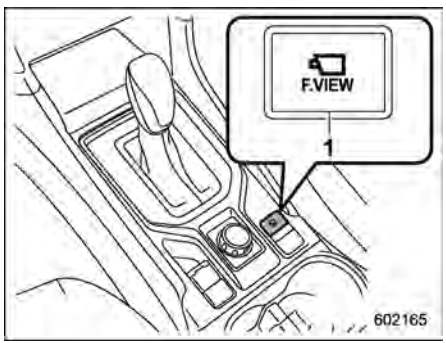

1) Interruttore monitoraggio frontale (Tipo B)

Per passare alla schermata della telecamera, eseguire una delle seguenti operazioni quando l'interruttore di accensione si trova in posizione "ACC" o "ON".

- Premere l'interruttore monitoraggio frontale.
- Portare la leva del selettore da "R" a "D".

■ Come annullare il monitoraggio frontale

▼ Annullamento manuale

- Premere l'interruttore monitoraggio frontale.
- Premere il pulsante INFO.

▼ Annullamento automatico

Se una qualsiasi delle seguenti condizioni è soddisfatta, il monitoraggio frontale viene annullato automaticamente.

Dopo aver effettuato l'accesso al monitoraggio frontale premendo il corrispondente interruttore:

- Sono passati circa 3 minuti dopo l'ultimo azionamento.
- La velocità del veicolo è di 20 km/h o più*.
- La leva del selettore viene portata in posizione "P".
- Il freno di stazionamento è applicato.

*: Il monitoraggio frontale può essere attivato quando viene premuto il corrispondente interruttore, indipendentemente dalla velocità del veicolo.

*: Se il monitoraggio frontale viene attivato a velocità superiori a 20 km/h, per annullare il monitoraggio frontale, la velocità del veicolo deve essere ridotta a meno di 20 km/h e poi aumentata a più di 20 km/h.

Dopo aver effettuato l'accesso al monitoraggio frontale usando la leva del selettore:

- Portare la leva del selettore in posizione "P".
- La velocità del veicolo è di 8 km/h o più.
- Sono trascorsi circa 9 secondi dall'ultima operazione.
- Il freno di stazionamento è applicato.

■ Come regolare il contrasto e la luminosità del display

Il contrasto e la luminosità del display del monitoraggio frontale possono essere regolati. Per i dettagli, fare riferimento a "Impostazioni della telecamera" ☞P256.

■ Gamma delle immagini sullo schermo

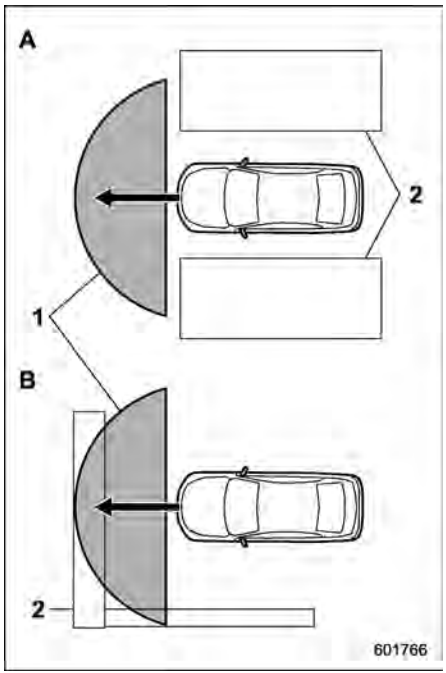

A) Intersezione stradale con cattiva visibilità
B) Parcheggio davanti a un muro
1) Gamma delle immagini visualizzate
2) Ostacoli (es. edifici, recinzioni o altri veicoli)

⚠ AVVERTENZA

Poiché la gamma delle immagini catturate dalla telecamera è limitata, controllare sempre il traffico intorno al veicolo direttamente con gli occhi quando si è alla guida del veicolo.

NOTA

● La portata dell'immagine visualizzata può essere differente a seconda dello stato del veicolo o della condizione della superficie stradale.

● Poiché il sistema di monitoraggio frontale utilizza lenti appositamente progettate, la percezione della distanza nell'immagine visualizzata è diversa da quella effettiva.

● L'immagine della videocamera può essere difficile da vedere nelle seguenti situazioni. Non si tratta di un difetto.

– Luogo buio (di notte)

– Temperatura alta o bassa attorno all'obiettivo

– Acqua sull'obiettivo o umidità elevata (tempo piovoso)

– Sono presenti materiali estranei (come fango) intorno alla telecamera.

– La luce del sole o il fascio dei fari colpiscono direttamente la lente della telecamera.

● Sotto luce artificiale come lampade fluorescenti, lampade a vapori di sodio o lampade al mercurio, la porzione illuminata potrebbe presentare uno sfarfallio.

● Mentre il display si raffredda, l'immagine potrebbe lasciare tracce o diventare più scura del normale, causando difficoltà nel vedere lo schermo. È sempre necessario controllare il traffico intorno al veicolo direttamente con gli occhi mentre si guida il veicolo.

● Le seguenti condizioni non devono essere considerate come guasti.

– L'obiettivo della videocamera potrebbe appannarsi quando l'umidità è elevata o in un giorno di pioggia.

– La luce proveniente da un veicolo o un edificio situato davanti potrebbe venire riflessa verso l'immagine della telecamera durante la guida notturna.

– In un luogo buio o durante la guida notturna, l'immagine della telecamera può essere regolata per rendere meno visibili i disturbi. Pertanto, l'immagine potrebbe apparire monocromatica o i suoi colori

– CONTINUA –

potrebbero essere diversi da quelli effettivi. L'immagine della videocamera potrebbe essere deteriorata in nitidezza al centro e ai quattro angoli dello schermo. Non si tratta di un difetto.

■ Linea di guida

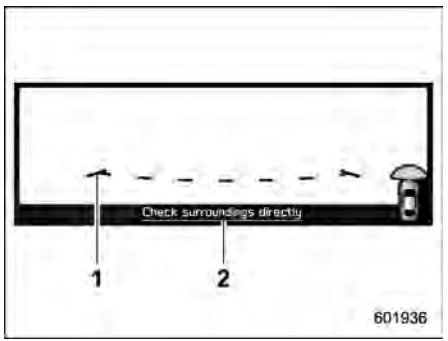

1) Linea di guida
2) Messaggio di avvertimento

La linea di guida viene visualizzata sul monitor, e indica la larghezza e l'estremità anteriore del veicolo.

■ Gestione della telecamera

⚠ ATTENZIONE

Rispettare le seguenti istruzioni. Altrimenti il sistema potrebbe non funzionare correttamente.

- **Non sottoporre la videocamera a forti impatti, per esempio colpendola con un oggetto. L'angolazione di montaggio potrebbe cambiare.**
- **L'unità della videocamera è una struttura impermeabile. Non tentare di rimuovere, smontare o modificare l'unità.**
- **Non strofinare con forza e non lucidare l'obiettivo della videocamera con una spazzola dura o con composti abrasivi. L'obiettivo potrebbe graffiarsi e provocare il deterioramento dell'immagine.**
- **L'obiettivo della videocamera è realizzato in vetro o plastica. Evitare che solventi organici, cera per la carrozzeria, agenti per la rimozione di strati oleosi o preparati per il rivestimento di vetri vengano a contatto con la superficie dell'obiettivo. Se ciò accade, rimuoverli immediatamente.**
- **Non esporre l'obiettivo della videocamera a improvvise variazioni di temperatura, per esempio spruzzandovi acqua calda durante giornate fredde.**
- **Non spruzzare getti d'acqua ad alta pressione sulla videocamera o sull'area circostante quando si pulisce il veicolo. L'impatto dovuto alla forte pressione potrebbe provocare il distacco della videocamera. Inoltre, dell'acqua potrebbe entrare nella videocamera e causare malfunzionamenti.**
- **Se la camera viene urtata, potrebbe guastarsi. Si raccomanda di contattare immediatamente un concessionario SUBARU per fare controllare la videocamera.**
- **Non utilizzare apparecchiature per la pulizia a vapore in nessun caso. Alcuni tipi di apparecchi per la pulizia a vapore emettono vapore caldo.**
- **La superficie della videocamera potrebbe essere danneggiata da un residuo espulso.**

NOTA

Se la videocamera viene contaminata, non può fornire immagini nitide. Se la videocamera è contaminata da gocce d'acqua, neve o fango, lavare con acqua e rimuovere l'umidità con un panno morbido. In caso di sporcizia abbondante, lavarla con un detergente neutro.

6-19. Monitoraggio laterale (se in dotazione)

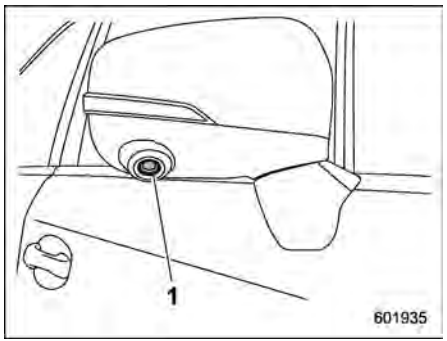

Modelli con guida a sinistra

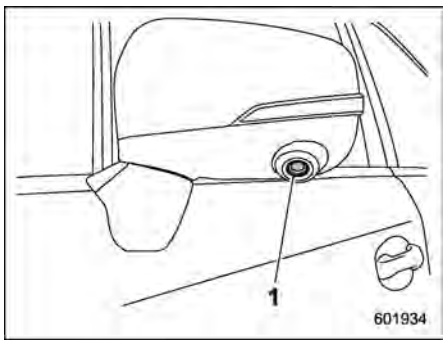

Modelli con guida a destra

1) Videocamera

L'immagine della videocamera montata sulla parte inferiore dello specchietto retrovisore esterno destro o sinistro viene visualizzata sul display multifunzione. Questo permette di eliminare le zone morte e che il conducente possa controllare il lato anteriore dal lato del passeggero anteriore.

⚠ AVVERTENZA

- **Verificare sempre visivamente la sicurezza in avanti e a sinistra/destra durante la guida del veicolo.**
- **Per le caratteristiche dell'obiettivo della videocamera, l'immagine di una persona o di un oggetto sullo schermo è diversa da quella effettiva in termini di posizione e distanza.**
- **Non affidarsi in maniera eccessiva al sistema di monitoraggio laterale. Guidare il veicolo con cautela e come si farebbe senza il monitoraggio laterale.**
- **Non affidarsi al solo monitoraggio laterale durante la guida del veicolo. L'immagine sullo schermo del monitor potrebbe essere diversa dalla situazione effettiva. Se si guida il veicolo guardando**

– CONTINUA –

solamente l'immagine sul monitor, si può verificare un evento inaspettato o un urto. Quando si guida un veicolo, controllare sempre attraverso la visione diretta e con gli specchietti la sicurezza attorno al veicolo.

- **Non utilizzare il monitoraggio laterale nelle seguenti situazioni.**
  - **– Gli specchietti retrovisori esterni sono retratti.**
  - **– La porta dal lato del passeggero non è chiusa completamente.**
- **Se la temperatura esterna è bassa lo schermo del monitor potrebbe diventare scuro o l'immagine potrebbe affievolirsi. In particolare, l'immagine di un oggetto in movimento potrebbe essere distorta o sparire dallo schermo. Controllare sempre attraverso la visione diretta la sicurezza attorno al veicolo.**

■ Come attivare il monitoraggio laterale

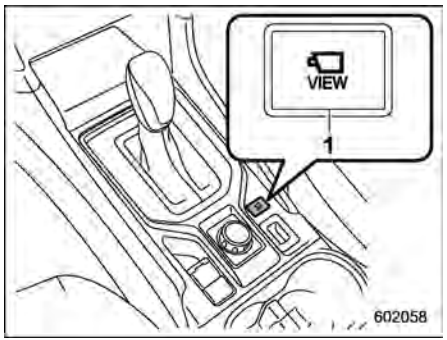

1) Interruttore monitoraggio laterale (Tipo A)

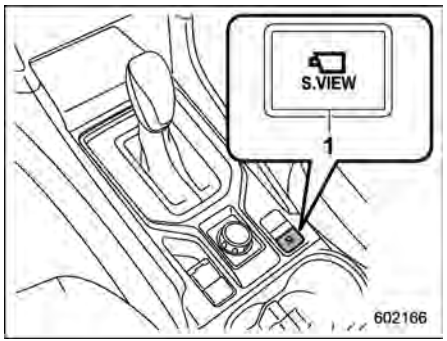

1) Interruttore monitoraggio laterale (Tipo B)

Quando l'interruttore di accensione è in posizione "ACC" o "ON", eseguire le seguenti operazioni per passare alla schermata telecamera.

- Premere l'interruttore monitoraggio laterale.*1
- Impostare la leva del selettore in posizione "R" quando la funzione di bloccaggio retromarcia è attiva.*2

*1: Quando sul display multifunzione è presente una schermata diversa dalla schermata di base, non si passa all'immagine della telecamera.

*2: La funzione di interbloccaggio retromarcia può essere attivata o disattivata. Fare riferimento a "Impostazione Sincronizzazione telecamera con la retromarcia" ☞P257.

■ Come disattivare il monitoraggio laterale

▼ Quando il monitoraggio laterale viene attivato con il corrispondente interruttore

▽ Disattivazione manuale del monitoraggio laterale in retromarcia

- Premere nuovamente l'interruttore monitoraggio laterale.
- Premere il pulsante INFO.

▽ **Disattivazione automatica del monitoraggio laterale**

Se una delle seguenti condizioni viene soddisfatta, il monitoraggio laterale viene annullato automaticamente.

- Sono passati circa 3 minuti dopo l'ultimo azionamento.
- La velocità del veicolo è 20 km/h* o più.
- La leva del selettore viene portata in posizione "P".
- Il freno di stazionamento è applicato.

*: Il monitoraggio laterale può essere attivato premendo l'interruttore corrispondente, indipendentemente dalla velocità del veicolo.

*: Se il monitoraggio laterale viene attivato a velocità superiori a 20 km/h, per annullare il monitoraggio laterale, la velocità del veicolo deve essere ridotta a meno di 20 km/h e poi aumentata a più di 20 km/h.

▼ **Quando l'immagine viene accesa tramite la funzione di interbloccaggio retromarcia**

▽ **Disattivazione manuale del monitoraggio laterale in retromarcia**

Premere nuovamente l'interruttore monitoraggio laterale.

▽ **Disattivazione automatica del monitoraggio laterale**

Se una delle seguenti condizioni viene soddisfatta, il monitoraggio laterale viene annullato automaticamente.

- Il freno di stazionamento è applicato.
- La velocità del veicolo è 8 km/h o più.
- La leva del selettore viene portata dalla posizione "R" alla posizione "P".
- Sono passati circa 9 secondi dal posizionamento della leva del selettore dalla posizione "R" a una posizione diversa da "P".

■ Come regolare il contrasto e la luminosità del display

Il contrasto e la luminosità del display del monitoraggio laterale possono essere regolati. Per i dettagli, fare riferimento a "Impostazioni della telecamera" ☞P256.

■ Portata delle immagini sullo schermo

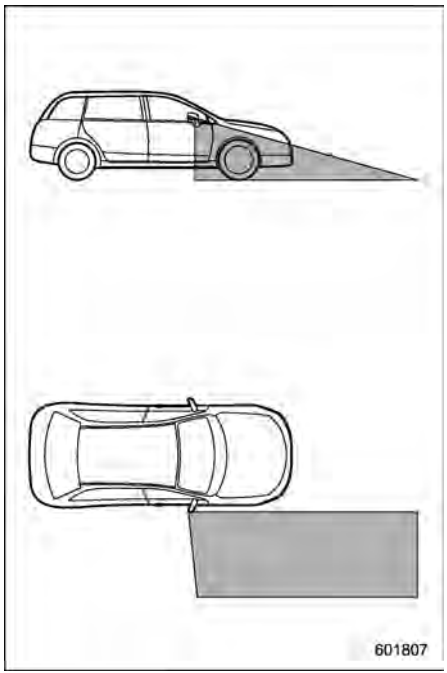

Portata dell'immagine visualizzata (modelli con guida a sinistra)

– CONTINUA –

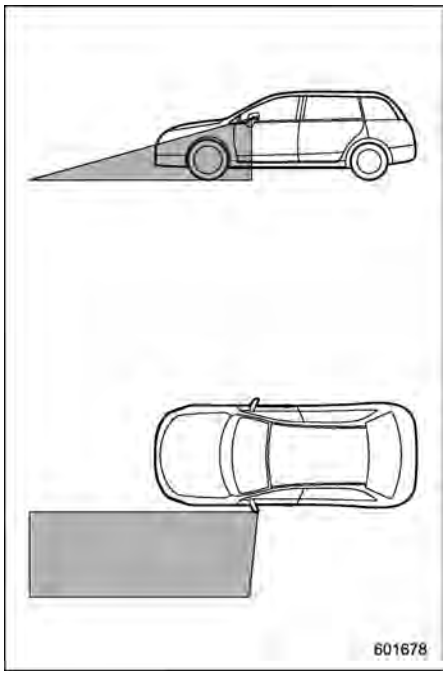

Portata dell'immagine visualizzata (modelli con guida a destra)

⚠ AVVERTENZA

Poiché la portata dell'immagine catturata dalla videocamera è limitata, verificare sempre visivamente la sicurezza attorno al veicolo durante la guida.

NOTA

- **La portata dell'immagine visualizzata può essere differente a seconda dello stato del veicolo o della condizione della superficie stradale.**
- **Poiché il sistema di monitoraggio laterale utilizza un obiettivo progettato appositamente, la percezione della distanza nell'immagine visualizzata è diversa da quella effettiva.**
- **L'immagine della videocamera può essere difficile da vedere nelle seguenti situazioni. Non si tratta di un difetto.**
  - **– In luoghi bui (di notte)**
  - **– Se la temperatura attorno alla lente è alta o bassa**
  - **– Se l'acqua viene a contatto con la lente, oppure in presenza di umidità elevata (pioggia)**
  - **– Sono presenti materiali estranei (come fango) intorno alla telecamera.**
  - **– La luce del sole o il fascio dei fari colpiscono direttamente l'obiettivo della telecamera.**
- **Sotto luce artificiale come lampade fluorescenti, lampade a vapori di sodio o lampade al mercurio, la porzione illuminata potrebbe presentare uno sfarfallio.**
- **Mentre il display si raffredda, l'immagine potrebbe lasciare tracce o diventare più scura del normale, causando difficoltà nel vedere lo schermo. Controllare sempre attraverso la visione diretta la sicurezza attorno al veicolo.**
- **Le seguenti condizioni non devono essere considerate come guasti.**
  - **– L'obiettivo della videocamera potrebbe appannarsi quando l'umidità è elevata o in un giorno di pioggia.**
  - **– La luce proveniente da un veicolo o un edificio posizionato davanti potrebbe essere riflesso verso l'immagine della videocamera durante la guida notturna.**
  - **– In un luogo scuro o durante la guida notturna, l'immagine della videocamera potrebbe essere regolata per diminuire la visibilità del rumore. Pertanto, l'immagine potrebbe apparire monocromatica o i suoi colori potrebbero essere diversi da quelli effettivi. L'immagine**

della videocamera potrebbe essere deteriorata in nitidezza al centro e ai quattro angoli dello schermo. Non si tratta di un difetto.

■ Linee guida

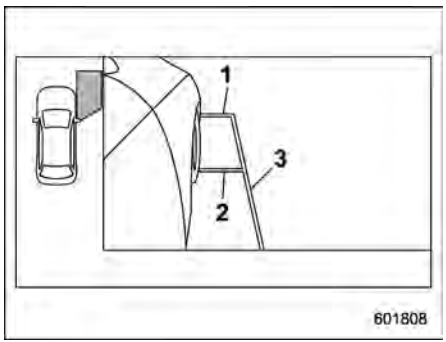

Modelli con guida a sinistra

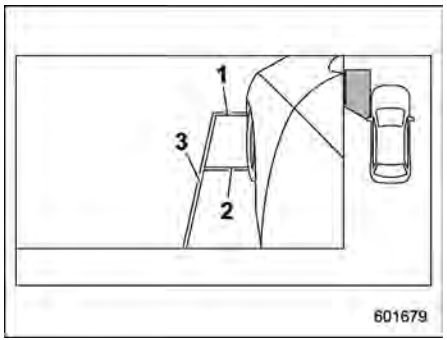

Modelli con guida a destra

1) Linea della parte anteriore del veicolo
2) Linea centrale della ruota anteriore
3) Linea dell'ingombro laterale del veicolo

Linee guida che indicano la larghezza e l'estremità anteriore del veicolo sono visualizzate sul monitor.

- Linea della parte anteriore del veicolo:

Questa linea indica la parte anteriore del veicolo.

- Linea centrale della ruota anteriore:

Questa linea indica il centro della ruota anteriore.

- Linea dell'ingombro laterale del veicolo:

Questa linea indica la larghezza del veicolo compresi gli specchietti retrovisori esterni.

NOTA

L'indicatore di direzione potrebbe sovrapporsi con la linea dell'ingombro laterale del veicolo. Non si tratta di un difetto.

■ Come maneggiare la videocamera

⚠ ATTENZIONE

Rispettare le seguenti istruzioni. Altrimenti il sistema potrebbe non funzionare correttamente.

- **Non sottoporre la videocamera a forti impatti, per esempio colpendola con un oggetto. L'angolazione di montaggio potrebbe cambiare.**
- **L'unità della videocamera è una struttura impermeabile. Non tentare di rimuovere, smontare o modificare l'unità.**
- **Non strofinare con forza e non lucidare l'obiettivo della videocamera con una spazzola dura o con composti abrasivi. L'obiettivo potrebbe graffiarsi e provocare il deterioramento dell'immagine.**

– CONTINUA –

- **L'obiettivo della videocamera è realizzato in vetro o plastica. Evitare che solventi organici, cera per la carrozzeria, agenti per la rimozione di strati oleosi o preparati per il rivestimento di vetri vengano a contatto con la superficie dell'obiettivo. Se ciò accade, rimuoverli immediatamente.**
- **Non esporre l'obiettivo della videocamera a improvvise variazioni di temperatura, per esempio spruzzandovi acqua calda durante giornate fredde.**
- **Non spruzzare getti d'acqua ad alta pressione sulla videocamera o sull'area circostante quando si pulisce il veicolo. L'impatto dovuto alla forte pressione potrebbe provocare il distacco della videocamera. Inoltre, dell'acqua potrebbe entrare nella videocamera e causare malfunzionamenti.**
- **Se la camera viene urtata, potrebbe guastarsi. Si raccomanda di contattare immediatamente un concessionario SUBARU per fare controllare la videocamera.**
- **Non utilizzare apparecchiature per la pulizia a vapore in nessun caso. Alcuni tipi di apparecchi per la pulizia a vapore emettono vapore caldo.**
- **La superficie della videocamera potrebbe essere danneggiata da un residuo espulso.**

NOTA

Se la videocamera viene contaminata, non può fornire immagini nitide. Se la videocamera è contaminata da gocce d'acqua, neve o fango, lavare con acqua e rimuovere l'umidità con un panno morbido. Se si sporca molto, lavarla con un detergente neutro.

6-20. Telecamera retrovisione (se in dotazione)

Fare riferimento al Libretto di uso e manutenzione separato di navigazione/audio.

7-1. Carburante..... 349
Specifiche del carburante 349
Sportello e tappo di rifornimento 350
7-2. Prima di mettersi in marcia..... 354
7-3. Avviamento e arresto del sistema e-BOXER (modelli senza sistema di avviamento a pulsante)..... 354
Precauzioni generali per l'avvio del sistema e-BOXER 354
Avviamento del sistema e-BOXER.....356
Arresto del sistema e-BOXER 356
Bloccasterzo.....357
7-4. Avviamento e arresto del sistema e-BOXER (modelli con sistema di avviamento a pulsante)..... 357
Precauzioni di sicurezza 357
Raggio d'azione del sistema di avviamento a pulsante 357
Avviamento del sistema e-BOXER.....357
Arresto del sistema e-BOXER 360
Quando la chiave di accesso elettronica non funziona correttamente 361
Bloccasterzo.....361
7-5. Cambio a variazione continua 362
Leva del selettore 363
Selezione della modalità manuale 365
Funzione shift-lock 366
Consigli per la guida.....367
7-6. SI-DRIVE (se in dotazione)..... 368
Modalità Intelligente (I).....368
Modalità Sport (S).....368
Selettori SI-DRIVE 368
7-7. Servosterzo.....369
7-8. Freni 370
Avvertenze per l'utilizzo dei freni.....370
Impianto frenante.....371
Indicatori di usura pastiglie freno 372
7-9. ABS (Sistema antibloccaggio freni).....372
Autodiagnosi del sistema ABS 373
Spia di avvertimento ABS.....373
7-10. Sistema di Distribuzione elettronica della forza frenante EBD (Electronic Brake Force Distribution).....373
Procedura in caso di guasto al sistema EBD 374
7-11. Sistema Controllo Dinamiche del Veicolo ...375
Monitor del sistema Controllo Dinamiche del Veicolo.....376
Interruttore Controllo Dinamiche del Veicolo OFF 377
7-12. X-MODE.....378
Per attivare/disattivare X-MODE.....380
Funzione di controllo velocità in discesa 381
7-13. Sistema di monitoraggio pressione dei pneumatici (TPMS) (se in dotazione).....382
Schermata TPMS (se in dotazione) 384
Impostazione della modalità TPMS 384
7-14. Come parcheggiare il veicolo.....386
Freno di stazionamento elettronico.....386
Consiglio per parcheggiare 393
7-15. Sistema di assistenza per le partenze in salita.....394

7-16. Rilevamento veicolo posteriore Subaru (SRVD) (se in dotazione) 395
Caratteristiche del sistema..... 396
Funzionamento del sistema 398
Spia di indicazione/cicalino di avvertenza avvicinamento SRVD 399
Indicatore SRVD OFF 401
Indicatore di avvertimento SRVD..... 402
Interruttore SRVD OFF 402
Gestione dei sensori radar..... 404
7-17. Sistema di frenata automatica ad azione inversa (RAB) (se in dotazione)..... 404
Visione d'insieme del sistema Reverse Automatic Braking (RAB)..... 405
Condizioni di funzionamento..... 407
Funzionamento del sistema Reverse Automatic Braking (RAB) 410
Annullamento del funzionamento del sistema di frenata automatica ad azione inversa (RAB) 415
Impostazione ON/OFF del sistema di frenata automatica ad azione inversa (RAB) 415
Spia di avvertimento RAB 417
Uso dei sensori sonar 417
7-18. Sistema di monitoraggio conducente (se in dotazione)..... 418
Funzione di riconoscimento utente..... 423
Avvertimento di disattenzione/sonnolenza durante la guida 426
Avvertimento/indicatore sistema di monitoraggio conducente..... 427
Utilizzo del sistema di monitoraggio conducente 428
Registrazione ed eliminazione di un utente..... 430
Memorizzazione ed eliminazione della personalizzazione della posizione del conducente 430
Impostazioni del sistema di monitoraggio conducente ON/OFF 431
Controllo a gesti 433
Come ottenere il codice sorgente che utilizza software open source..... 435

7-1. Carburante

■ Specifiche del carburante

⚠ ATTENZIONE

- **L'uso di un carburante di bassa qualità o di un additivo carburante non appropriato potrebbe provocare danni al motore e/o all'impianto del carburante.**
- **Evitare di bagnare la carrozzeria con il carburante. Rimuovere rapidamente l'eventuale carburante versato in quanto potrebbe danneggiare la vernice. Eventuali danni alla vernice causati dal carburante non sono coperti dalla garanzia SUBARU che è limitata.**

- **Il bocchettone di rifornimento carburante è dimensionato per accogliere solo pistole di rifornimento di benzina senza piombo. In nessun caso deve essere immessa benzina con piombo per evitare danni al sistema di controllo delle emissioni, consumi elevati di carburante e prestazioni insoddisfacenti. Inoltre, ciò può causare un aumento dei costi di manutenzione.**

▼ Per l'Australia

▽ Tipo di carburante

Solo **benzina senza piombo**.

▽ Numero di Ottano di Ricerca richiesto (RON)

91 o superiore (consigliato).

Per garantire le prestazioni ottimali del motore e una buona manovrabilità, si consiglia di usare soltanto benzina senza piombo della massima qualità.

▽ Utilizzo di miscela etanolo-benzina

SUBARU consente l'impiego di miscela etanolo-benzina se la quantità di etanolo arriva fino al 10%. Accertarsi che la miscela etanolo-benzina da usare abbia un Numero di Ottano di Ricerca che segua quello indicato sopra.

▼ Per l'Europa

▽ Tipo di carburante

Solo **benzina senza piombo**.

▽ Numero di Ottano di Ricerca richiesto (RON)

95 o superiore (consigliato).

Se non fosse disponibile benzina senza piombo con numero di ottano 95 o superiore, è possibile usare benzina senza piombo con numero di ottano 90 o superiore.

▽ Utilizzo di miscela etanolo-benzina

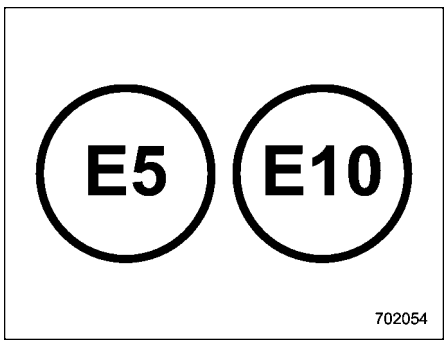

Quando a una stazione di servizio si trovano questi tipi di targhette carburante, utilizzare solo carburante con una delle

– CONTINUA –

targhette indicate sopra.

SUBARU consente l'impiego di miscela etanolo-benzina se la quantità di etanolo arriva fino al 10%. Accertarsi che la miscela etanolo-benzina da usare abbia un Numero di Ottano di Ricerca che segua quello indicato sopra.

▼ **Per altre aree**

▽ **Tipo di carburante**

Solo **benzina senza piombo**.

▽ **Numero di Ottano di Ricerca richiesto (RON)**

95 o superiore (consigliato).

Se non fosse disponibile benzina senza piombo con numero di ottano 95 o superiore, è possibile usare benzina senza piombo con numero di ottano 90 o superiore.

▽ **Utilizzo di miscela etanolo-benzina**

SUBARU consente l'impiego di miscela etanolo-benzina se la quantità di etanolo arriva fino al 10%. Accertarsi che la miscela etanolo-benzina da usare abbia un Numero di Ottano di Ricerca che segua quello indicato sopra.

▼ **In aree in cui il carburante è ad alto contenuto di impurità**

Aggiungere al carburante **un flacone** di additivo originale SUBARU ogni 15.000 km. Per ulteriori dettagli rivolgersi a un concessionario autorizzato SUBARU.

■ Sportello e tappo di rifornimento

▼ **Rifornimento**

Il rifornimento deve essere effettuato da una sola persona. Durante l'operazione non consentire ad altre persone di avvicinarsi alla zona del veicolo in prossimità del bocchettone di rifornimento carburante.

Osservare le eventuali altre precauzioni presenti nella stazione di servizio.

1. Arrestare il veicolo e portare l'interruttore di accensione in posizione "LOCK"/ "OFF", quindi spegnere tutti gli altri componenti elettrici.

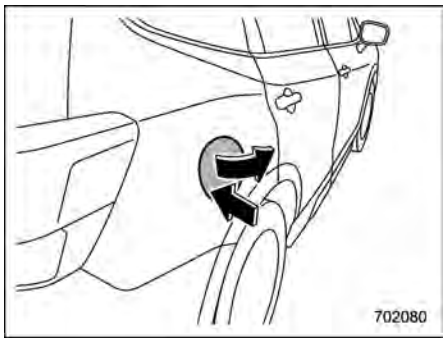

2. Per sbloccare lo sportello di rifornimento carburante, eseguire una delle seguenti operazioni.
   – Premere il pulsante di sbloccaggio sulla chiave di accesso elettronica.
   – Premere il lato di sbloccaggio dell'interruttore della chiusura centralizzata.
3. Premere il lato posteriore dello sportello di rifornimento carburante.
4. Lo sportello di rifornimento carburante si apre automaticamente. Aprirlo ulteriormente a mano.

⚠ AVVERTENZA

Prima di aprire il tappo dello sportello di rifornimento, toccare la carrozzeria del veicolo o un componente

metallico della pompa carburante o un oggetto simile per scaricare l'eventuale elettricità statica presente sul proprio corpo. In caso contrario, eventuali scintille elettriche potrebbero incendiare il carburante con conseguenti possibili ustioni. Per evitare l'accumulo di nuove cariche elettrostatiche, non rientrare nel veicolo durante il rifornimento.

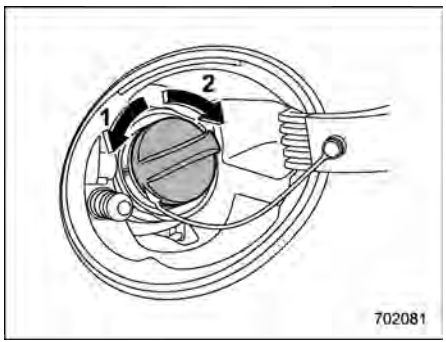

1) Apertura
2) Chiusura

5. Rimuovere il tappo di rifornimento carburante ruotandolo lentamente in senso antiorario.

⚠ AVVERTENZA

- **I vapori di carburante sono altamente infiammabili. Prima del rifornimento portare sempre l'interruttore di accensione in posizione "OFF", quindi chiudere tutti i finestrini e le porte del veicolo. Accertarsi che non vi siano sigarette accese, fiamme non protette o scintille elettriche nella zona adiacente. Maneggiare il carburante soltanto all'aperto. Eliminare rapidamente eventuali tracce di carburante versato.**
- **All'apertura del tappo, afferrarlo saldamente e ruotarlo lentamente verso sinistra. Non rimuovere rapidamente il tappo. Il carburante può essere sotto pressione e quindi potrebbe spruzzare fuori dal bocchettone, soprattutto quando fa molto caldo. Se durante la rimozione del tappo si avverte un sibilo, attendere che il suono si arresti e quindi aprire lentamente il tappo per evitare la fuoriuscita del carburante con possibile rischio di incendio.**

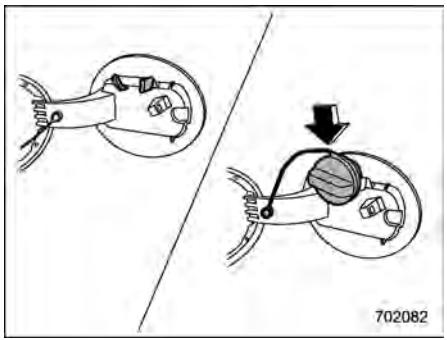

6. Sistemare il tappo di rifornimento carburante sull'apposito portatappo all'interno dello sportellino.

⚠ AVVERTENZA

- **Al rifornimento, inserire la pistola a fondo nel bocchettone di rifornimento carburante. Se la pistola viene sollevata o non è inserita a fondo, il relativo meccanismo di arresto automatico potrebbe non funzionare con conseguente traboccamento del carburante e conseguente pericolo di incendio.**

– CONTINUA –

- **Interrompere il rifornimento di carburante all'intervento del meccanismo di arresto automatico sulla pistola. Se si continua ad aggiungere carburante, le variazioni di temperature o altre condizioni possono causare la fuoriuscita del carburante dal serbatoio con conseguente pericolo di incendio.**

7. Arrestare il rifornimento quando la pompa del carburante si ferma automaticamente. Non aggiungere altro carburante.
8. Rimettere il tappo avvitandolo in senso orario fino a sentire uno scatto. Durante l'operazione assicurarsi di non far impigliare il nastro sotto il tappo.

⚠ ATTENZIONE

Accertarsi che il tappo sia ben serrato (deve fare clic) onde evitare la fuoriuscita di carburante in caso di incidente.

9. Chiudere completamente lo sportello di rifornimento carburante.

⚠ ATTENZIONE

Se si versa del carburante sulle parti verniciate, asciugarle immediatamente. Altrimenti la vernice potrebbe danneggiarsi.

NOTA

- **Si vedrà comparire l'indicazione "⛽▶" nell'indicatore livello carburante. Ciò indica che lo sportello di rifornimento carburante è situato sulla fiancata destra del veicolo.**
- **Per i modelli per il Brasile, se il tappo di rifornimento carburante non viene serrato fino a sentire uno scatto o se l'ancoraggio si impiglia sotto il tappo, la spia di indicazione di anomalia potrebbe illuminarsi. Fare riferimento a "Spia di indicazione di anomalia (spia Check Engine)" ☞P202.**

⚠ ATTENZIONE

- **Non aggiungere additivi al carburante. L'aggiunta di additivi può essere causa di danni al sistema di alimentazione carburante.**
- **Al termine del rifornimento, ruotare il tappo in senso orario fino ad udirne lo scatto a conferma dell'avvenuto completo serraggio. Se il tappo non è saldamente serrato, il carburante può fuoriuscire durante la guida oppure in caso di incidente potrebbe verificarsi una perdita con conseguente rischio di incendio.**
- **Evitare di bagnare la carrozzeria con il carburante. Rimuovere rapidamente l'eventuale carburante versato in quanto potrebbe danneggiare la vernice. Eventuali danni alla vernice causati dal carburante non sono coperti dalla garanzia SUBARU che è limitata.**
- **Si raccomanda sempre di utilizzare un tappo di rifornimento carburante originale SUBARU. Un tappo errato potrebbe non chiudere bene o avere una ventilazione imperfetta, il che potrebbe danneggiare il serbatoio carburante e il sistema di controllo delle emissioni. Potrebbe inoltre portare alla fuoriuscita di carburante e dare origine ad un incendio.**
- **Quando si accende la spia di avvertimento riserva carburante, provvedere immediatamente al**

rifornimento di carburante. Se il serbatoio rimane vuoto, il motore non si può accendere e di conseguenza, si può danneggiare.

▼ Se non è possibile aprire lo sportello di rifornimento carburante

Se non è possibile aprire lo sportello di rifornimento carburante perché la batteria ausiliaria da 12 V è scarica o malfunzionante, è possibile aprirlo dal bagagliaio.

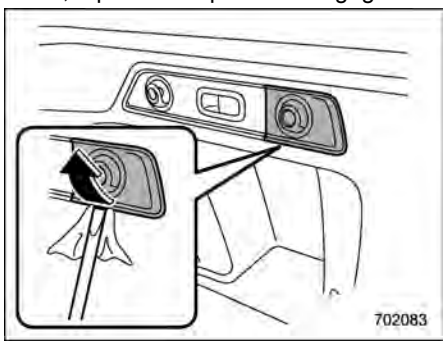

1. Rimuovere il coperchio di accesso sul lato destro del rivestimento del bagagliaio utilizzando un cacciavite a punta piatta.

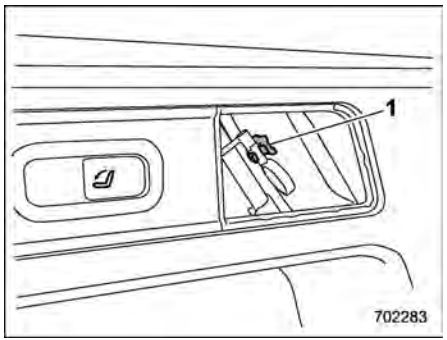

1) Fermo

2. Rimuovere la manopola arancione dal fermaglio.

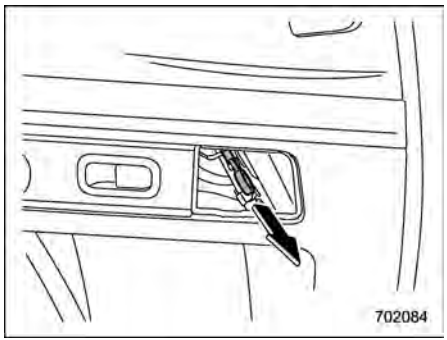

3. Tirare la manopola arancione per sbloccare lo sportello di rifornimento carburante.

7-2. Prima di mettersi in marcia

Prima di mettersi in marcia si dovrebbe eseguire ogni giorno quanto segue.

1. Controllare che tutti i cristalli, gli specchietti e i fari siano puliti.
2. Controllare le condizioni degli pneumatici. Verificare anche la pressione degli pneumatici.
3. Cercare sotto il veicolo eventuali segni di fuoriuscite e verificare che non siano presenti piccoli animali.
4. Verificare che non si introducano piccoli animali nel vano motore.
5. Controllare che il cofano e il portellone posteriore siano ben chiusi.
6. Controllare la regolazione del sedile.
7. Controllare la regolazione degli specchietti retrovisori interni ed esterni.
8. Indossare la cintura di sicurezza. Assicurarsi che anche i passeggeri indossino le cinture di sicurezza.
9. Con l'interruttore di accensione su "ON", controllare il funzionamento di spie di indicazione e avvertimento.
10. Dopo l'avviamento del sistema e-BOXER, controllare il funzionamento di strumenti, spie di avvertimento e indicatori.

⚠ ATTENZIONE

L'intrappolamento di piccoli animali nella ventola di raffreddamento o tra le cinghie di trasmissione può provocare dei guasti al veicolo. Verificare che nessun piccolo animale sia entrato nel vano motore o si nasconda sotto il veicolo prima di avviare il sistema e-BOXER.

NOTA

- **I livelli di olio motore, liquido refrigerante motore, liquido freni, liquido del lavacristalli e di tutti gli altri fluidi dovrebbero essere controllati ogni giorno o ogni settimana o ad ogni rifornimento di carburante.**
- **Quando si traina un rimorchio, fare riferimento a "Ganci di traino (opzione concessionario)" ☞P454.**

7-3. Avviamento e arresto del sistema e-BOXER (modelli senza sistema di avviamento a pulsante)

NOTA

La principale fonte di propulsione di questo veicolo è il motore termico. Il motore elettrico supporta il motore termico. Quando il motore termico viene avviato, si avvia il sistema e-BOXER.

■ Precauzioni generali per l'avvio del sistema e-BOXER

⚠ AVVERTENZA

- **Non avviare il sistema e-BOXER agendo dall'esterno del veicolo. Ciò potrebbe causare incidenti.**
- **Non lasciare il sistema e-BOXER in funzione in locali scarsamente ventilati, come garage e altri ambienti chiusi. I gas di scarico potrebbero penetrare all'interno del veicolo o dei locali con conseguente avvelenamento da monossido di carbonio.**

- **Non avviare il sistema e-BOXER nei pressi di foglie secche, carta o altre sostanze infiammabili. Il tubo di scarico e le emissioni possono causare incendi a elevate temperature.**

⚠ ATTENZIONE

- **In caso di arresto del sistema e-BOXER durante la guida, il catalizzatore potrebbe surriscaldarsi e bruciarsi.**
- **Prima di avviare il sistema e-BOXER, sedersi correttamente al posto di guida.**
- **Se la spia indicatore READY del sistema e-BOXER non si illumina neanche dopo l'avvio del motore, far controllare il veicolo a un concessionario SUBARU.**

NOTA

- **Non aumentare rapidamente il regime l'accelerazione subito dopo l'avviamento del sistema e-BOXER.**
- **Fino a che il sistema e-BOXER non si è scaldato a sufficienza, il regime del motore viene mantenuto alto. Il regime del motore diminuisce quando il motore si riscalda.**
- **In casi sporadici, potrebbe risultare difficile avviare il sistema e-BOXER a seconda del carburante usato e delle condizioni di guida (guida ripetuta per brevi distanze nella quale il motore non si sia riscaldato a sufficienza). In questo caso, si consiglia di cambiare marca di carburante.**
- **In casi sporadici, si possono avvertite detonazioni transitorie provenienti dal motore in caso di brusco azionamento del pedale dell'acceleratore come ad esempio in caso di partenze o accelerazioni rapide. Non si tratta di un difetto.**
- **Il sistema e-BOXER si avvia più agevolmente se fari, condizionatore d'aria e lunotto termico sono disattivati.**
- **Il sistema e-BOXER potrebbe non avviarsi immediatamente dopo che il terminale della batteria ausiliaria da 12 V è stato collegato in seguito alla sostituzione della batteria, ecc. In tal caso portare l'interruttore di accensione in posizione "ON" e avviare il sistema e-BOXER dopo almeno 10 secondi. Il regime minimo può essere instabile immediatamente dopo l'avvio del sistema e-BOXER, ma non si tratta di un malfunzionamento.**
- **L'energia residua della batteria ad alta tensione può diminuire quando il sistema e-BOXER rimane spento per tutta la notte con uno stato di ricarica sufficiente. È una normale conseguenza della dispersione della carica della batteria ad alta tensione e non si tratta di un malfunzionamento.**
- **Se il pedale dell'acceleratore viene premuto mentre il veicolo è fermo, il regime del motore non aumenta a un numero di giri elevato.**
- **Non è possibile riavviare immediatamente il sistema e-BOXER dopo aver portato l'interruttore di accensione in posizione "OFF" quando il motore termico è stato arrestato automaticamente. In tal caso, attendere qualche secondo e quindi effettuare la procedura di avviamento.**
- **Qualora non fosse possibile avviare il sistema e-BOXER, verificare che la spia di indicazione di sicurezza si illumini. Se la spia di indicazione si illumina, eseguire la procedura descritta in "Immobilizzatore" ☞P156.**
- **Non azionare la leva del selettore durante l'avviamento del motore.**

– CONTINUA –

■ Avviamento del sistema e-BOXER

⚠ ATTENZIONE

Non tenere l'interruttore di accensione in posizione START per più di 10 secondi. Se il sistema e-BOXER non si avvia dopo che il motorino ha girato per 5 a 10 secondi, attendere 10 secondi o più prima di riprovare.

1. Inserire il freno di stazionamento.
2. Disinserire tutti gli accessori e le luci non indispensabili.
3. Premere il pedale del freno e tenerlo premuto fino al completamento della procedura di avviamento.
4. Verificare che la leva del selettore sia in posizione "P" o "N" (preferibilmente su "P").
5. Portare l'interruttore di accensione su "ON" e verificare il funzionamento di spie di indicazione e avvertimento. Fare riferimento a "Spie di indicazione e avvertimento" ☞P198.
6. Girare l'interruttore di accensione su "START" **senza** premere il pedale dell'acceleratore. Rilasciare la chiave non appena il sistema e-BOXER si avvia.

Una volta che il sistema e-BOXER si è avviato, la spia indicatore READY del sistema e-BOXER sullo strumento combinato si illumina.

Se il sistema e-BOXER non si avvia, provare le seguenti procedure.

(1) Girare l'interruttore di accensione su "LOCK" e attendere almeno 10 secondi. Dopo aver verificato che la leva del freno di stazionamento sia saldamente inserita, girare su "START" l'interruttore di accensione premendo leggermente il pedale dell'acceleratore (circa un quarto della corsa piena). Rilasciare il pedale dell'acceleratore non appena il sistema e-BOXER si avvia.

(2) Se il sistema e-BOXER non si avvia, riportare l'interruttore di accensione su "LOCK" e attendere almeno 10 secondi. Quindi premere a fondo il pedale dell'acceleratore a fondo e girare l'interruttore di accensione su "START". Se il sistema e-BOXER si avvia, rilasciare velocemente il pedale dell'acceleratore.

(3) Se il sistema e-BOXER non si avvia, riportare l'interruttore di accensione su "LOCK". Dopo un'attesa di 10 o più secondi, girare l'interruttore di accensione su "START" senza premere il pedale dell'acceleratore.

(4) Se il sistema e-BOXER ancora non si avvia, si consiglia di contattare il concessionario SUBARU più vicino.

7. Una volta che il sistema e-BOXER si è avviato, verificare che tutte le spie di indicazione e avvertimento siano spente.

Mentre il motore è in fase di riscaldamento, assicurarsi che la leva del selettore sia su "P" o "N" e che il freno di stazionamento sia tirato.

⚠ ATTENZIONE

Se si riavvia il sistema e-BOXER con il veicolo in movimento, portare la leva del selettore su "N". Con il veicolo in movimento non provare a mettere la leva del selettore nella posizione "P".

■ Arresto del sistema e-BOXER

L'interruttore di accensione deve essere portato in posizione di spegnimento solo quando il veicolo è fermo. Il sistema e-BOXER si spegnerà.

⚠ AVVERTENZA

Non spegnere il sistema e-BOXER con veicolo in movimento. Ciò può causare perdita di efficienza del servosterzo e del servofreno ren-

dendo lo sterzo ed il freno molto duri da utilizzare. Si potrebbe inoltre spostare accidentalmente l'interruttore di accensione su "LOCK" provocando l'inserimento del bloccasterzo.

■ Bloccasterzo

Dopo avere spento il sistema e-BOXER e rimosso la chiave dall'interruttore di accensione, il volante si blocca per effetto della funzione bloccasterzo.

La funzione bloccasterzo viene rilasciata automaticamente quando il sistema e-BOXER viene riavviato.

▼ Quando non è possibile disattivare il bloccasterzo

Se non è possibile sbloccare il volante, effettuare la seguente procedura.

1. Controllare che il freno di stazionamento sia inserito.
2. Disinserire tutti gli accessori e le luci non indispensabili.
3. Controllare che la leva del selettore sia stata in posizione "P".
4. Premere e tenere premuto il pedale del freno.
5. Portare l'interruttore di accensione in posizione "ON" mentre si gira il volante verso destra e sinistra.

Se il volante non si sblocca con questa procedura, si consiglia di contattare un concessionario SUBARU.

7-4. Avviamento e arresto del sistema e-BOXER (modelli con sistema di avviamento a pulsante)

Dopo essere entrati nel veicolo portando con sé la chiave di accesso elettronica è possibile attivare l'alimentazione e avviare il sistema e-BOXER.

■ Precauzioni di sicurezza

Fare riferimento a "Precauzioni di sicurezza" ☞P142.

■ Raggio d'azione del sistema di avviamento a pulsante

Fare riferimento a "Raggio d'azione del sistema di avviamento a pulsante" ☞P191.

■ Avviamento del sistema e-BOXER

⚠ AVVERTENZA

- **All'avvio del sistema e-BOXER devono essere osservate alcune precauzioni generali. Leggere attentamente le precauzioni descritte in "Precauzioni generali**

– CONTINUA –

per l'avvio del sistema e-BOXER" ☞P354.

- **Se la spia di funzionamento dell'interruttore di accensione a pulsante lampeggia in verde dopo l'avviamento del sistema e-BOXER, evitare di guidare il veicolo. Il volante è ancora bloccato e potrebbe verificarsi un incidente. Per rilasciare il bloccasterzo, premere di nuovo l'interruttore di accensione a pulsante ruotando il volante a destra e a sinistra e premendo il pedale del freno.**

⚠ ATTENZIONE

- **Se la spia di funzionamento dell'interruttore di accensione a pulsante lampeggia con una luce arancione, è possibile che vi sia un malfunzionamento al veicolo. Si raccomanda di contattare immediatamente un concessionario SUBARU.**
- **Non premere l'interruttore di accensione a pulsante per più di 10 secondi. Altrimenti sussiste il pericolo di malfunzionamento. Se il sistema e-BOXER non si avvia, rilasciare l'interruttore di accensione a pulsante. Per portare lo stato di accensione su "OFF", premere invece l'interruttore di accensione a pulsante senza premere il pedale del freno. Attendere 10 secondi e quindi premere l'interruttore di accensione a pulsante per avviare il sistema e-BOXER.**
- **Dopo l'avviamento del sistema e-BOXER, il regime deve essere mantenuto alto fino a quando la spia di indicazione bassa temperatura liquido refrigerante si spegne. Fare riferimento a "Spia di indicazione bassa temperatura liquido refrigerante/Spia di avvertimento alta temperatura del refrigerante" ☞P203.**

NOTA

- **Se si preme l'interruttore di accensione a pulsante mentre si agisce sul pedale del freno, il motorino di avviamento funziona al massimo per 10 secondi, e dopo l'avviamento del motore si arresta automaticamente.**
- **Se l'interruttore di accensione a pulsante viene premuto mentre si preme il pedale del freno, il sistema e-BOXER può essere avviato indipendentemente dallo stato dell'interruttore di accensione a pulsante.**
- **Se la spia di indicazione dell'immobilizzatore si illumina quando si tenta di avviare il sistema e-BOXER ma il motore non si avvia, premere l'interruttore di accensione a pulsante per disattivare l'alimentazione e riprovare ad avviare il sistema e-BOXER.**
- **Se il sistema e-BOXER non si avvia, premere l'interruttore di accensione a pulsante senza premere il pedale del freno per portare l'alimentazione su "OFF". Quindi, premendo il pedale del freno con più forza, premere l'interruttore di accensione a pulsante.**
- **Il sistema e-BOXER potrebbe non avviarsi immediatamente dopo che il terminale della batteria ausiliaria da 12 V è stato collegato in seguito alla sostituzione della batteria, ecc. In tal caso portare l'interruttore di accensione in posizione "ON" e avviare il sistema e-BOXER dopo almeno 10 secondi. Il regime minimo può essere instabile immediatamente dopo l'avvio del sistema e-BOXER, ma non si tratta di un malfunzionamento.**
- **Le normali procedure di avviamento del sistema e-BOXER possono non funzionare a seconda delle condizioni delle onde radio attorno al veicolo. In**

questo caso, fare riferimento a "Avviamento del sistema e-BOXER" ☞P485.

- **Se la batteria ausiliaria da 12 V del veicolo è scarica, non è possibile sbloccare lo sterzo. Ricaricare la batteria ausiliaria da 12 V.**
- **Non azionare la leva del selettore durante l'avviamento del motore.**

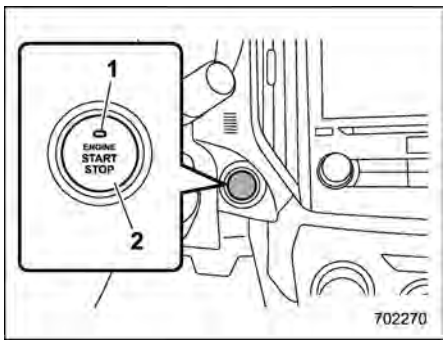

Modelli con guida a sinistra

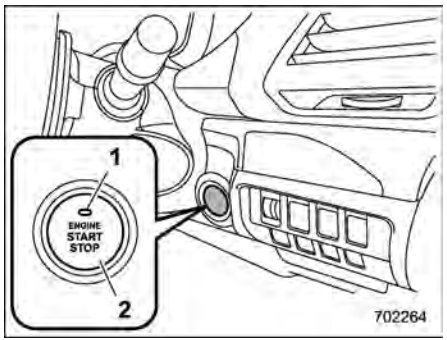

Modelli con guida a destra

1) Spia di funzionamento
2) Interruttore di accensione a pulsante

Quando l'interruttore di accensione a pulsante viene premuto mentre si preme il pedale del freno, il sistema e-BOXER si avvia. La procedura di avviamento del sistema e-BOXER è la seguente.

1. Portare con sé la chiave di accesso elettronica e sedersi al posto di guida.
2. Inserire il freno di stazionamento.
3. Verificare che la leva del selettore sia in posizione "P". Il sistema e-BOXER può anche essere avviato con la leva del selettore in posizione "N"; per motivi di sicurezza, tuttavia, effettuare l'avviamento in posizione "P".
4. Premere il pedale del freno fino a quando la spia di funzionamento sull'interruttore di accensione a pulsante non diventa di colore verde. All'avviamento con la leva del selettore in posizione "N", la spia di funzionamento non diventa di colore verde.
5. Premere l'interruttore di accensione a pulsante, agendo contemporaneamente sul pedale del freno.

Una volta che il sistema e-BOXER si è avviato, la spia indicatore READY del sistema e-BOXER sullo strumento combinato si illumina.

NOTA

- **Quando si preme il pulsante della leva del selettore spingendolo all'interno, l'indicatore sull'interruttore di accensione a pulsante non diviene verde anche se la leva del settore si trova in posizione "P".**
- **Se il sistema e-BOXER non si avvia con la normale procedura di avviamento, portare la leva del selettore in posizione "P" e l'interruttore di accensione su "ACC". Premere il pedale del freno e contemporaneamente premere l'interruttore di accensione a pulsante per almeno 15 secondi. Il motore potrebbe avviarsi. Usare questa procedura di avviamento del sistema e-BOXER soltanto in caso di emergenza.**

– CONTINUA –

• Quando il sistema e-BOXER non è avviato, il pedale del freno potrebbe risultare indurito. In questo caso, premere il pedale del freno con maggiore decisione rispetto al solito. Controllare che la spia di funzionamento dell'interruttore di accensione a pulsante diventi verde, quindi premere l'interruttore di accensione a pulsante per avviare il sistema e-BOXER.

■ Arresto del sistema e-BOXER

1. Arrestare completamente il veicolo.
2. Spostare la leva del selettore in posizione "P".
3. Premere l'interruttore di accensione a pulsante. Il sistema e-BOXER si arresta e l'alimentazione viene disinserita.

⚠ AVVERTENZA

- **Durante la guida non toccare l'interruttore di accensione a pulsante.**

  Quando l'interruttore di accensione a pulsante viene azionato come segue, il sistema e-BOXER si arresta.

  – L'interruttore viene tenuto premuto per almeno 2 secondi.

  – L'interruttore viene premuto brevemente almeno 3 volte in successione.

  Quando il sistema e-BOXER si arresta, il servofreno non funziona. Per l'azionamento del pedale del freno occorre esercitare una maggiore pressione.

  Anche il servosterzo non funziona. Per sterzare sarà necessaria una forza maggiore e potrebbe verificarsi un incidente.

- **Se il sistema e-BOXER si arresta durante la guida, non azionare l'interruttore di accensione a pulsante o aprire le porte fino a quando non si riesce a fermare il veicolo in un luogo sicuro. È pericolo perché il bloccasterzo potrebbe attivarsi. Arrestare il veicolo in un luogo sicuro e rivolgersi immediatamente ad un concessionario SUBARU.**

⚠ ATTENZIONE

- **Non arrestare il sistema e-BOXER con la leva del selettore in posizione diversa da "P".**
- **Se il sistema e-BOXER viene arrestato con la leva del selettore in una posizione diversa da "P", l'alimentazione commuta su "ACC". Se il veicolo viene lasciato in questa condizione, la batteria ausiliaria da 12 V potrebbe scaricarsi.**

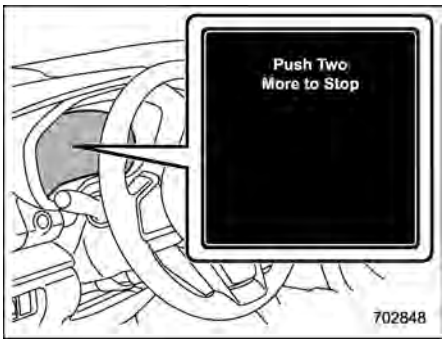

NOTA

- **Se si preme l'interruttore di accensione a pulsante durante la guida, la schermata di interruzione arresto motore di emergenza richiama l'attenzione del conducente mediante messaggi sul display strumento combinato (LCD a colori) e segnali acustici.**
- **Anche se è possibile arrestare il sistema e-BOXER azionando l'interruttore di accensione a pulsante, non arrestare il sistema e-BOXER durante la guida se non in caso di emergenza.**

■ Quando la chiave di accesso elettronica non funziona correttamente

Fare riferimento a “Chiave di accesso elettronica: irregolare funzionamento della chiave di accesso elettronica” ☞P484.

■ Bloccasterzo

Dopo avere spento il sistema e-BOXER e aperto tutte le porte, compreso il portellone posteriore, il volante si blocca per effetto della funzione bloccasterzo.

La funzione bloccasterzo viene rilasciata automaticamente quando il sistema e-BOXER viene riavviato.

▼ Quando non è possibile disattivare il bloccasterzo

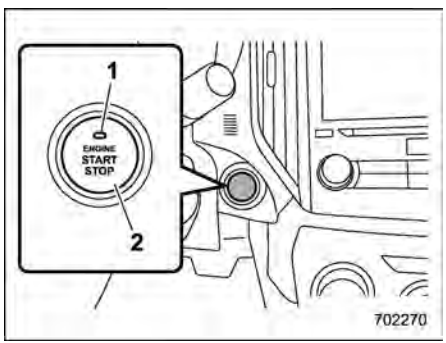

Modelli con guida a sinistra

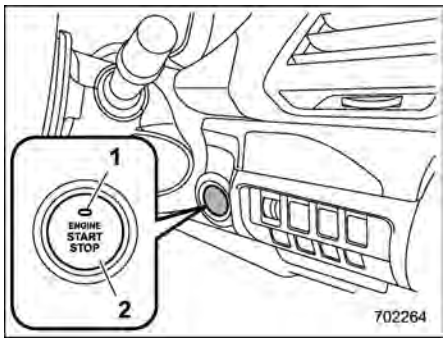

Modelli con guida a destra

1) Spia di funzionamento
2) Interruttore di accensione a pulsante

Se non è possibile riavviare il sistema e-BOXER a causa del bloccasterzo, controllare lo stato della spia di funzionamento ed eseguire la seguente procedura.

▽ Spia di funzionamento lampeggiante con luce verde

1. Controllare che la leva del selettore sia stata in posizione “P”.
2. Tenere premuto il pedale del freno.
3. Premere l’interruttore di accensione a pulsante mentre si gira il volante a sinistra e a destra.

▽ Spia di funzionamento lampeggiante con luce arancione

Possibile malfunzionamento della funzione bloccasterzo. Si raccomanda di contattare immediatamente il concessionario SUBARU più vicino.

7-5. Cambio a variazione continua

Il cambio a variazione continua presente sul veicolo è a comando elettronico con un numero infinito di marce avanti e una retromarcia. Dispone inoltre di una modalità manuale.

⚠ AVVERTENZA

Non passare mai dalle posizioni "P" o "N" alle posizioni "D" o "R" tenendo il pedale dell'acceleratore premuto. Ciò può provocare uno sbandamento del veicolo in avanti o all'indietro.

⚠ ATTENZIONE

- **Osservare le seguenti precauzioni. In caso contrario il cambio potrebbe danneggiarsi.**
  - **Selezionare le posizioni "P" o "R" solo dopo che il veicolo si è fermato completamente.**
  - **Non passare dalla posizione "D" alla posizione "R" o viceversa finché il veicolo non è completamente fermo.**
- **Non far girare il motore a regimi elevati per oltre 5 secondi in posizione diversa da "N" o da "P" quando il freno è inserito oppure se sono applicate zeppe per le ruote. Altrimenti il liquido del cambio può surriscaldarsi.**
- **Non spostare mai il veicolo come indicato di seguito. Così facendo è possibile causare un incidente inaspettato o un funzionamento anomalo.**
  - **Spostamento inerziale all'indietro con la leva del selettore innestata su una marcia avanti.**
  - **Spostamento inerziale in avanti con la leva del selettore innestata su "R" (retromarcia).**
- **Nel parcheggio tirare saldamente il freno di stazionamento e portare la leva del selettore in posizione "P". Non lasciare il veicolo parcheggiato per un periodo prolungato con la leva del selettore in altre posizioni in quanto la batteria ausiliaria da 12 V potrebbe scaricarsi.**

NOTA

- **Se la temperatura del refrigerante motore è ancora bassa, la marcia cambia a regimi motore superiori rispetto a quando la temperatura del refrigerante è sufficientemente alta, in modo da ridurre il tempo di riscaldamento e migliorare la fluidità della guida. Il tempo di cambiata si normalizzerà automaticamente dopo il riscaldamento del motore.**
- **Subito dopo la sostituzione del liquido del cambio, probabilmente il cambio funzionerà in modo inconsueto. Ciò avviene a causa dell'annullamento dei dati che il computer di bordo ha raccolto e memorizzato, affinché il passaggio di marcia avvenga nel momento più idoneo per le attuali condizioni di marcia. Tali dati vengono tuttavia ripristinati dopo una certa percorrenza.**
- **Quando si guida in condizioni di carico gravoso costante come ad esempio in caso di traino di una roulotte o quando si affrontano lunghi percorsi in forte salita, il regime motore o la velocità del veicolo potrebbero venire automaticamente ridotti. Non si tratta di un difetto. Questo è dovuto alla funzione di controllo motore, che in questo modo consente un efficace**

raffreddamento del motore. Il regime del motore e la velocità del veicolo tornano normali quando il sistema e-BOXER è in grado di mantenere le prestazioni di raffreddamento ottimali dopo la riduzione del carico. La guida con un carico molto pesante deve essere effettuata con estrema cautela. Non cercare di sorpassare un veicolo durante la guida in salita con un rimorchio.

- **Il cambio a variazione continua è un sistema a catena che garantisce un'efficacia di trasmissione superiore per il massimo risparmio di carburante. Talvolta, a seconda delle condizioni di guida, è possibile udire il caratteristico rumore di azionamento della catena.**

■ Leva del selettore

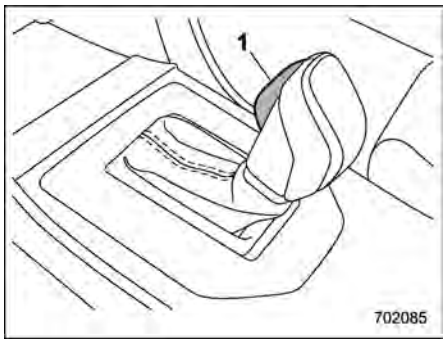

1) Pulsante della leva del selettore

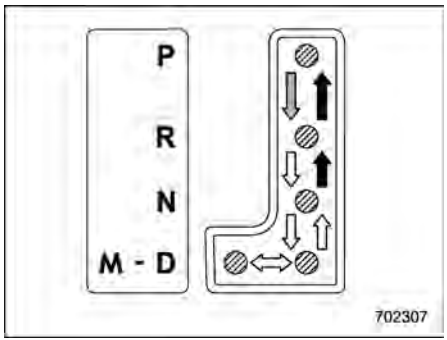

Modelli con guida a sinistra

⇨ : Con il pedale del freno premuto, cambiare marcia tenendo premuto il pulsante della leva del selettore.

➡ : Cambiare marcia tenendo premuto il pulsante della leva del selettore.

⇨ : Cambiare marcia senza premere il pulsante della leva del selettore.

La leva del selettore ha quattro posizioni, "P", "R", "N" e "D" e dispone inoltre di un'entrata "M".

NOTA

In alcuni modelli, per proteggere il motore mentre la leva del selettore è in posizione "P" o "N", il motore è controllato in modo che il regime non sia troppo elevato anche se il pedale dell'acceleratore viene premuto a fondo.

– CONTINUA –

▼ P (Parcheggio)

È la posizione per parcheggiare il veicolo e per avviare il sistema e-BOXER. In tale posizione il cambio è bloccato meccanicamente per evitare che il veicolo si sposti accidentalmente.

Nel parcheggiare il veicolo, prima tirare a fondo il freno di stazionamento, quindi portare la leva su “P”. Non tenere fermo il veicolo solo con la frizione meccanica del cambio.

Per portare la leva del selettore da “P” in qualsiasi altra posizione, abbassare a fondo il pedale del freno, quindi muovere la leva. Ciò previene lo sbando del veicolo alla partenza.

▼ R (Retromarcia)

È la posizione per far retrocedere il veicolo. Per passare da “N” a “R”, fermare completamente il veicolo, poi portare la leva su “R” tenendo premuto il pulsante della leva del selettore.

Quando l’interruttore di accensione è stato portato sulla posizione “ACC”, lo spostamento della leva del selettore dalla posizione “N” a quella “R” è possibile solo premendo il pedale del freno. Per i dettagli, fare riferimento a “Funzione shift-lock” ☞P366.

▼ N (Folle)

È la posizione per riavviare il sistema e-BOXER dopo che si è spento. In questa posizione, il cambio è in folle, ovvero le ruote e il cambio non sono bloccati. Pertanto, il veicolo può muoversi liberamente anche su lievi pendenze, se non è inserito il freno di stazionamento o non è premuto il pedale del freno.

⚠ AVVERTENZA

Non guidare il veicolo con la leva del selettore in “N” (folle). In questa condizione non vi è l’effetto frenante del motore e vi è un elevato rischio di incidenti.

▼ D (Marcia)

Questa è la normale posizione di guida. Il cambio passa automaticamente e in modo continuo alla marcia più adatta, in base alla velocità del veicolo e all’accelerazione richiesta. Inoltre, durante la guida con successioni di salite e discese, il cambio controlla le prestazioni di guida e l’effetto frenante del motore, adattandolo alla pendenza della strada.

Per ottenere una maggiore accelerazione in posizione “D”, premere a fondo il pedale dell’acceleratore e tenerlo premuto in questa posizione. Il cambio scala automaticamente alla marcia inferiore. In questo caso, il cambio funziona come un cambio automatico convenzionale. Rilasciando il pedale dell’acceleratore il cambio torna alla posizione originale.

Se una delle leve del cambio al volante viene azionata durante la guida in posizione “D”, il cambio passa temporaneamente alla modalità manuale. In questa posizione è possibile passare a qualsiasi marcia utilizzando le leve del cambio al volante. Per ulteriori dettagli sulla modalità manuale, fare riferimento a “Selezione della modalità manuale” ☞P365. Una volta che la velocità del veicolo si stabilizza, il cambio tornerà dalla modalità manuale alla posizione “D” per la guida normale.

■ Selezione della modalità manuale

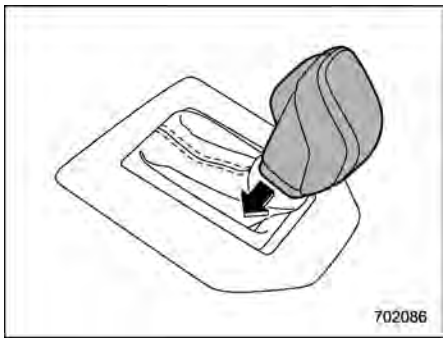

Modelli con guida a sinistra

Con il veicolo in marcia o fermo, spostare la leva del selettore dalla posizione “D” alla posizione “M” (lato conducente) per selezionare la modalità manuale.

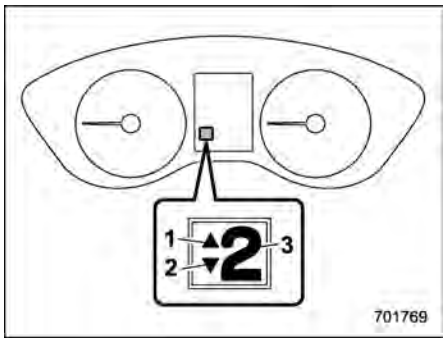

1) Indicatore di cambio alla marcia superiore
2) Indicatore di cambio alla marcia inferiore
3) Indicatore della posizione della marcia

Quando si seleziona il modo manuale, si accendono l’indicatore della posizione della marcia, l’indicatore di cambio marcia verso l’alto e/o quello verso il basso sullo strumento combinato.

L’indicatore della posizione della marcia mostra la marcia attualmente selezionata nella gamma seguente.

– Dalla 1ª alla 7ª

Gli indicatori del cambio alla marcia superiore e inferiore indicano quando è possibile cambiare la marcia. Quando l’indicatore di cambio alla marcia superiore “▲” si illumina, è possibile passare alla marcia superiore. Quando l’indicatore di cambio alla marcia inferiore “▼” si accende, è possibile scalare alla marcia inferiore. Quando entrambi gli indicatori si accendono, è possibile cambiare alla marcia superiore e inferiore. Quando si ferma il veicolo (ad esempio al semaforo), si spegne l’indicatore di cambio marcia verso il basso.

NOTA

Leggere i seguenti punti in maniera attenta e ricordarsene quando si utilizza il modo manuale.

- **Se tenta di passare a una marcia inferiore quando la velocità del motore è troppo alta, ad esempio se uno scalo di marcia farebbe spostare la lancetta del contagiri nel settore rosso, viene emesso un bip per avvertire che lo scalo non è consentito.**
- **Se si tenta di passare ad una marcia superiore quando la velocità del veicolo è troppo bassa, il cambio non reagisce.**
- **Il cambio seleziona automaticamente la prima quando il veicolo si ferma.**
- **Se la temperatura del liquido del cambio diventa troppo alta, la spia di avvertimento AT OIL TEMP sullo strumento combinato si accende. Fermarsi immediatamente in un luogo sicuro e**

– CONTINUA –

lasciar girare il sistema e-BOXER al minimo finché la spia di avvertimento non si spegne.

▼ Indicatore di cambio marcia

Quando è consigliato di cambiare marcia per ottenere un risparmio di carburante, l'indicatore di cambio alla marcia superiore lampeggia. Quando è consigliato di scalare marcia, l'indicatore di cambio alla marcia inferiore lampeggia.

▼ Cambio alla marcia superiore/inferiore

I cambi marcia possono essere effettuati usando la leva del cambio dietro il volante.

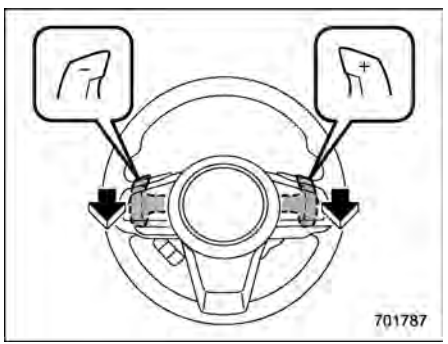

Per passare alla marcia immediatamente superiore, tirare il cambio al volante contrassegnato da "**+**". Per passare alla marcia immediatamente inferiore, tirare il cambio al volante contrassegnato da "**–**".

⚠ ATTENZIONE

Non posizionare né appendere alcunché alle leve del cambio al volante. In caso contrario potrebbero verificarsi cambi di marcia accidentali.

▼ Per deselezionare la modalità manuale

Riportare la leva del selettore in posizione "D" dalla posizione "M".

■ Funzione shift-lock

La funzione shift-lock impedisce l'utilizzo scorretto del leva del selettore.

- Questa funzione impedisce l'azionamento della leva del selettore senza aver girato preventivamente l'interruttore di accensione sulla posizione "ON" e aver premuto il pedale del freno.
- La leva del selettore non può essere disinserita dalla posizione "P" e portata in una qualsiasi altra posizione senza aver premuto preventivamente il pedale del freno. Premere prima il pedale del freno, in seguito azionare la leva del selettore.
- Solo la posizione "P" consente di girare l'interruttore di accensione dalla posizione "ACC" alla posizione "LOCK"/"OFF" ed estrarre la chiave dall'interruttore di accensione.
- Se l'interruttore di accensione viene portato nella posizione "ACC" mentre la leva del selettore è nella posizione "N", la leva del selettore non può essere spostata nella posizione "P", senza premere il pedale del freno e senza premere il pulsante leva del selettore.

▼ Rilascio del blocco del cambio

Se non è possibile azionare la leva del selettore, girare l'interruttore di accensione nuovamente su "ON" e quindi portare la leva del selettore in posizione "P" tenendo premuti il pulsante della leva del selettore e il pedale del freno.

Se la leva del selettore non si muove dopo tale procedura, controllare e confermare quanto segue e quindi disinnestare il blocco del cambio come opportuno.

- **Se non è possibile spostare la leva del selettore da "P" a "N":**

Fare riferimento a "Disinnesto shift-lock mediante pulsante" ☞P367.

- **Se non è possibile spostare la leva del selettore da "N" a "R" o "P":**

Portare l'interruttore di accensione in posizione "ACC", quindi spostare la leva del selettore in posizione "P" con il pedale del freno premuto.

Se la leva del selettore ancora non si sposta, fare riferimento a “Disinnesto shift-lock mediante pulsante” ☞P367.

Se nelle condizioni sopra descritte non è possibile rilasciare il blocco del cambio senza utilizzare l’apposito pulsante, può essere presente un guasto del sistema di blocco del cambio o del sistema di controllo del veicolo.

Si raccomanda di contattare immediatamente un concessionario SUBARU.

▼ Disinnesto shift-lock mediante pulsante

Per disinnestare lo shift-lock, effettuare la procedura seguente.

1. Inserire il freno di stazionamento e spegnere il sistema e-BOXER.

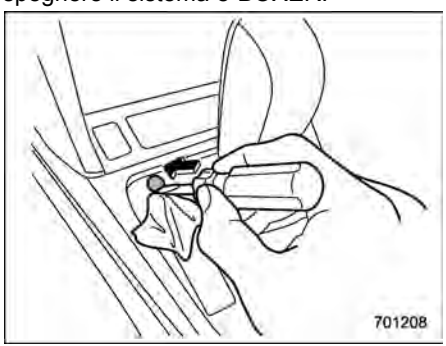

2. Avvolgere la punta del cacciavite con nastro vinilico o uno straccio e utilizzare il cacciavite per rimuovere il coperchio dello shift-lock. Il pulsante di disattivazione del blocco innesti si trova sotto il coperchio del blocco innesti.

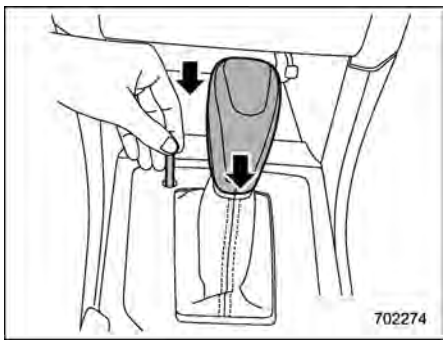

3. Mentre si preme il pedale del freno, inserire un cacciavite nel foro, premere il pulsante di disinnesto shift-lock mediante un cacciavite, quindi muovere la leva del selettore.

Se non si riesce ad azionare la leva del selettore dopo aver eseguito la procedura precedente, il sistema shift-lock potrebbe essere difettoso. Si raccomanda di contattare immediatamente un concessionario SUBARU.

■ Consigli per la guida

⚠ ATTENZIONE

Premendo il pedale del freno e dell’acceleratore contemporaneamente, è possibile limitare la coppia. Non si tratta di un difetto.

- Inserire sempre il freno di stazionamento o schiacciare il pedale del freno quando il veicolo è fermato nelle posizioni “D” o “R”.
- Parcheggiando il veicolo inserire sempre il freno di stazionamento. Non tenere fermo il veicolo solo con la frizione meccanica del cambio.
- Non mantenere il veicolo in posizione stazionaria su una strada in pendenza utilizzando la posizione “D”. Invece utilizzare i freni.
- Il motore potrebbe, in rare occasioni, emettere un rumore di battito quando il veicolo accelera rapidamente o parte in maniera veloce. Questo fenomeno non è indice di malfunzionamento.

7-6. SI-DRIVE (se in dotazione)

Il sistema SI-DRIVE (SUBARU Intelligent Drive) consente di ottimizzare le prestazioni, il controllo e l'efficienza del sistema e-BOXER.

Questo sistema prevede due o tre programmi diversi: Intelligente (I), Sport (S). Agendo sul selettore SI-DRIVE, il carattere della centralina cambia.

■ Modalità Intelligente (I)

▼ Permette di rendere più fluida e più efficiente la risposta del motore

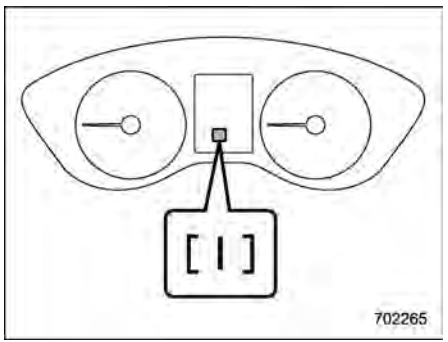

L'accelerazione lineare, caratteristica della modalità Intelligente (I), è ideale per tutte le situazioni di marcia normale.

La modalità Intelligente (I) fornisce prestazioni equilibrate garantendo una riduzione dei consumi di carburante e una guida fluida in tutto relax. La potenza del motore è tenuta moderata in accelerazione per ridurre al massimo il consumo di carburante.

È questa la scelta ideale per gli spostamenti cittadini, ma anche in autostrada quando si viaggia a velocità di codice. Fornisce un controllo maggiore in condizioni di marcia difficile, come sulle strade sdrucciolevoli o su terreno sciolto, a causa di una risposta più delicata dell'acceleratore.

■ Modalità Sport (S)

▼ È l'opzione più adatta per la guida di tutti i giorni, con però un maggiore rendimento del motore

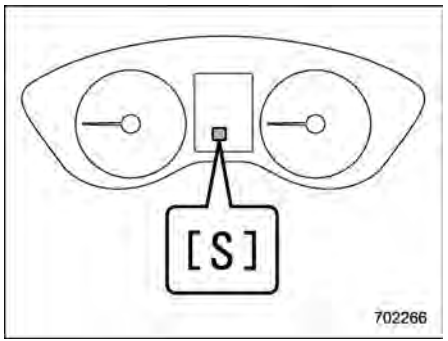

La modalità Sport (S) garantisce quel pizzico di brio e prontezza in più del sistema e-BOXER per rendere l'esperienza di guida un'avventura personale.

■ Selettori SI-DRIVE

NOTA

- **In caso di lampeggiamento di uno degli indicatori SI-DRIVE, il sistema potrebbe essere guasto. Consigliamo di contattare un concessionario SUBARU.**
- **La modalità predefinita del sistema SI-DRIVE è la modalità Intelligent (I).**

Una volta che il sistema e-BOXER è stato spento, la modalità impostata in precedenza viene annullata e al successivo avvio del sistema e-BOXER il sistema SI-DRIVE torna alla modalità Intelligente (I).

▼ **Tipo A**

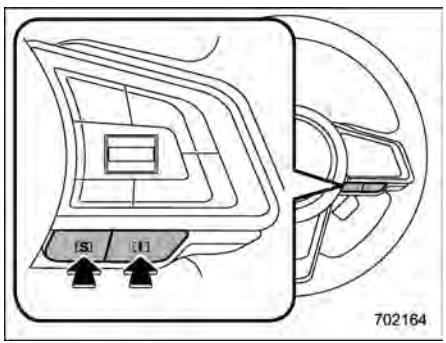

Selettori SI-DRIVE

Per selezionare la modalità Intelligente (I), premere il selettore “I”. Per selezionare la modalità Sport (S), premere il selettore “S”.

▼ **Tipo B**

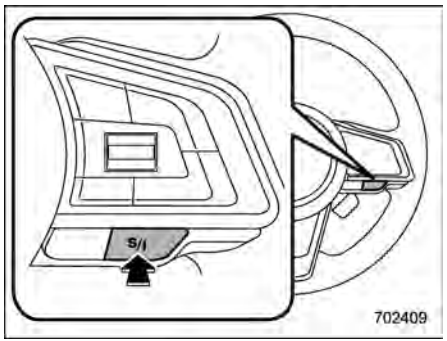

Interruttore SI-DRIVE

Ogni volta che l’interruttore “S/I” viene premuto la modalità passa da (I) a (S) o viceversa.

7-7. Servosterzo

Il servosterzo è attivo solo quando il sistema e-BOXER è in funzione.

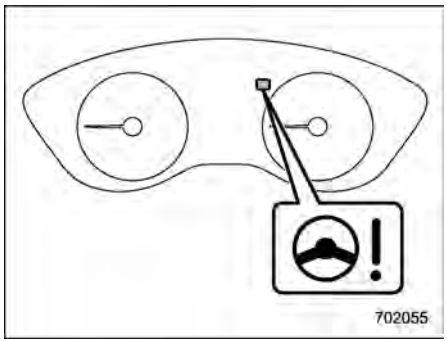

Spia di avvertimento servosterzo

Quando l’interruttore di accensione viene girato su “ON”, la spia di avvertimento servosterzo sullo strumento combinato si illumina per informare il conducente del corretto funzionamento del sistema di avvertimento. Quindi, dopo l’avviamento del motore, la spia di avvertimento si spegne per segnalare al conducente che il servosterzo è operativo.

⚠ ATTENZIONE

Mentre la spia di avvertimento servosterzo è accesa, è possibile av-

– CONTINUA –

vertire una maggiore resistenza durante l'azionamento del volante. Si raccomanda di procedere con cautela fino al Concessionario SUBARU più vicino e far controllare il veicolo.

NOTA

Se il volante viene azionato nei modi descritti di seguito, il sistema di controllo servosterzo può temporaneamente limitare l'azionamento del servosterzo per evitare il surriscaldamento di componenti del sistema quali il computer di controllo e il motorino.

- **Il volante viene azionato frequentemente e ruotato completamente durante le manovre a velocità estremamente basse, come ad esempio durante l'uso frequente del volante nel parcheggio parallelo al bordo della strada.**
- **Il volante viene lasciato completamente ruotato per un lungo periodo di tempo.**

Di conseguenza si potrebbe registrare una maggiore resistenza in fase di sterzata. Non si tratta tuttavia di un difetto. La normale forza sterzante viene ripristinata se il volante non viene azionato per il periodo necessario al sistema di controllo servosterzo di raffreddarsi. Se tuttavia il servosterzo viene azionato in modo non standard tanto da causare limitazioni di azionamento con eccessiva frequenza, potrebbe verificarsi un malfunzionamento del sistema di controllo servosterzo.

7-8. Freni

■ Avvertenze per l'utilizzo dei freni

⚠ AVVERTENZA

Non tenere il piede appoggiato sul pedale del freno durante la guida. Ciò può causare pericolosi surriscaldamenti dell'impianto frenante e un'usura non necessaria delle pastiglie dei freni.

▼ Se i freni si bagnano

Se si viaggia sotto la pioggia o dopo aver lavato il veicolo i freni si possono bagnare. Di conseguenza aumentano gli spazi di frenata. Per far asciugare l'impianto guidare a bassa velocità e premere ripetutamente e leggermente il pedale del freno per riscaldare i freni ed asciugarli.

▼ Utilizzo del freno motore

Ricordare di sfruttare l'effetto frenante del motore insieme ai freni di servizio. Durante la guida in discesa, ricorrendo ai soli freni di servizio si possono surriscaldare le pastiglie dei freni e di conseguenza il liquido freni, il che comprometterebbe l'efficienza dell'impianto. Per prevenire tale surriscaldamento, passare ad una

marcia inferiore per avere un maggiore effetto di freno motore.

▼ **Frenata con pneumatico forato**

In caso di foratura di un pneumatico non premere bruscamente il pedale del freno. Altrimenti si può perdere il controllo del veicolo. Continuare a avanzare in rettilineo diminuendo progressivamente la velocità. Quindi arrestare la vettura in uno spazio sicuro.

■ Impianto frenante

▼ **Due circuiti separati**

Il veicolo è dotato di due circuiti frenanti separati. Ogni circuito agisce diagonalmente sulle ruote del veicolo. In caso di guasto di uno dei due circuiti, l'altro continua a funzionare normalmente. In caso di avaria di un circuito, il pedale del freno si abbassa più del consueto e è necessaria una maggiore forza di azionamento. Inoltre aumenta notevolmente lo spazio di frenata.

▼ **Servofreno**

Il servofreno utilizza l'aspirazione del collettore motore e una pompa di aspirazione per ridurre lo sforzo necessario per agire sul pedale del freno. Non spegnere il sistema e-BOXER durante la guida poiché in tal caso si disattiva anche il servofreno. I freni continuano ad essere funzionanti anche se il servofreno ha un'avaria totale. Tuttavia in questo caso si deve premere il pedale con molta più forza del consueto ed aumenterà lo spazio di frenata.

▼ **Sistema di assistenza alla frenata**

⚠ AVVERTENZA

Non confidare eccessivamente sull'assistenza alla frenata. L'assistenza alla frenata non è un sistema che conferisce maggiore capacità di frenata oltre quella propria del veicolo. Utilizzare sempre la massima attenzione durante la guida tenendo presente la velocità del veicolo e le distanze di sicurezza.

⚠ ATTENZIONE

In caso di frenata improvvisa, continuare a premere il pedale del freno con forza per attivare l'effetto dell'assistenza alla frenata.

L'assistenza alla frenata è un sistema di assistenza al conducente. Controlla la forza frenante quando il conducente non può premere il pedale del freno con forza e la forza frenante è insufficiente.

L'assistenza alla frenata genera la potenza frenante in base alla velocità con cui il conducente preme il pedale del freno.

NOTA

Se si preme il pedale del freno con forza o in modo improvviso, si verificano i seguenti fenomeni. Tuttavia, anche in tale evenienza, non sono indice di anomalia, e il sistema di assistenza alla frenata funziona correttamente.

- **È possibile percepire che applicando una forza più leggera al pedale del freno si generi una maggiore forza frenante.**
- **Si potrebbe udire il rumore dell'attivazione dell'ABS dal vano motore.**

▼ **Segnale di arresto di emergenza**

Il segnale di arresto di emergenza è una funzione che fa lampeggiare automaticamente le luci di emergenza a intervalli brevi se si preme improvvisamente il pedale del freno. Il lampeggio veloce delle luci di emergenza avvisa i veicoli che seguono e riduce la possibilità di una collisione.

▽ **Condizione di funzionamento**

Il segnale di arresto di emergenza si attiva quando tutte le seguenti condizioni sono soddisfatte.

- Le luci di emergenza sono spente.

– CONTINUA –

- La velocità del veicolo è di 60 km/h o più.
- Il sistema valuta che si è verificata una frenata brusca sulla base del rallentamento del veicolo se si preme il pedale del freno.

▽ **Annullamento automatico**

Il segnale di arresto di emergenza viene annullato in una delle seguenti circostanze.

- Le luci di emergenza sono accese.
- Il pedale del freno viene rilasciato.
- Il sistema valuta che la frenata improvvisa si è conclusa, sulla base del rallentamento del veicolo.

L'impostazione operativa/non operativa del segnale di arresto di emergenza può essere modificata da un concessionario SUBARU. Per i dettagli, si raccomanda di contattare il proprio concessionario SUBARU.

■ Indicatori di usura pastiglie freno

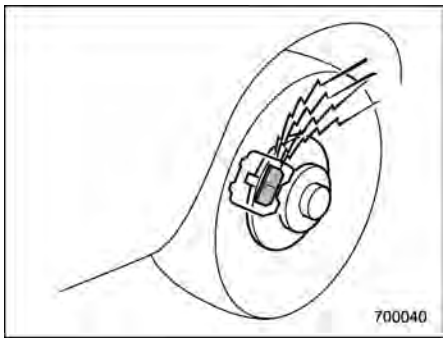

Le pastiglie dei freni a disco sono dotate di indicatori di usura i quali, quando la pastiglia raggiunge uno spessore vicino al limite di usura, emettono una rumorosità durante la frenata.

Se in frenata si avverte un suono di cigolio o di raschiamento, si raccomanda di far controllare immediatamente il veicolo da un concessionario SUBARU.

7-9. ABS (Sistema antibloccaggio freni)

Il sistema ABS impedisce il bloccaggio delle ruote in caso di frenata improvvisa o su superfici sdrucciolevoli. Questo sistema aiuta a non perdere il controllo del veicolo e la sua stabilità direzionale.

Durante l'intervento dell'ABS si può avvertire una rumorosità metallica o una vibrazione sul pedale del freno. Ciò è normale quando si attiva l'ABS.

Il sistema ABS non interviene se la velocità del veicolo è inferiore a circa 10 km/h.

⚠ AVVERTENZA

Fare sempre la massima attenzione quando si guida un veicolo dotato di ABS – un eccesso di sicurezza per la presenza di tale impianto potrebbe portare a pericolosi incidenti.

⚠ ATTENZIONE

- **Il sistema ABS non sempre riduce lo spazio di arresto. Quindi mantenere sempre una distanza di sicurezza dai veicoli che pre-**

cedono.

- **In caso di marcia su strade con bassa aderenza, sterrate, ghiacciate o con neve fresca, lo spazio di arresto di un veicolo con ABS può essere maggiore rispetto ad uno che ne è privo. In tali condizioni pertanto ridurre la velocità ed aumentare la distanza dai veicoli che precedono.**
- **Quando sono installate le catene da neve, lo spazio di arresto di un veicolo con ABS può essere maggiore rispetto ad uno che ne è privo. Ridurre la velocità e mantenere la distanza di sicurezza dal veicolo di fronte.**
- **Quando si avverte che l'impianto ABS è in azione, mantenere costante la pressione sul pedale del freno. Non pompare sul pedale del freno per non compromettere l'intervento del sistema ABS.**

■ Autodiagnosi del sistema ABS

Subito dopo l'avvio del veicolo, è possibile avvertire sul pedale del freno una vibrazione simile a quella dell'attivazione dell'ABS. Inoltre, è possibile udire un suono di attivazione dell'ABS dal vano motore. Ciò è causato dalla prova di autodiagnosi del sistema ABS che avviene all'avvio del motore e non indica cattivo funzionamento.

■ Spia di avvertimento ABS

Fare riferimento a "Spia di avvertimento ABS" ☞P208.

7-10. Sistema di Distribuzione elettronica della forza frenante EBD (Electronic Brake Force Distribution)

Il sistema EBD ottimizza l'efficacia dei freni permettendo ai freni posteriori di fornire una proporzione maggiore della forza di frenatura. Esso funziona regolando la distribuzione dell'effetto frenante alle ruote posteriori in base alle condizioni di carico ed alla velocità del veicolo.

Il sistema EBD è una parte integrante del sistema ABS e usa gli stessi componenti del sistema ABS per effettuare la sua funzione di ottimizzazione della distribuzione della forza frenante. Se uno dei componenti ABS utilizzati dalla funzione EBD ha un'avaria, anche il sistema EBD smette di funzionare.

Quando il sistema EBD è in funzione, è possibile udire un rumore di sfregamento o avvertire una leggera vibrazione nel pedale del freno. Ciò è normale e non indica un difetto di funzionamento.

– CONTINUA –

■ Procedura in caso di guasto al sistema EBD

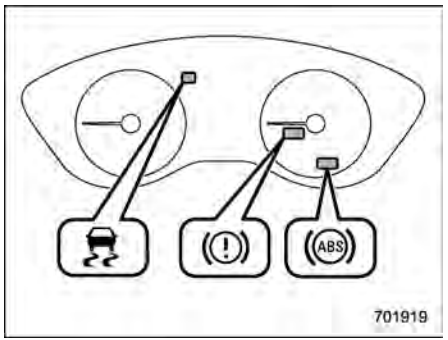

In caso di malfunzionamento del sistema EBD, il sistema smette di funzionare e le seguenti spie di avvertimento si illuminano contemporaneamente.

- Spia di avvertimento del sistema frenante
- Spia di avvertimento ABS
- Spia di avvertimento Controllo Dinamiche del Veicolo

Se tutte le spie di avvertimento si illuminano contemporaneamente durante la guida, è possibile che il sistema EBD presenti un malfunzionamento.

Anche in caso di malfunzionamento al sistema EBD, il normale sistema frenante funziona. Tuttavia le ruote posteriori hanno una maggiore tendenza a bloccare azionando i freni con più forza del consueto e può essere più difficile mantenere la direzionalità del veicolo.

Se tutte le spie di avvertimento si illuminano contemporaneamente, procedere come segue.

1. Fermare immediatamente il veicolo in un luogo sicuro e in piano.
2. Inserire il freno di stazionamento e spegnere il sistema e-BOXER.
3. Riavviare il sistema e-BOXER.
4. Rilasciare il freno di stazionamento.

Se tutte le spie di avvertimento non si illuminano nuovamente:

Il sistema EBD presenta un possibile malfunzionamento. Si raccomanda di procedere con cautela fino al concessionario SUBARU più vicino e far controllare il sistema.

Se tutte le spie di avvertimento restano illuminate o si illuminano di nuovo dopo circa 2 secondi:

1. Spegnere nuovamente il sistema e-BOXER.
2. Inserire il freno di stazionamento.
3. Controllare il livello del liquido freni. Per i dettagli sul controllo del livello del liquido freni, fare riferimento a “Controllo del livello del liquido” ☞P521.

- Se il livello del liquido freni non è inferiore del segno “MIN”, il sistema EBD può essere difettoso. Si raccomanda di procedere con cautela fino al concessionario SUBARU più vicino e far controllare il sistema.
- Se il livello del liquido freni è al di sotto del segno “MIN” nel serbatoio, NON utilizzare il veicolo. In questo caso si raccomanda di far trainare il veicolo sino al più vicino concessionario SUBARU per la riparazione.

⚠ AVVERTENZA

- **La guida con la spia di avvertimento del sistema frenante accesa può risultare pericolosa. Essa indica che il sistema frenante potrebbe non funzionare correttamente. Se la spia resta accesa, si raccomanda di far controllare immediatamente l’impianto frenante da un concessionario SUBARU.**
- **Se si hanno dei dubbi sull’efficienza dei freni, non utilizzare il veicolo. Si raccomanda di far trainare il veicolo sino al più vicino concessionario SUBARU per la riparazione.**

7-11. Sistema Controllo Dinamiche del Veicolo

⚠ AVVERTENZA

Prestare sempre la massima attenzione quando si guida un veicolo dotato di sistema Controllo Dinamiche del Veicolo – un eccesso di sicurezza per la presenza di tale impianto potrebbe portare a pericolosi incidenti.

⚠ ATTENZIONE

- **Anche se il veicolo è dotato di sistema Controllo Dinamiche del Veicolo, nella marcia su strade innevate o ghiacciate è necessario utilizzare pneumatici invernali o catene da neve; inoltre ridurre la velocità. Il solo fatto di disporre del sistema Controllo Dinamiche del Veicolo non è garanzia di poter evitare incidenti in tutte le situazioni.**
- **Tuttavia, quando sul veicolo sono montate catene da neve, l'efficienza del sistema Controllo Dinamiche del Veicolo risulta ridotta ed occorre tenerne conto nella guida in tale condizione.**
- **L'attivazione del sistema Controllo Dinamiche del Veicolo indica che il fondo stradale è scivoloso; poiché la presenza del sistema Controllo Dinamiche del Veicolo non è sufficiente a garantire sempre e comunque il pieno controllo del veicolo in qualunque condizione, l'attivazione deve essere interpretata come avviso della necessità di ridurre considerevolmente la velocità.**
- **Tutte le volte che vengono smontati i componenti delle sospensioni o dello sterzo oppure un assale da un veicolo, si raccomanda di far controllare il sistema da un concessionario autorizzato SUBARU.**
- **Per garantire il corretto funzionamento del sistema Controllo Dinamiche del Veicolo, osservare le seguenti precauzioni:**
  - **Tutte e quattro le ruote devono essere equipaggiate con pneumatici della stessa misura, tipo e marca. Inoltre i quattro pneumatici dovrebbero presentare lo stesso livello di usura.**
  - **La pressione dei pneumatici deve essere quella corretta, come è riportata sulla targhetta applicata sul montante della porta del veicolo.**
  - **Quando si sostituisce un pneumatico sgonfio, utilizzare esclusivamente la ruota di scorta temporanea indicata sull'etichetta della pressione dei pneumatici. Tuttavia, anche con una ruota di scorta temporanea l'efficacia del sistema di Controllo Dinamiche del Veicolo è ridotta e questo fattore dovrebbe essere tenuto in dovuta considerazione durante la guida in tali condizioni.**
- **Se si utilizzano pneumatici diversi, il sistema Controllo Dinamiche del Veicolo non può funzionare correttamente.**
- **Il sistema Controllo Dinamiche del Veicolo contribuisce ad evitare condizioni di instabilità del veicolo quali il pattinamento grazie al controllo dei freni e della potenza del motore termico e del motore elettrico. Il sistema di**

– CONTINUA –

Controllo Dinamiche del Veicolo non deve quindi essere disinserito a meno che non sia strettamente necessario. Se occorre disinserire il sistema di Controllo Dinamiche del Veicolo, guidare con molta cautela tenendo conto delle condizioni della superficie stradale.

In caso di slittamento delle ruote e/o pattinamento su una superficie scivolosa e/o in fase di curva e/o durante una manovra evasiva, il sistema Controllo Dinamiche del Veicolo regola la potenza del sistema e-BOXER e l'effetto frenante delle ruote per contribuire a mantenere trazione e controllo direzionale.

- **Funzione controllo trazione**

La funzione controllo trazione previene il pattinamento delle ruote motrici sulle superfici scivolose contribuendo a mantenere trazione e controllo direzionale. L'attivazione di questa funzione è indicata dal lampeggiamento della spia di indicazione funzionamento Controllo Dinamiche del Veicolo.

- **Funzione anti-spin**

La funzione anti-spin è progettata per contribuire a mantenere la stabilità direzionale sopprimendo la tendenza delle ruote a slittare lateralmente durante le sterzate improvvise. L'attivazione di questa funzione è indicata dal lampeggiamento della spia di indicazione funzionamento Controllo Dinamiche del Veicolo.

NOTA

• Il sistema Controllo Dinamiche del Veicolo si può considerare normale nelle condizioni riportate di seguito.

– Si avverte una leggera pulsazione del pedale del freno.

– Si avvertono piccoli movimenti del veicolo o del volante.

– Dopo avere avviato il sistema e-BOXER ed essere partiti, si avverte un rumore di funzionamento proveniente dal vano motore.

– Il pedale del freno sembra scuotersi quando si parte dopo l'avviamento del sistema e-BOXER.

• Nelle seguenti circostanze, il veicolo potrebbe essere meno stabile di quanto non sembri al conducente. Il sistema Controllo Dinamiche del Veicolo potrebbe quindi funzionare. Una tale operazione non indica un malfunzionamento del sistema.

– Su strade coperte di ghiaia o piene di buche

– Su strade non asfaltate

– Quando il veicolo sta trainando un rimorchio

– Quando sul veicolo sono montati pneumatici da neve o invernali

• L'attivazione del sistema Controllo Dinamiche del Veicolo comporta reazioni allo sterzo leggermente differenti rispetto al consueto.

• È sempre importante ridurre la velocità del veicolo in prossimità di una curva, anche se il veicolo è equipaggiato con il sistema Controllo Dinamiche del Veicolo.

• Spegnere sempre il sistema e-BOXER prima di sostituire un pneumatico. La mancata osservazione di questa precauzione può rendere inoperativo o difettoso il sistema Controllo Dinamiche del Veicolo.

■ Monitor del sistema Controllo Dinamiche del Veicolo

Fare riferimento a "Spia di avvertimento Controllo Dinamiche del Veicolo/Spia di indicazione funzionamento Controllo Dinamiche del Veicolo" ☞P209 e "Spia di indicazione Controllo Dinamiche del Veicolo OFF" ☞P210.

■ Interruttore Controllo Dinamiche del Veicolo OFF

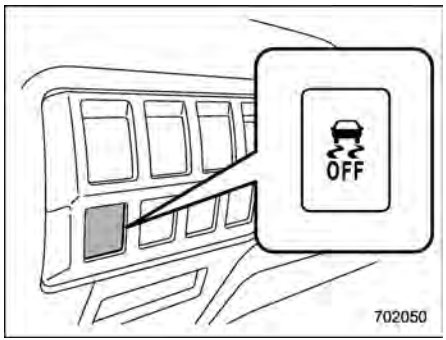

Tipo A (modelli con guida a sinistra)

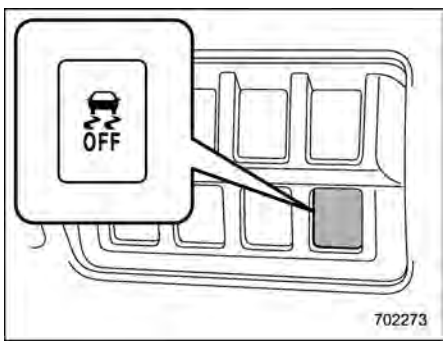

Tipo A (modelli con guida a destra)

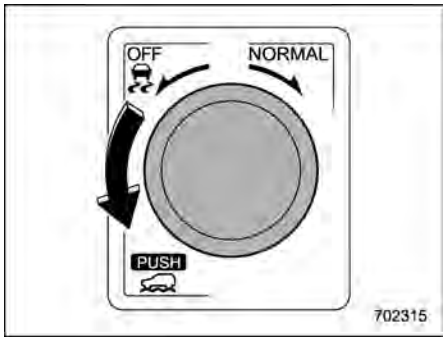

Tipo B

Premendo o ruotando l'interruttore Controllo Dinamiche del Veicolo OFF si disattiva il sistema Controllo Dinamiche del Veicolo.

Un adeguato pattinamento delle ruote motrici generato disattivando il sistema Controllo Dinamiche del Veicolo temporaneamente può essere utile a evitare le situazioni riportate di seguito. Utilizzare l'interruttore Controllo Dinamiche del Veicolo OFF quando necessario.

- Avviamento su un pendio ripido su terreni innevati, coperti di ghiaia o altre superfici scivolose.
- Liberazione del veicolo con le ruote bloccate nel fango oppure nella neve alta.

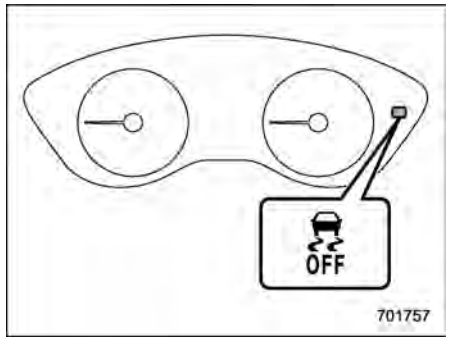

Quando l'interruttore viene premuto o ruotato con il sistema e-BOXER in funzione, la spia di indicazione Controllo Dinamiche del Veicolo OFF si illumina. Il sistema Controllo Dinamiche del Veicolo viene disattivato ed il veicolo si comporta come se fosse sprovvisto di sistema Controllo Dinamiche del Veicolo. Quando si preme di nuovo l'interruttore (tipo A) o lo si ruota sul lato "NORMAL" (tipo B) per riattivare il sistema Controllo Dinamiche del Veicolo, la spia di indicazione si spegne.

Quando il sistema Controllo Dinamiche del Veicolo è disattivato, la maggiore trazione e la maggiore stabilità garantite dal sistema Controllo Dinamiche del Veicolo vengono a mancare. Pertanto, il sistema Controllo Dinamiche del Veicolo

– CONTINUA –

non deve essere disattivato, a eccezione delle suddette situazioni.

NOTA

• Quando l'interruttore è stato premuto (tipo A) o ruotato (tipo B) per disattivare il sistema Controllo Dinamiche del Veicolo, il sistema Controllo Dinamiche del Veicolo si riattiva automaticamente la volta successiva in cui l'interruttore di accensione viene portato in posizione "OFF" e il sistema e-BOXER viene riavviato.

• Se si tiene premuto (tipo A) o si ruota (tipo B) l'interruttore per almeno 30 secondi, la spia di indicazione si spegne, il sistema Controllo Dinamiche del Veicolo si attiva e il sistema ignora qualsiasi ulteriore pressione dell'interruttore. Per ripristinare il funzionamento dell'interruttore, portare l'interruttore di accensione in posizione "OFF" e riavviare il sistema e-BOXER.

• Premendo l'interruttore (tipo A) o ruotandolo (tipo B) per disattivare il sistema Controllo Dinamiche del Veicolo, le prestazioni di funzionamento del veicolo sono paragonabili a quelle di un veicolo sprovvisto di un sistema Controllo Dinamiche del Veicolo. Il sistema di Controllo Dinamiche del Veicolo non deve quindi essere disattivato a meno che non sia strettamente necessario.

• Anche se si disattiva il sistema di Controllo Dinamiche del Veicolo, i componenti del sistema di controllo dei freni potrebbero ancora attivarsi. Quando il sistema di controllo dei freni è attivato, la spia di indicazione funzionamento Controllo Dinamiche del Veicolo lampeggia.

7-12. X-MODE

⚠ AVVERTENZA

- **Prestare sempre la massima attenzione quando si guida un veicolo con modalità X-MODE: un eccesso di sicurezza per la presenza di tale modalità può provocare pericolosi incidenti.**
- **Fare sempre la massima attenzione quando si guida un veicolo dotato di funzione di controllo della velocità in discesa: un eccesso di sicurezza per la presenza di tale impianto potrebbe portare a pericolosi incidenti. Prestare molta attenzione e premere il pedale del freno, se necessario, quando si procede su pendii estremamente ripidi o fondi ghiacciati, fangosi o sabbiosi. L'impossibilità di controllare la velocità del veicolo può causare la perdita di controllo e provocare gravi incidenti.**

⚠ ATTENZIONE

- **Anche se il veicolo è dotato della modalità X-MODE, nella marcia**

su strade innevate o ghiacciate è necessario utilizzare pneumatici invernali o catene da neve; inoltre, ridurre notevolmente la velocità. Il solo fatto di disporre della modalità X-MODE non è garanzia di poter evitare incidenti in tutte le situazioni.

- **Attivare la modalità X-MODE quando si percorrono superfici stradali molto scivolose a bassa velocità. Tuttavia, la modalità X-MODE non è sufficiente a garantire sempre il pieno controllo del veicolo in qualunque condizione. Pur attivando la modalità X-MODE, ridurre sensibilmente la velocità del veicolo.**
- **Tutte le volte che vengono smontati i componenti delle sospensioni o dello sterzo oppure un assale da un veicolo, si raccomanda di far controllare il sistema ispezionato da un concessionario autorizzato SUBARU.**
- **Per garantire il corretto funzionamento della modalità X-MODE, osservare le seguenti precauzioni:**
  - **Tutte e quattro le ruote devono essere equipaggiate con pneumatici della stessa misura, tipo e marca. Inoltre i quattro pneumatici dovrebbero presentare lo stesso livello di usura.**
  - **La pressione dei pneumatici deve essere quella corretta, come è riportata sulla targhetta applicata sul montante della porta del veicolo.**
  - **Quando si sostituisce un pneumatico sgonfio, utilizzare esclusivamente la ruota di scorta temporanea indicata sull'etichetta della pressione dei pneumatici. Anche usando la ruota di scorta temporanea indicata, l'efficacia della modalità X-MODE è ridotta, e questo fattore dovrà essere tenuto in considerazione durante la guida in tali condizioni.**
- **Se la funzione di controllo della velocità in discesa è stata utilizzata di continuo a lungo, la temperatura dei dischi dei freni può aumentare e quindi la funzione verrà temporaneamente disabilitata. In tal caso la spia di indicazione del controllo della velocità in discesa si spegne. La funzione viene disabilitata quando la spia di indicazione del controllo della velocità in discesa si spegne.**

La modalità X-MODE è il sistema di controllo integrato del motore, della trazione integrale, del sistema Controllo Dinamiche del Veicolo e così via per la guida su strade in cattive condizioni. La modalità X-MODE consente di guidare con maggiore tranquillità anche su fondo stradale scivoloso, sia in salita che in discesa.

La modalità X-MODE presenta le funzioni descritte di seguito.

- **Funzione di controllo velocità in discesa:**

Utilizzando la funzione di controllo in discesa, è possibile mantenere il veicolo a una velocità di guida adeguata in discesa. Se la velocità del veicolo tende ad aumentare, si attiva il sistema di controllo dei freni per ridurla.

- **Controllo della capacità di guida:**

Questa modalità aumenta le prestazioni del veicolo in salita e la capacità di guida, e garantisce un'applicazione graduale della coppia per migliorare la manovrabilità del volante.

– CONTINUA –

■ Per attivare/disattivare X-MODE

Interruttore X-MODE (modelli con 2 modalità)

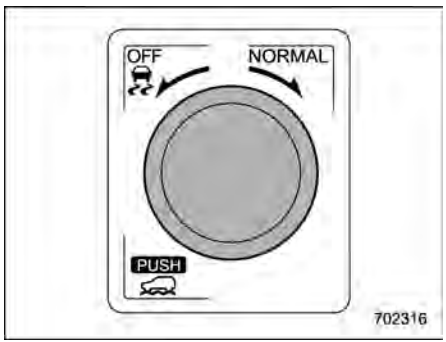

Interruttore X-MODE (modelli con 1 modalità)

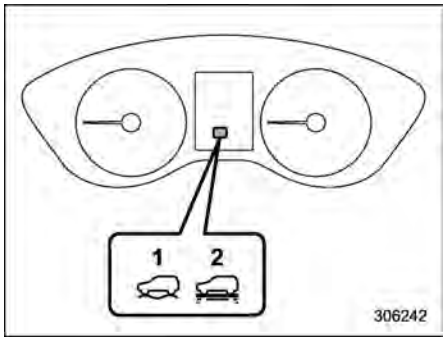

Indicatore X-MODE (modelli con 2 modalità)

1) Indicatore modalità D.SNOW/MUD
2) Indicatore modalità SNOW/DIRT

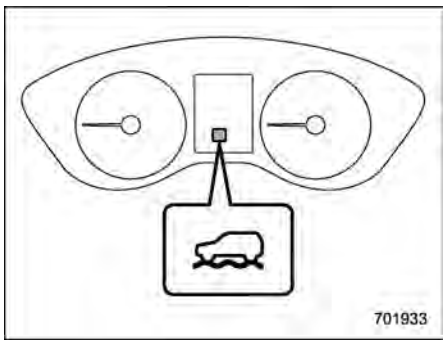

Indicatore X-MODE (modelli con 1 modalità)

▼ Attivare

Modelli con 2 modalità

Ruotare l'interruttore X-MODE a destra o a sinistra e selezionare SNOW/DIRT o D. SNOW/MUD.

Mentre la modalità X-MODE è attivata, l'indicatore X-MODE si accende.

Modelli con 1 modalità

Premere l'interruttore X-MODE. Mentre la modalità X-MODE è attivata, l'indicatore X-MODE si accende.

▼ Disattivare

Modelli con 2 modalità

Premere l'interruttore X-MODE. Se la modalità X-MODE è disattivata, l'indicatore X-MODE si spegne.

Modelli con 1 modalità

Premere l'interruttore X-MODE. Se la modalità X-MODE è disattivata, l'indicatore X-MODE si spegne.

NOTA

- **La modalità SNOW/DIRT è adatta per la guida su una strada innevata in cui i punti di contatto tra i pneumatici e la superficie della strada sono visibili, oppure per la guida su una strada non asfaltata.**
- **La modalità D.SNOW/MUD è adatta per la guida su una strada molto**

innevata in cui i punti di contatto tra i pneumatici e la superficie della strada non sono visibili, oppure per la guida su una strada fangosa.

- **Anche se si tenta di attivare la modalità X-MODE ruotando (modelli con 2 modalità) o premendo (modelli con 1 modalità) l'interruttore X-MODE quando il veicolo procede alla velocità di 20 km/h o più, la modalità X-MODE non sarà attivata. A questo punto, viene emesso un doppio segnale acustico.**
- **Se il veicolo raggiunge la velocità di 40 km/h o più mentre la modalità X-MODE è attiva, il cicalino suonerà una volta e la modalità X-MODE verrà disattivata. X-MODE si riattiva automaticamente quando la velocità del veicolo scende sotto i 35 km/h.**
- **Per i modelli con SI-DRIVE, se la modalità X-MODE è disattivata si passa alla modalità Intelligente (I) di SI-DRIVE.**
- **Per i modelli con SI-DRIVE, questa modalità non subirà conseguenze mentre la modalità X-MODE è attiva nonostante sia stato premuto l'interruttore SI-DRIVE. A questo punto, viene emesso un doppio segnale acustico.**
- **Quando il sistema e-BOXER è in funzione, la modalità X-MODE viene disattivata se si verifica una delle seguenti condizioni. In questo caso, non è possibile attivare X-MODE. Inoltre, per i modelli con SI-DRIVE, si attiva la modalità Intelligente (I) e non sarà possibile passare alle altre modalità.**
  - **La spia di indicazione di anomalia (spia Check Engine) è accesa.**
  - **La spia di avvertimento AT OIL TEMP lampeggia.**
  - **La spia di avvertimento ABS è accesa.**
  - **La spia di avvertimento Controllo Dinamiche del Veicolo è accesa.**
- **Nell'eventualità di un surriscaldamento del motore a causa di un aumento di temperatura del refrigerante motore, non sarà possibile attivare X-MODE. Anche mentre X-MODE è attivato, X-MODE si disattiva se la temperatura del refrigerante motore aumenta. In questo caso, per i modelli con SI-DRIVE, la modalità SI-DRIVE passa alla modalità Intelligente (I).**
- **Non è possibile attivare la modalità X-MODE quando il sistema e-BOXER non è in funzione perché la funzione di controllo velocità in discesa non è attivata.**

■ Funzione di controllo velocità in discesa

La funzione di controllo velocità in discesa è in standby quando la modalità X-MODE è attiva e la velocità del veicolo è inferiore a circa 20 km/h.

Tale funzione è operativa quando la velocità del veicolo è inferiore a circa 20 km/h e il rapporto di apertura dell'acceleratore è inferiore a circa il 10%.

La funzione si disattiva quando la velocità del veicolo sale oltre i 20 km/h e si preme il pedale dell'acceleratore.

⚠ ATTENZIONE

La forza frenante della funzione di controllo velocità in discesa potrebbe non essere sufficiente se occorre una maggiore potenza (ad es. quando si traina un rimorchio).

NOTA

- **È possibile variare la velocità del veicolo agendo sul pedale del freno o sul pedale dell'acceleratore anche mentre è attiva la funzione di controllo della velocità in discesa.**
- **Se mentre è attiva la funzione di controllo della velocità in discesa si frena, si accende la spia di avve-**

– CONTINUA –

rtimento del sistema frenante.

- **La funzione di controllo della velocità in discesa può essere utilizzata a prescindere dalla pendenza della strada.**
- **La funzione di controllo della velocità in discesa si può considerare normale nelle condizioni riportate di seguito.**
  - **– Quando la funzione di controllo della velocità in discesa è operativa, si avverte brevemente un rumore di funzionamento proveniente dal vano motore.**
  - **– La sensazione che si ha quando si preme il pedale del freno mentre è operativa la funzione di controllo della velocità in discesa è diversa (pedale più duro del solito, ecc.).**

▼ **Spia di indicazione sistema di controllo velocità in discesa**

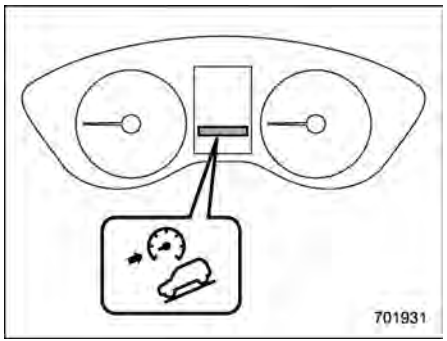

Questa spia si accende mentre la funzione di controllo della velocità in discesa è in standby. Mentre la funzione è attiva, lampeggia. Si spegne quando la funzione è disabilitata. Se la funzione passa da operativa a non operativa, si spegne quando la velocità del veicolo raggiunge circa 30 km/h.

7-13. Sistema di monitoraggio pressione dei pneumatici (TPMS) (se in dotazione)

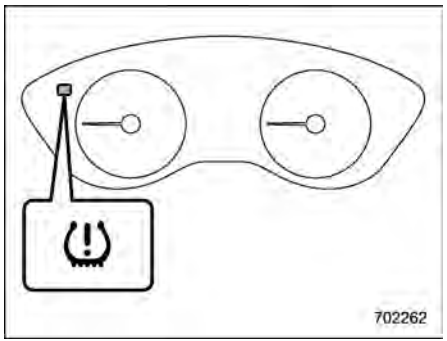

Spia di avvertimento bassa pressione dei pneumatici

Il sistema di monitoraggio della pressione dei pneumatici fornisce al conducente un messaggio di avvertenza tramite l'invio di un segnale da un sensore installato in ciascuna ruota quando viene rilevata una pressione dei pneumatici notevolmente ridotta rispetto alla modalità TPMS selezionata. Fare riferimento a "Spia di avvertimento bassa pressione dei pneumatici" ☞P206.

Il sistema di monitoraggio della pressione dei pneumatici si attiverà solo quando il veicolo procede a velocità superiori a 40

km/h. Inoltre, questo sistema potrebbe non reagire immediatamente ad un improvviso calo di pressione dei pneumatici (ad esempio, una foratura causata dal passaggio su un oggetto appuntito).

⚠ AVVERTENZA

- **Se la spia di avvertimento bassa pressione dei pneumatici si illumina durante la guida, non frenare mai improvvisamente. Eseguire invece la seguente procedura. In caso contrario potrebbero verificarsi incidenti che possono causare seri danni al veicolo e ferite gravi alle persone.**
  - **(1) Continuare a avanzare in rettilineo diminuendo progressivamente la velocità.**
  - **(2) Accostare la vettura lentamente in un luogo sicuro.**
  - **(3) Ad eccezione dei modelli per Brasile/Ucraina: Controllare la pressione di tutti e quattro i pneumatici e regolarla sul valore più appropriato dei tre valori di pressione dei pneumatici A FREDDO (normale, carico o traino) indicati sull'apposita etichetta applicata sul montante della porta lato conducente.**
  - **(4) Modelli per Brasile/Ucraina: Controllare la pressione di tutti e quattro i pneumatici e regolarla sul valore più appropriato dei due valori di pressione dei pneumatici A FREDDO (normale o carico) indicati sull'apposita etichetta applicata sul montante della porta lato conducente.**

Anche nel caso in cui il veicolo sia guidato su una distanza molto breve, i pneumatici si riscaldano e la loro pressione aumenta di conseguenza. Attendere che i pneumatici si raffreddino completamente prima di regolare le loro pressioni sui valori standard riportati sull'etichetta della pressione dei pneumatici. Fare riferimento a "Pneumatici e ruote" ☞P523. Il sistema di monitoraggio della pressione dei pneumatici non funziona quando il veicolo è fermo. Dopo avere regolato le pressioni dei pneumatici, aumentare la velocità del veicolo ad almeno 40 km/h per permettere al sistema TPMS di avviare un nuovo controllo delle pressioni di gonfiaggio dei pneumatici. Se la pressione dei pneumatici è al di sopra della soglia di pressione insufficiente, la spia di avvertimento bassa pressione dei pneumatici dovrà spegnersi entro pochi minuti.

Se questa spia si accende ancora durante la guida dopo aver regolato la pressione dei pneumatici, un pneumatico potrebbe essere seriamente danneggiato ed essere soggetto a una repentina perdita d'aria. Nel caso di un pneumatico completamente a terra, sostituirlo con la ruota di scorta non appena possibile.

- **Quando è montata la ruota di scorta o un cerchio della ruota viene sostituito senza trasferire l'originale sensore di pressione/trasmettitore, la spia di avvertimento bassa pressione dei pneumatici si illumina fissa dopo aver lampeggiato per circa un minuto. Ciò indica che il TPMS non è in grado di controllare tutte le quattro ruote. Si raccomanda di rivolgersi al proprio concessionario SUBARU al più presto possibile per la sostituzione dei pneumatici e dei sensori e/o per il ripristino del sistema.**
- **Quando si ripara un pneumatico con liquido sigillante, la valvola e**

– CONTINUA –

il trasmettitore di avvertenza della pressione dei pneumatici potrebbero non funzionare correttamente. Se si usa un sigillante liquido, si raccomanda di contattare il concessionario SUBARU più vicino o un'altra officina qualificata il più presto possibile. Assicurarsi di sostituire la valvola e il trasmettitore di avvertenza della bassa pressione dei pneumatici quando si sostituisce il pneumatico. È possibile riutilizzare la ruota se non è danneggiata e se il sigillante residuo viene pulito adeguatamente. Se la spia si illumina fissa dopo aver lampeggiato per circa un minuto, si consiglia di contattare immediatamente un concessionario SUBARU per far controllare il sistema.

⚠ ATTENZIONE

Non mettere pellicole metalliche o un qualsiasi oggetto metallico all'interno del vano di carico. Ciò potrebbe causare una scarsa ricezione dei segnali provenienti dai sensori di pressione dei pneumatici, e il sistema di monitoraggio della pressione dei pneumatici non funzionerà correttamente.

■ Schermata TPMS (se in dotazione)

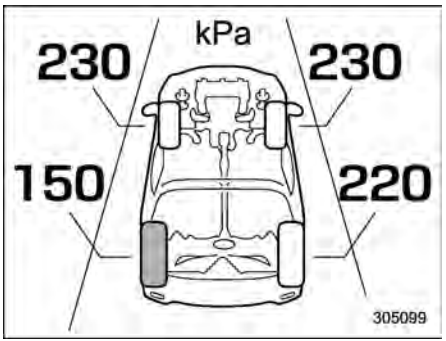

Mostra la pressione di ciascun pneumatico. Fare riferimento a "Schermate di base" ☞P228.

■ Impostazione della modalità TPMS

Prima di mettersi in marcia, assicurarsi che la modalità TPMS sia impostata su quella più appropriata in base alle condizioni di carico del veicolo.

Impostare una modalità nelle seguenti condizioni.

- Quando il veicolo è fermo
- Quando l'interruttore di accensione è in posizione "ON"

In base ai dati tecnici del veicolo, questo potrebbe essere dotato di 2 o 3 tipi di impostazione della modalità TPMS.

NOTA

Quando sono presenti 2 etichette della pressione dei pneumatici (normale e carico) sul montante della porta del conducente, non utilizzare queste impostazioni TPMS3. Fare riferimento a "Pneumatici e ruote" ☞P523.

▼ Display strumento combinato

TPMS1:	Modalità normale	
TPMS2:	Modalità di caricamento	
TPMS3:	Modalità di traino	

▼ Selezione modalità TPMS

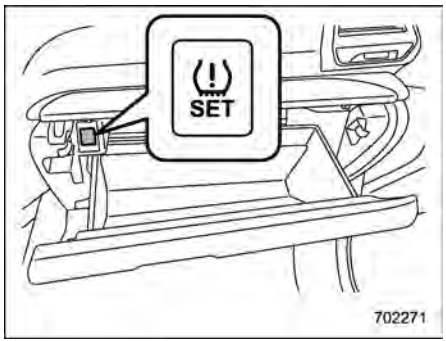

Modelli con guida a sinistra

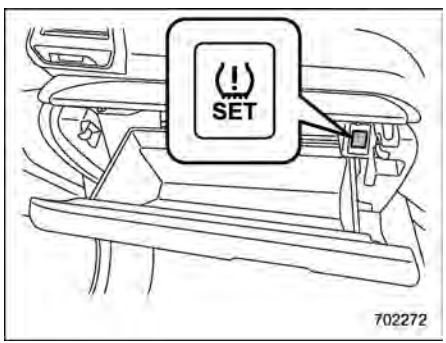

Modelli con guida a destra

1. Se viene visualizzato il contachilometri parziale nello strumento combinato, premere e tenere premuto l'interruttore di impostazione del sistema TPMS (per circa 3 secondi). L'attuale modalità TPMS sarà visualizzata sul display contachilometri parziale e potrà essere modificata.

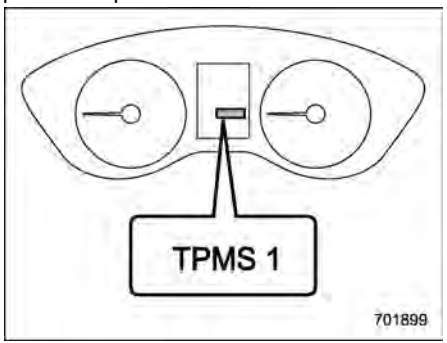

2. Premere brevemente l'interruttore di impostazione TPMS per cambiare la modalità. La modalità cambia nel seguente ordine.

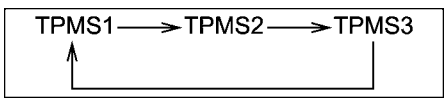

NOTA

Quando sono presenti 2 etichette della pressione dei pneumatici (normale e carico) sul montante della porta del conducente, non utilizzare queste impostazioni TPMS3. Fare riferimento a "Pneumatici e ruote" ☞P523.

3. Quando viene visualizzata la modalità desiderata, premere e tenere premuto l'interruttore (per circa 3 secondi) per confermare l'impostazione. Una volta completata l'impostazione, viene visualizzato il messaggio di conferma.

Esempio:

Se si seleziona TPMS 3, sarà visualizzato "TPMS 3 SET".

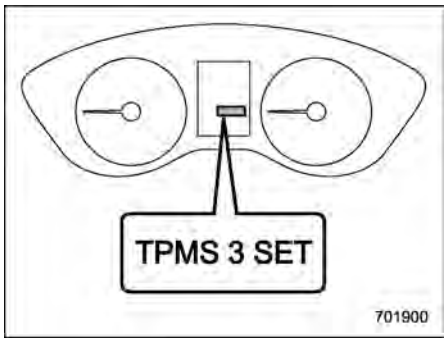

In seguito alla visualizzazione della modalità TPMS, apparirà nuovamente il contachilometri parziale.

NOTA

Se non viene eseguita alcuna operazione mentre è attiva la selezione della modalità TPMS, il display torna a visualizzare il contachilometri parziale

– CONTINUA –

dopo circa 10 secondi.
Cambiare la modalità TPMS in base alla pressione specificata riportata sull'etichetta della pressione di gonfiaggio dei pneumatici.

7-14. Come parcheggiare il veicolo

⚠ AVVERTENZA

- **Non lasciare mai a bordo bambini o animali incustoditi. Potrebbero infatti mettere in funzione involontariamente il veicolo e procurare lesioni a se stessi e ad altri. Inoltre, in giorni molto caldi o assolati, la temperatura in un veicolo chiuso può aumentare notevolmente e provocare gravi lesioni o la morte del bambino.**
- **Non parcheggiare il veicolo sopra materiali infiammabili come erba secca, carta o stracci che possono facilmente incendiarsi in vicinanza dei componenti dell'impianto di scarico quando questi sono bollenti.**
- **Assicurarsi di spegnere il sistema e-BOXER se ci si ferma a dormire nell'abitacolo. Se i gas di scarico entrano nell'abitacolo possono causare la morte di chi è a bordo per effetto del monossido di carbonio (CO) in essi contenuto.**

■ Freno di stazionamento elettronico

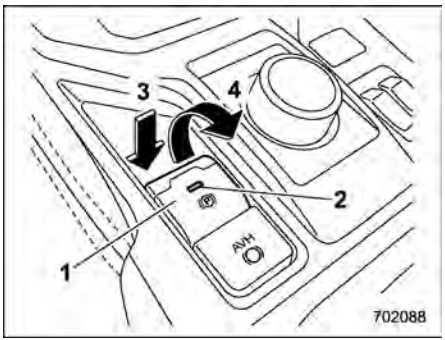

Modelli con guida a sinistra

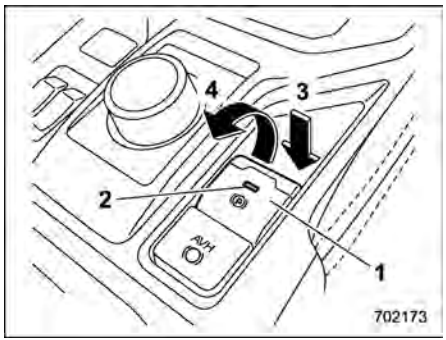

Modelli con guida a destra

1) Interruttore del freno di stazionamento elettronico
2) Spia di indicazione
3) Rilasciare il freno di stazionamento elettronico
4) Inserire il freno di stazionamento elettronico

⚠ AVVERTENZA

- **Prima di uscire dal veicolo, accertarsi di aver spento l'interruttore di accensione. In caso contrario il freno di stazionamento potrebbe disinserirsi con conseguenti possibili incidenti.**
- **Se si accende la spia di avvertimento del freno di stazionamento elettronico, il sistema del freno di stazionamento elettronico può essere difettoso. Arrestare immediatamente il veicolo in un luogo sicuro, sistemare dei ceppi bloccaruote per prevenire movimenti del veicolo e rivolgersi ad un concessionario SUBARU.**

⚠ ATTENZIONE

- **Se il sistema del freno di stazionamento elettronico presenta un malfunzionamento e non è possibile azionare il freno di stazionamento, si raccomanda di rivolgersi immediatamente ad un concessionario SUBARU per un controllo. Se si parcheggia il veicolo in queste condizioni, procedere come segue.**
  - **Arrestare il veicolo in piano.**
  - **Portare la leva del selettore nella posizione "P". Se non è possibile spostare la leva del selettore in posizione "P", occorre disattivare il blocco innesti. Fare riferimento a "Funzione shift-lock" ☞P366.**
  - **Sistemare dei ceppi bloccaruote per prevenire movimenti del veicolo.**
- **Non guidare mai con il freno di stazionamento inserito. Farlo potrebbe causare un'usura non necessaria delle pastiglie dei freni. Prima di partire, assicurarsi sempre che il freno di stazionamento sia stato disinserito e che la spia di indicazione del freno di stazionamento elettronico sia spenta.**
- **L'effetto frenante del freno di stazionamento elettronico potrebbe non essere sufficiente quando è necessario un forte effetto frenante (ad esempio quando si parcheggia su una salita ripida con un rimorchio al traino).**

Il veicolo è fornito di freno di stazionamento elettronico. È possibile inserire/rilasciare il freno di stazionamento elettronico utilizzando l'interruttore del freno di stazionamento.

Per inserirlo: tirare l'interruttore del freno di stazionamento elettronico verso l'alto.

Per rilasciarlo: premere con decisione l'interruttore del freno di stazionamento elettronico mentre l'interruttore di accensione è in posizione "ON" e il pedale del freno è premuto.

– CONTINUA –

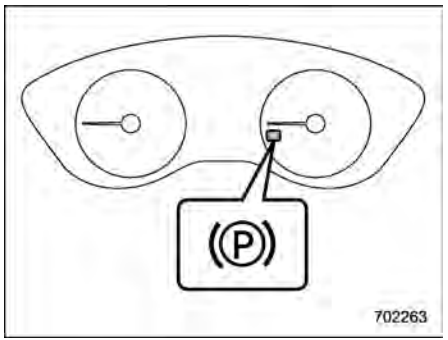

Spia di indicazione del freno di stazionamento elettronico

Se il freno di stazionamento viene inserito con l'interruttore di accensione in posizione "ON", si illuminano le seguenti spie di indicazione.

- La spia di indicazione sull'interruttore del freno di stazionamento elettronico
- La spia di indicazione del freno di stazionamento elettronico sullo strumento combinato (per i dettagli, fare riferimento a "Spia di indicazione del freno di stazionamento elettronico" ☞P211).

NOTA

- **Se si preme l'interruttore del freno di stazionamento elettronico nelle seguenti condizioni, il freno di stazionamento non viene rilasciato.**
  - **– L'interruttore di accensione è in posizione "ACC" o "OFF".**
  - **– Non si sta premendo il pedale del freno.**
- **Il sistema del freno di stazionamento elettronico si avvale di motorini per l'azionamento del freno. È quindi possibile avvertire il rumore di funzionamento dei motorini all'inserimento o al rilascio del freno di stazionamento. Verificare che all'inserimento o al rilascio del freno di stazionamento si senta il rumore di funzionamento del motorino. Inoltre i suoni dei motorini sono udibili quando si aziona la leva del selettore o si preme il pedale del freno. Non si tratta di un difetto. Il suono si manifesta quando il sistema del freno di stazionamento elettronico controlla automaticamente i motorini.**
- **Se si aziona l'interruttore del freno di stazionamento elettronico nelle seguenti condizioni, viene emesso un segnale acustico e la spia di indicazione del freno di stazionamento elettronico lampeggia.**
  - **– Quando il sistema freno di stazionamento elettronico presenta un'anomalia.**
  - **– Quando il funzionamento del freno di stazionamento elettronico è temporaneamente impossibile.**
- **Se si aziona il freno di stazionamento elettronico in presenza di una qualsiasi delle condizioni seguenti, è possibile che il segnale acustico di funzionamento del freno di stazionamento elettronico venga udito vari minuti dopo l'accensione della spia di indicazione del freno di stazionamento elettronico. Questo non è comunque indice di malfunzionamento.**
  - **– Il freno di stazionamento si surriscalda.**
  - **– Il veicolo è parcheggiato su una forte pendenza.**
  - **– Si aziona l'interruttore del freno di stazionamento elettronico dopo che l'interruttore di accensione è stato disattivato.**
- **Se si utilizza il freno di stazionamento elettronico nelle condizioni seguenti, è possibile che la spia di indicazione del freno di stazionamento elettronico lampeggi.**
  - **– Il freno di stazionamento si surriscalda.**
  - **– Il veicolo è fermo su una forte pendenza.**

Il freno di stazionamento elettronico funzionerà anche in questi casi. Utilizzare comunque i ceppi bloccaruote perché il veicolo potrebbe spostarsi.

▼ Funzione di rilascio automatico mediante il pedale dell'acceleratore

Il sistema del freno di stazionamento elettronico prevede una funzione di rilascio automatico. Il freno di stazionamento verrà rilasciato automaticamente all'azionamento del pedale dell'acceleratore. La funzione di rilascio automatico non funziona tuttavia nelle seguenti condizioni.

- Presenza di una porta aperta.
- Cintura di sicurezza del conducente non allacciata.
- La leva del selettore è in posizione "P" o "N".

Se il freno di stazionamento viene rilasciato automaticamente, la spia di indicazione del freno di stazionamento elettronico e la spia di indicazione sull'interruttore del freno di stazionamento elettronico si spengono.

NOTA

Mentre si tira l'interruttore del freno di stazionamento elettronico verso l'alto, il freno di stazionamento non verrà rilasciato automaticamente neanche se il pedale dell'acceleratore è premuto.

▼ Funzione Auto Vehicle Hold

La funzione Auto Vehicle Hold mantiene automaticamente il veicolo fermo anche dopo il rilascio del pedale del freno se il veicolo è completamente arrestato, ad esempio a un semaforo.

⚠ AVVERTENZA

- **Non utilizzare la funzione Auto Vehicle Hold su una salita ripida o su una strada sdrucciolevole. Il veicolo potrebbe muoversi anche quando si utilizza la funzione Auto Vehicle Hold, causando lesioni gravi o incidenti.**
- **Non utilizzare la funzione Auto Vehicle Hold per parcheggiare il veicolo. Il veicolo potrebbe muoversi in modo imprevisto, causando lesioni gravi o incidenti. Assicurarsi di spostare la leva del selettore in posizione "P" e inserire il freno di stazionamento nei seguenti casi.**
  - **– Quando si parcheggia il veicolo.**
  - **– Quando i passeggeri stanno entrando nel o uscendo dal veicolo.**
  - **– Quando si sta caricando o scaricando qualcosa.**
- **Quando si utilizza la funzione Auto Vehicle Hold, non rilasciare il pedale del freno prima che l'indicatore di funzionamento Auto Vehicle Hold si sia illuminato. Il veicolo potrebbe muoversi in modo imprevisto, causando lesioni gravi o incidenti.**
- **Disattivare la funzione Auto Vehicle Hold nei seguenti casi. In caso contrario il veicolo potrebbe muoversi in modo imprevisto, causando lesioni gravi o incidenti.**
  - **– Quando si lava il veicolo in un lavaggio automatico**
  - **– Quando si asciuga il veicolo**

⚠ ATTENZIONE

Quando si arresta il veicolo in forte pendenza con la funzione Auto Vehicle Hold attiva, è possibile che il freno di stazionamento elettronico venga inserito automaticamente. Quindi, la spia di indicazione del freno di stazionamento elettronico

– CONTINUA –

lampeggia. In tal caso, premere e tenere premuto il pedale del freno mentre si arresta il veicolo. In caso contrario il veicolo potrebbe muoversi.

NOTA

Si consiglia di attivare la funzione Auto Vehicle Hold quando si arresta il veicolo su una superficie inclinata. Se la funzione Auto Vehicle Hold viene spenta, il veicolo potrebbe muoversi all'indietro quando si parte.

▽ **Per attivare/disattivare la funzione Auto Vehicle Hold**

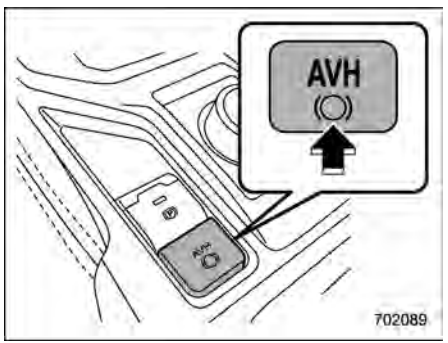

Interruttore Auto Vehicle Hold (modelli con guida a sinistra)

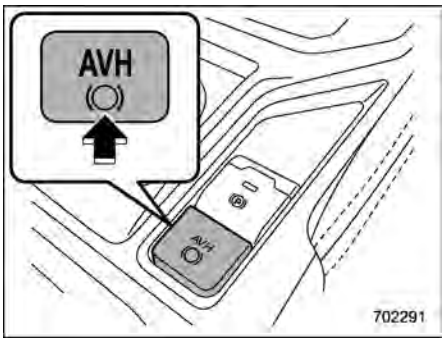

Interruttore Auto Vehicle Hold (modelli con guida a destra)

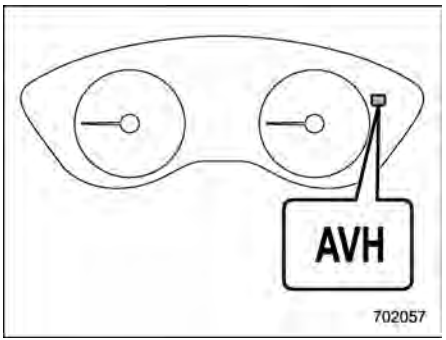

Spia di indicazione Auto Vehicle Hold ON

Per attivare:

Premere l'interruttore Auto Vehicle Hold quando la spia di indicazione Auto Vehicle Hold ON si spegne. Quindi, la spia di indicazione Auto Vehicle Hold ON si illumina.

Anche dopo avere attivato la funzione Auto Vehicle Hold, questa si disattiverà automaticamente quando l'interruttore di accensione viene portato in posizione "OFF". La funzione rimane spenta se l'interruttore di accensione torna in posizione "ON".

Per disattivare:

Premere l'interruttore Auto Vehicle Hold quando la spia di indicazione Auto Vehicle Hold ON si illumina. Dopodiché la spia di indicazione Auto Vehicle Hold ON si spegne.

NOTA

- **Se il sistema freno di stazionamento elettronico presenta un'anomalia mentre la funzione Auto Vehicle Hold è attiva, viene emesso un segnale acustico, la spia di indicazione Auto Vehicle Hold ON si spegne e la spia di avvertimento del sistema frenante si accende.**
- **Se si preme e si tiene premuto l'interruttore Auto Vehicle Hold per più di 30 secondi, la spia di indicazione Auto Vehicle Hold ON si spegne e il sistema ignora qualsiasi ulteriore pressione dell'interruttore. Per attivare di**

nuovo la funzione, riavviare il sistema e-BOXER.

● Se la funzione Auto Vehicle Hold è disattivata e presenta un'anomalia, se si preme l'interruttore Auto Vehicle Hold viene emesso un segnale acustico.

▽ Per attivare la funzione Auto Vehicle Hold

Arrestare il veicolo premendo il pedale del freno quando tutte le seguenti condizioni sono soddisfatte. La funzione Auto Vehicle Hold viene quindi attivata.

- La porta del conducente è chiusa.
- La cintura di sicurezza del conducente è allacciata.
- La leva del selettore è in una posizione diversa da "P".

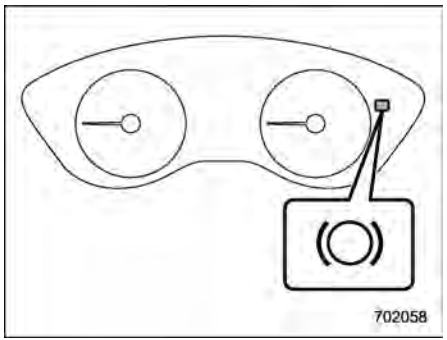

Spia di indicazione funzionamento Auto Vehicle Hold

Mantenendo il veicolo arrestato con la funzione Auto Vehicle Hold, la spia di indicazione funzionamento Auto Vehicle Hold si illumina.

▽ Per disattivare la funzione Auto Vehicle Hold

Eseguire una delle seguenti operazioni per disattivare la funzione Auto Vehicle Hold.

- Premere il pedale dell'acceleratore.
- Premere di nuovo il pedale del freno.
- Inserire il freno di stazionamento elettronico.
- Portare la leva del selettore in posizione "P" con il pedale del freno premuto.
- Premere l'interruttore Auto Vehicle Hold con il pedale del freno premuto (la funzione Auto Vehicle Hold viene disattivata).

Quando si disattiva la funzione Auto Vehicle Hold, la spia di indicazione funzionamento Auto Vehicle Hold si spegne.

Nelle seguenti condizioni la funzione Auto Vehicle Hold viene disattivata automaticamente e il freno di stazionamento elettronico viene inserito automaticamente.

- La funzione Auto Vehicle Hold è stata attiva per 10 minuti.
- La cintura di sicurezza del conducente non è allacciata.
- La porta lato conducente viene aperta.
- L'interruttore di accensione viene ruotato nella posizione "OFF".
- Il veicolo è fermo su una forte pendenza.
- La funzione Auto Vehicle Hold presenta un'anomalia.

In questi casi la spia di indicazione funzionamento Auto Vehicle Hold si spegne e la spia di indicazione del freno di stazionamento elettronico si illumina.

▽ Suggerimenti

- Quando il freno di stazionamento elettronico viene inserito automaticamente con il veicolo mantenuto fermo dalla

– CONTINUA –

funzione Auto Vehicle Hold, rilasciare il freno di stazionamento elettronico eseguendo una delle seguenti operazioni prima di riavviarlo. Dopodiché assicurarsi che la spia di indicazione del freno di stazionamento elettronico sia spenta.

– Premere il pedale dell'acceleratore con la cintura di sicurezza del conducente allacciata e con le porte chiuse.

– Premere l'interruttore del freno di stazionamento elettronico con il pedale del freno premuto.

- In determinate condizioni, inclusa un'anomalia della funzione Auto Vehicle Hold, viene emesso un cicalino di avvertimento e viene visualizzato un messaggio di avvertimento sul display strumento combinato (LCD a colori). Tutti i messaggi di avvertimento devono essere seguiti rigorosamente.
- Su una strada in forte pendenza il veicolo non può essere mantenuto fermo dalla funzione Auto Vehicle Hold. In tal caso premere e tenere premuto il pedale del freno.
- Se si arresta il veicolo in forte pendenza con la funzione Auto Vehicle Hold attivata, è possibile che il freno di stazionamento elettronico venga inserito automaticamente dopo l'arresto e che la spia di indicazione del freno di stazionamento elettronico lampeggi. In tal caso premere e tenere premuto il pedale del freno mentre si arresta il veicolo. In caso contrario il veicolo potrebbe muoversi. Per uscire dal veicolo, arrestare il veicolo in piano e inserire il freno di stazionamento elettronico.
- Se la spia di indicazione Auto Vehicle Hold ON non si illumina anche dopo aver premuto l'interruttore Auto Vehicle Hold avendo soddisfatto le condizioni di funzionamento, è possibile che la funzione presenti un'anomalia. Si raccomanda di rivolgersi a un Concessionario SUBARU per un controllo.
- È possibile sentire un suono mentre la funzione Auto Vehicle Hold mantiene il veicolo fermo. Ciò è normale e non indica un'anomalia.
- Mentre il veicolo viene mantenuto fermo dalla funzione Auto Vehicle Hold il pedale del freno potrebbe risultare indurito. Non si tratta tuttavia di un difetto.
- La funzione Auto Vehicle Hold o l'arresto automatico del motore potrebbe non funzionare se il pedale del freno non viene premuto con forza in fase di arresto del veicolo.
- L'arresto automatico del motore si aziona anche quando si verificano le condizioni per il suo funzionamento.
- Quando si utilizza la funzione Auto Vehicle Hold, premere con forza il pedale del freno. In caso contrario la funzione Auto Vehicle Hold potrebbe non funzionare.
- Se l'interruttore Auto Vehicle Hold viene premuto e tenuto premuto per più di 30 secondi, la spia di indicazione Auto Vehicle Hold ON si spegne e viene ignorata qualsiasi ulteriore operazione dell'interruttore. Per ripristinare il funzionamento dell'interruttore, portare l'interruttore di accensione in posizione "OFF" e quindi in posizione "ON".

▼ Freno di emergenza

⚠ ATTENZIONE

Usare questo freno soltanto in caso di emergenza. In caso di eccessivo impiego del freno di emergenza, i componenti dei freni si usurano più rapidamente, oppure i freni potrebbero non funzionare correttamente a causa del surriscaldamento dei freni delle ruote posteriori.

NOTA

Durante l'uso del freno di emergenza, la spia di indicazione del freno di stazionamento elettronico e la spia di indicazione sull'interruttore del freno di stazionamento elettronico si illuminano e

viene emesso un segnale acustico.

Se il freno a pedale non funziona, è possibile arrestare il veicolo tirando ininterrottamente l'interruttore del freno di stazionamento elettronico.

Mentre si applica il freno di emergenza, la spia di indicazione del freno di stazionamento elettronico e la spia sull'interruttore del freno di stazionamento elettronico si illuminano e viene emesso un segnale acustico.

▼ **Avvertimento del sistema del freno di stazionamento elettronico**

⚠ ATTENZIONE

Se la spia di indicazione del freno di stazionamento elettronico lampeggia, è possibile che il sistema del freno di stazionamento elettronico sia difettoso. Arrestare immediatamente il veicolo nel più vicino luogo sicuro e rivolgersi ad un concessionario SUBARU.

Se si verifica un'anomalia nel sistema del freno di stazionamento elettronico, la spia di avvertimento del sistema frenante si accende. Fare riferimento a "Spia di avvertimento del sistema frenante (in rosso)" ☞P210.

■ Consiglio per parcheggiare

Quando si parcheggia il veicolo eseguire sempre le seguenti operazioni.

- Inserire il freno di stazionamento.
- Portare la leva del selettore in posizione "P" (Parcheggio).

Non fare mai affidamento solo sulla frizione meccanica del cambio per tenere fermo il veicolo.

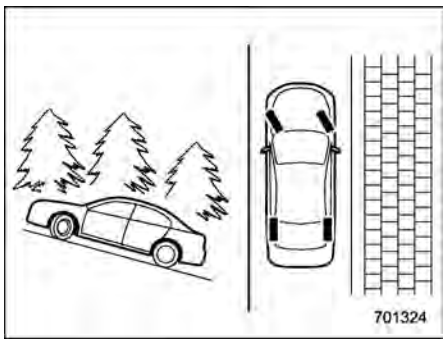

In caso di parcheggio in pendenza, girare sempre le ruote. In salita girare le ruote anteriori verso l'esterno.

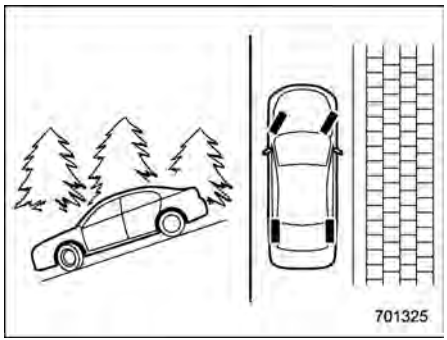

In discesa girare le ruote anteriori verso l'interno.

7-15. Sistema di assistenza per le partenze in salita

⚠ ATTENZIONE

- **Questo sistema aiuta il conducente in fase di partenza su strade in salita. Per evitare incidenti, quando si parcheggia il veicolo in pendenza inserire sempre saldamente il freno di stazionamento. Nell'inserire il freno di stazionamento, verificare che il veicolo resti fermo quando si rilascia il pedale del freno.**
- **Non portare l'interruttore di accensione in posizione "OFF" quando il sistema di assistenza per le partenze in salita è in funzione. Il sistema di assistenza per le partenze in salita si disattiverà, provocando un incidente.**

Il sistema di assistenza per le partenze in salita è un dispositivo che semplifica le seguenti operazioni del veicolo.

1) Partenza in salita in avanti
2) Partenza in retromarcia in salita
A) Pedale del freno

In entrambi questi casi il sistema di assistenza per le partenze in salita si aziona nella seguente condizione.

- Quando il veicolo si è fermato con il pedale del freno premuto.

Dopo il rilascio del pedale del freno, l'effetto frenante viene mantenuto temporaneamente (per circa 2 secondi) dal dispositivo di assistenza per le partenze in salita. Il conducente è quindi in grado di avviare il veicolo come se fosse in pianura, agendo semplicemente sul pedale dell'acceleratore.

Se a pedale del freno rilasciato l'effetto frenante del sistema di assistenza per le partenze in salita non è sufficiente, premere nuovamente a fondo il pedale del freno.

Il sistema di assistenza per le partenze in salita non si attiva se la pendenza è molto lieve. Inoltre il sistema non si attiva nei seguenti casi.

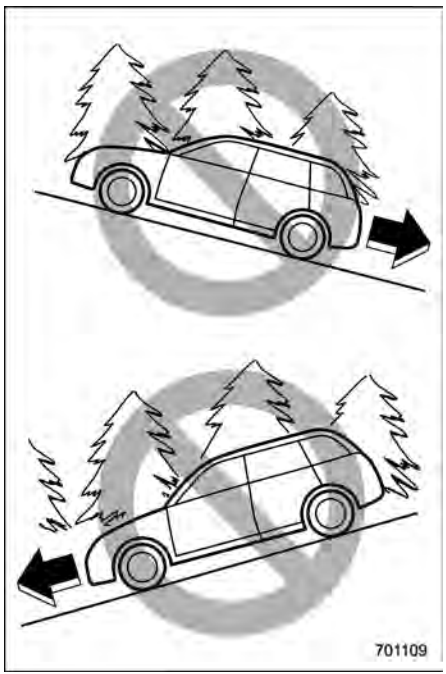

- Quando si parte in retromarcia con la parte anteriore del veicolo rivolta verso la salita
- Quando si parte in avanti con la parte anteriore del veicolo rivolta verso la discesa

- Mentre il freno di stazionamento è inserito
- Mentre l'interruttore di accensione è in posizione "ACC" o "OFF"
- Mentre la spia di avvertimento Controllo Dinamiche del Veicolo è accesa. Fare riferimento a "Spia di avvertimento Controllo Dinamiche del Veicolo/Spia di indicazione funzionamento Controllo Dinamiche del Veicolo" ☞P209.

In caso di partenza in retromarcia e di utilizzazione del sistema di assistenza per le partenze in salita può essere avvertito un leggero effetto frenante anche dopo che viene rilasciato il pedale del freno.

⚠ ATTENZIONE

La forza frenante del sistema di assistenza per le partenze in salita potrebbe non essere sufficiente se occorre una maggiore potenza (ad es. quando si traina un rimorchio).

NOTA

Inoltre si può avvertire un leggero colpo quando il veicolo inizia a muoversi dopo aver effettuato una retromarcia.

7-16. Rilevamento veicolo posteriore Subaru (SRVD) (se in dotazione)

Il rilevamento veicolo posteriore Subaru (SRVD) è costituito da radar di svolta posteriore con rilevamento punto cieco, assistenza cambio corsia e avviso traffico in attraversamento posteriore.

Queste funzioni permettono al sistema di rilevare oggetti o veicoli posteriormente e richiamare l'attenzione del conducente durante il cambio di corsia o la guida in retromarcia.

⚠ AVVERTENZA

Il conducente è responsabile per la guida sicura. Assicurarsi sempre di controllare visivamente l'area circostante quando si cambia corsia o in retromarcia.

Il sistema è progettato per assistere il conducente nel cambio di corsia o in retromarcia in sicurezza attraverso il monitoraggio delle aree laterali e posteriore del veicolo. Tuttavia, non ci si può affidare solamente a questo sistema per garantire la sicurezza durante il cambio di corsia o la retromarcia. Un eccesso di

– CONTINUA –

fiducia in questo sistema può causare incidenti e gravi lesioni o morte. Dal momento che il funzionamento del sistema ha varie limitazioni, il lampeggio o l'accensione della spia di indicazione di avvicinamento SRVD potrebbe essere ritardato o non funzionare affatto anche quando un veicolo è presente in una corsia vicina o si avvicina da un lato.

Il conducente ha la responsabilità di prestare attenzione alle aree posteriore e laterali del veicolo.

■ Caratteristiche del sistema

NOTA

Il sensore radar SRVD è approvato secondo le leggi relative alle onde radio di ciascun Paese. Per i dettagli, fare riferimento a "Informazioni tecniche" ☞P621.

SRVD è costituito dalle seguenti funzioni:

- Rilevare un veicolo in un punto cieco in una corsia adiacente o un veicolo in avvicinamento ad alta velocità durante la guida del veicolo (Rilevamento punto cieco e assistenza cambio corsia)
- Rilevare un veicolo che si avvicina da destra o da sinistra durante la retromarcia del veicolo (avviso traffico in attraversamento posteriore)

Il sistema utilizza sensori radar posteriori per le seguenti caratteristiche.

▼ Rilevamento zone morte (BSD)

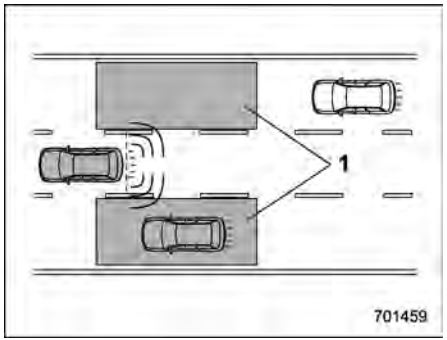

1) Raggio d'azione

Il sistema avvisa il conducente di pericoli come segue.

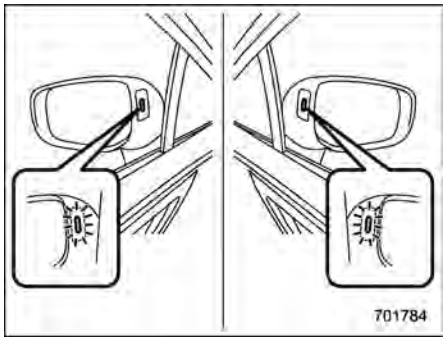

Spia di indicazione avvicinamento SRVD

- Se il sistema rileva la presenza di un veicolo nel punto cieco, la spia (o le spie) di indicazione di avvicinamento SRVD sullo specchietto retrovisore esterno (o sugli specchietti retrovisori esterni) si illumina (si illuminano).
- Se il conducente aziona la leva degli indicatori di direzione dal lato in cui si sta illuminando la spia di indicazione di avvicinamento SRVD, il sistema lo avverte del pericolo facendo lampeggiare la spia di indicazione di avvicinamento SRVD corrispondente.

▼ Assistenza per cambio corsia (LCA)

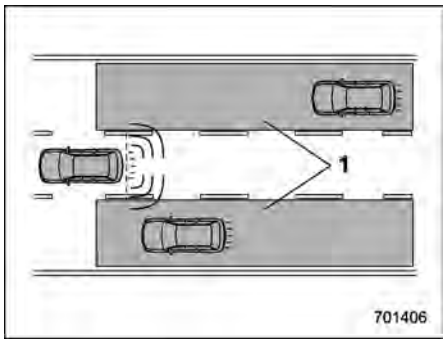

1) Raggio d'azione

Il sistema avvisa il conducente di pericoli come segue.

- Se il sistema rileva la presenza di un veicolo in avvicinamento ad alta velocità nelle corsie vicine, la spia (o le spie) di indicazione di avvicinamento SRVD sullo specchietto (o specchietti) retrovisore esterno si illumina (si illuminano).
- Se il conducente aziona la leva degli indicatori di direzione dal lato in cui si sta illuminando la spia di indicazione di avvicinamento SRVD, il sistema lo avverte del pericolo facendo lampeggiare la spia di indicazione di avvicinamento SRVD corrispondente.

▼ Avviso traffico in attraversamento posteriore (RCTA)

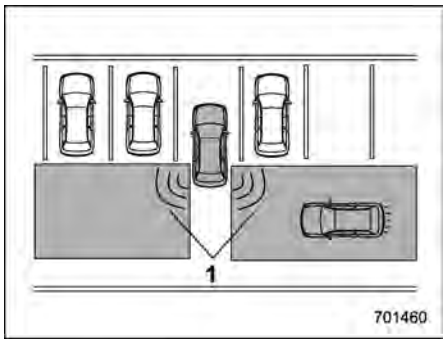

1) Raggio d'azione

Il sistema notifica il conducente di un altro veicolo in avvicinamento da un lato durante la guida in retromarcia. Questa caratteristica aiuta il conducente a controllare l'area posteriore e quelle laterali del veicolo durante il movimento in retromarcia.

Se il sistema rileva un veicolo in avvicinamento da un lato durante il movimento in retromarcia, avvisa il conducente dei pericoli nel modo seguente.

- Le spie di indicazione di avvicinamento SRVD sugli specchietti retrovisori esterni lampeggiano.
- Un cicalino di avvertenza suona.
- Un'icona viene visualizzata nella schermata della telecamera posteriore (monitor audio/navigazione).

▽ Limitazioni della rilevabilità di RCTA

Dal momento che la rilevabilità di RCTA è limitata, RCTA potrebbe non funzionare correttamente nei parcheggi angolati.

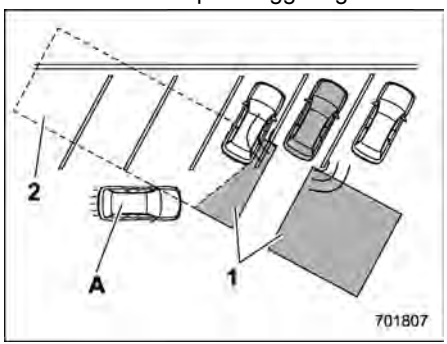

Esempio 1

1) Portata di rilevamento dei sensori radar
2) Area al di fuori della portata di rilevamento dei sensori radar

A) Veicolo che potrebbe non essere rilevato.

– CONTINUA –

⚠ AVVERTENZA

Il veicolo in avvicinamento (A) non può essere rilevato in quanto il veicolo in retromarcia è schermato da un'auto parcheggiata. Assicurarsi sempre di controllare visivamente l'area circostante quando si guida in retromarcia.

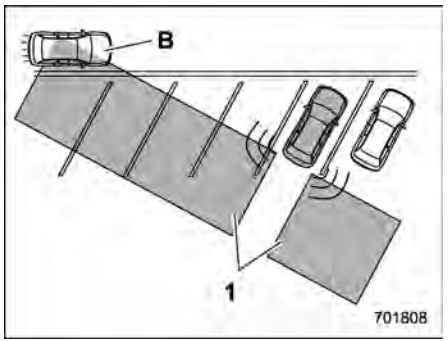

Esempio 2
1) Portata di rilevamento dei sensori radar
B) Veicolo che potrebbe essere rilevato.

NOTA

Il sistema è in grado di rilevare il veicolo (B) che arriva da davanti. Assicurarsi sempre di controllare visivamente l'area circostante quando si guida in retromarcia.

■ Funzionamento del sistema

▼ Condizioni di funzionamento

Il sistema SRVD viene attivato quando si verificano tutte le seguenti condizioni.

- L'interruttore di accensione si trova in posizione "ON".
- L'indicatore di avvertimento SRVD e l'indicatore SRVD OFF sono spenti.
- Il veicolo viene guidato a velocità superiori a 12 km/h (tranne durante la retromarcia).
- La leva del selettore è in posizione "R" (solo RCTA).

Il sistema SRVD non funziona nelle situazioni seguenti.

- Si visualizza l'indicatore SRVD OFF.
- La velocità del veicolo è inferiore a 10 km/h anche quando l'indicatore SRVD OFF rimane spento (tranne in retromarcia).

NOTA

• Quando si verifica un guasto nel sistema (compresa la spia di indicazione avvicinamento SRVD), il sistema SRVD smette di funzionare e l'indicatore di avvertimento SRVD appare. Se l'indicatore di avvertimento SRVD si accende, si raccomanda di far controllare quanto prima il veicolo da un concessionario SUBARU.

• Nei seguenti casi, il sistema SRVD smette di funzionare temporaneamente (o potrebbe smettere di funzionare) e appare l'indicatore SRVD OFF. Il sistema SRVD riprende il funzionamento quando queste condizioni vengono corrette e l'indicatore SRVD OFF scompare. Tuttavia, se l'indicatore SRVD OFF è rimasto visibile per molto tempo, si consiglia di far controllare il sistema presso un concessionario SUBARU il più presto possibile.

– Quando una grande quantità di neve o ghiaccio aderisce alla superficie del paraurti posteriore intorno ai sensori radar.

– Quando il veicolo percorre per lungo tempo una strada innevata o un ambiente in cui non ci sono oggetti intorno (per esempio nel deserto).

– Quando la temperatura attorno ai sensori radar aumenta eccessivamente a causa di una guida prolungata in salita in estate, ecc.

– Quando la temperatura intorno ai sensori radar diventa estremamente bassa.

– Quando la tensione della batteria

ausiliaria da 12 V diminuisce.

– Quando si verifica una sovratensione nella batteria ausiliaria da 12 V.

– Quando il sensore radar è fortemente disallineato (se l'orientamento del sensore radar è spostato per qualunque motivo, riallinearlo se necessario. Si raccomanda di fare regolare il sensore da un concessionario SUBARU).

• La rilevabilità dei sensori radar è limitata. Il rilevamento del sistema SRVD può essere impedito e il sistema potrebbe non funzionare correttamente nelle seguenti condizioni.

– Quando il paraurti posteriore intorno ai sensori radar è deformato.

– Quando ghiaccio, neve o fango aderiscono alla superficie del paraurti posteriore intorno ai sensori radar.

– Quando adesivi, ecc. sono applicati sulle aree dei sensori radar sul paraurti posteriore.

– Durante condizioni meteorologiche avverse quali pioggia, neve o nebbia

– Durante la guida su strade bagnate come strade coperte di neve o attraverso pozzanghere

• I sensori radar potrebbero non rilevare o avere difficoltà a rilevare i seguenti veicoli e oggetti.

– Piccole motociclette, biciclette, pedoni, oggetti stazionari sulla strada o sul bordo della strada, ecc.

– Veicoli con forme della carrozzeria che il radar potrebbe non riuscire a riflettere (veicoli con altezza della carrozzeria ribassata, per esempio un rimorchio senza carico e automobili sportive).

– Veicoli che non si avvicinano al proprio veicolo anche se si trovano nell'area di rilevamento (o su una corsia adiacente nel lato posteriore o accanto al proprio veicolo quando si effettua la retromarcia). (Il sistema determina la presenza di veicoli in avvicinamento in base ai dati rilevati dai sensori radar).

– Veicoli che viaggiano a velocità significativamente differenti

– Veicoli che viaggiano parallelamente quasi alla stessa velocità del proprio veicolo per molto tempo

– Veicoli che sopraggiungono

– Veicoli in una corsia oltre quella vicina

– Veicoli che viaggiano a velocità significativamente inferiori che si sta cercando di superare

• Su una strada con corsie estremamente strette, il sistema potrebbe rilevare veicoli in una corsia accanto a quella vicina.

• Quando è in corso un aggiornamento software del sistema di navigazione/audio da 8 pollici, le icone di avvertimento RCTA potrebbero non essere visualizzate nella schermata di navigazione/audio finché l'aggiornamento non viene completato.

■ Spia di indicazione/cicalino di avvertenza avvicinamento SRVD

Mentre il sistema SRVD è attivo, il conducente viene avvisato da quanto segue.

• Spia di indicazione di avvicinamento SRVD (quando ci sono veicoli nelle corsie vicine).

• Spia di indicazione e cicalino di avvertimento di avvicinamento SRVD (quando un veicolo si avvicina dal lato sinistro o destro in retromarcia).

– CONTINUA –

▼ Spie di indicazione di avvicinamento SRVD

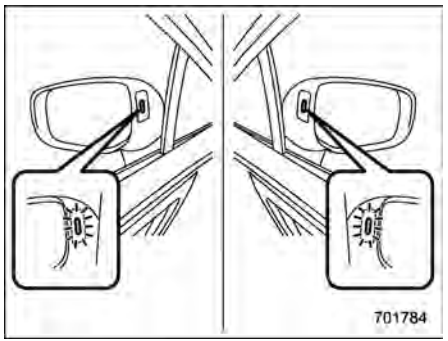

Spie di indicazione di avvicinamento SRVD

Sono montate su entrambi gli specchietti retrovisori esterni.

La spia (o le spie) di indicazione si illumina (si illuminano) quando viene rilevato un veicolo in avvicinamento da dietro.

La spia di indicazione lampeggia per avvisare il conducente di pericoli nelle condizioni seguenti.

- Quando la spia di indicazione si accende, se si aziona il comando degli indicatori di direzione verso il lato in cui la spia è accesa.
- Durante la retromarcia mentre il sistema rileva un veicolo che si avvicina da un lato.

▽ Funzione di attenuazione spia di indicazione avvicinamento SRVD

Quando i fari sono accesi, la luminosità della spia di indicazione avvicinamento SRVD viene ridotta.

NOTA

- È possibile che sia difficile riconoscere la spia di indicazione avvicinamento SRVD nelle seguenti condizioni.
  – Sotto la luce solare diretta
  – Quando i veicoli dietro hanno i fari accesi
- Mentre il regolatore luminosità quadro strumenti è nella posizione più alta, anche se i fari sono accesi, la luminosità della spia di indicazione avvicinamento SRVD non viene ridotta. Per i dettagli sulla manopola del regolatore luminosità quadro strumenti, fare riferimento a "Regolatore luminosità quadro strumenti" ☞P197.

▼ Cicalino di avvertenza avvicinamento SRVD (solo in retromarcia)

Un cicalino di avvertenza suona insieme al lampeggiamento della spia di indicazione avvicinamento SRVD per avvisare il conducente dei pericoli.

L'impostazione del volume del cicalino di avvertimento può essere modificata sul display dello strumento combinato (LCD a colori). Per i dettagli, fare riferimento a "Schermate di menu" ☞P230.

▼ Consigli di sicurezza relativi alla spia di indicazione/cicalino di avvertenza SRVD

- Nei casi seguenti, il funzionamento della spia di indicazione e del cicalino di avvertenza avvicinamento SRVD può essere ritardato o il sistema può non emettere queste avvertenze.
  – Quando un veicolo si sposta nella corsia adiacente da una corsia accanto alla corsia adiacente.
  – Quando si guida su una pendenza ripida o su salite o discese ripetute
  – Attraversando un valico
  – Quando sia il veicolo che si sta guidando sia un veicolo su una corsia vicina si trovano sul lato lontano di ciascuna corsia.
  – Quando diversi veicoli a distanza ravvicinata si avvicinano in una fila.
  – In curve a raggio corto (curve strette o svoltando a un incrocio)
  – Quando c'è una differenza di altezza tra la propria corsia e la corsia adiacente.
  – Subito dopo l'attivazione della funzione SRVD tramite la pressione dell'interruttore SRVD OFF.

– Subito dopo lo spostamento della leva del selettore in posizione “R”.

– Quando un carico estremamente pesante è presente nel bagagliaio.

● In retromarcia, il funzionamento della spia di indicazione e del cicalino di avvertenza avvicinamento SRVD può essere ritardato o il sistema può non emettere queste avvertenze nelle seguenti condizioni.

– Uscendo in retromarcia da un parcheggio a spina

– Quando un veicolo di grandi dimensioni è parcheggiato accanto al vostro veicolo (questo veicolo impedisce la propagazione delle onde radar).

– In retromarcia su strade in pendenza

– In retromarcia ad alta velocità

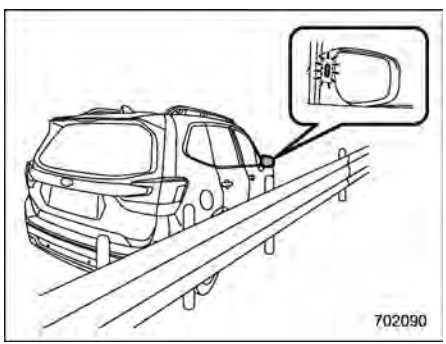

● La spia di indicazione avvicinamento SRVD si può accendere quando si guida vicino a oggetti solidi sulla strada o al lato della strada (guardrail, gallerie, muretti).

● Durante la svolta a un incrocio in aree urbane, la spia di indicazione avvicinamento SRVD potrebbe lampeggiare.

● Se un edificio o un muro è presente nella direzione di retromarcia, la spia di indicazione avvicinamento SRVD potrebbe lampeggiare e il cicalino di avvertenza potrebbe risuonare.

● Nei casi seguenti il sistema potrebbe rilevare un veicolo in marcia a due corsie di distanza dal veicolo che si sta guidando.

– Quando si sta guidando sul lato vicino alla corsia dal veicolo corrispondente.

– Quando il veicolo in marcia a due corsie di distanza si trova sul lato più vicino della propria corsia al veicolo che si sta guidando

■ Indicatore SRVD OFF

▼ Arresto temporaneo del sistema

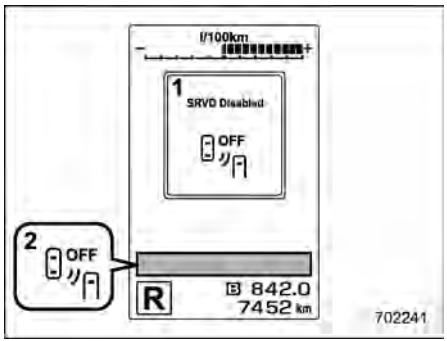

1) Messaggio di arresto temporaneo SRVD
2) Indicatore SRVD OFF

Questa schermata compare quando il sistema viene utilizzato nelle condizioni seguenti.

● Temperature estremamente alte o basse

● In presenza di una tensione anomala della batteria ausiliaria da 12 V.

● Quando il sensore radar è disallineato in maniera significativa.

Una volta corrette queste condizioni, il sistema non sarà più nella condizione di arresto temporaneo e l’indicatore si spegnerà. Se l’indicatore rimane acceso per

– CONTINUA –

lungo tempo, si raccomanda di far controllare quanto prima il sistema da un concessionario SUBARU.

▼ **Arresto temporaneo del sistema in seguito alla ridotta sensibilità del radar**

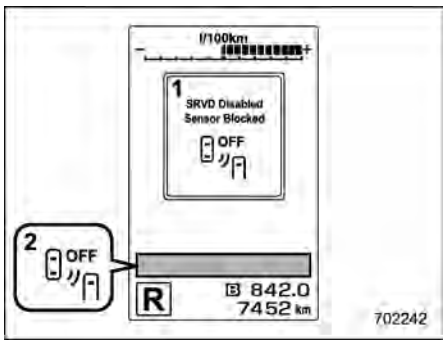

1) Messaggio di arresto temporaneo SRVD in seguito alla ridotta sensibilità del radar
2) Indicatore SRVD OFF

Questa schermata compare quando la capacità di rilevazione dei sensori radar è ridotta. Una volta corretta questa condizione, il sistema ritornerà dalla condizione di arresto temporaneo e l'indicatore si spegnerà. Se l'indicatore rimane acceso per lungo tempo, si raccomanda di far controllare quanto prima il sistema da un concessionario SUBARU.

■ Indicatore di avvertimento SRVD

▼ **Malfunzionamento del sistema**

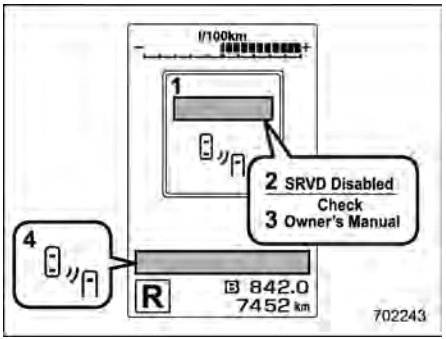

1) Messaggio di malfunzionamento SRVD
2) Inizialmente apparirà questo messaggio
3) Poi apparirà questo messaggio
4) Indicatore di avvertimento SRVD

Questa schermata compare quando viene rilevata un'anomalia nel sistema. Si raccomanda di far controllare il sistema da un concessionario SUBARU.

■ Interruttore SRVD OFF

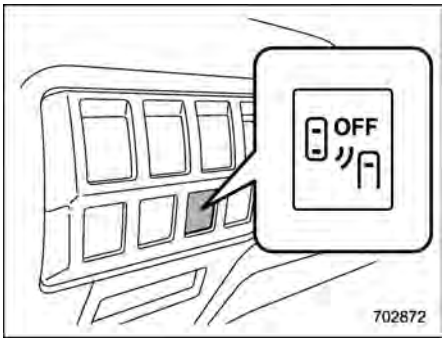

Interruttore SRVD OFF (modelli con guida a sinistra)

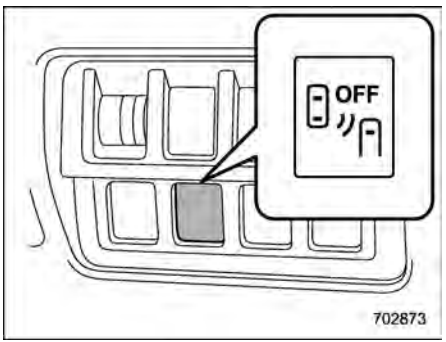

Interruttore SRVD OFF (modelli con guida a destra)

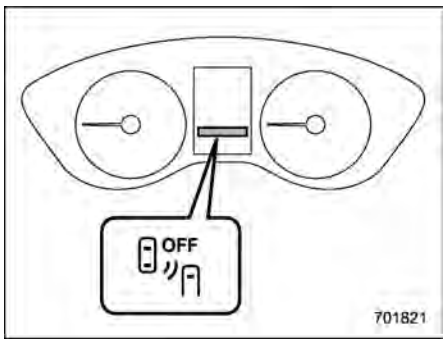

Indicatore SRVD OFF

NOTA

Nei seguenti casi premere l'interruttore SRVD OFF per disattivare il sistema. Il sistema potrebbe non funzionare correttamente a causa di un blocco delle onde radar.

– Quando si traina di un rimorchio
– Quando si installa un portabiciclette o un altro elemento nella parte posteriore del veicolo.
– Quando si usa un freno dinamometrico o un dispositivo a rulli liberi, ecc.
– Quando il motore è acceso e le ruote girano con il veicolo sollevato

▼ Modelli senza mantenimento assistito della corsia di emergenza

Se si preme l'interruttore SRVD OFF, l'indicatore SRVD OFF appare sullo strumento combinato e il sistema SRVD si disattiva.

Premere nuovamente l'interruttore per attivare il sistema SRVD. L'indicatore SRVD OFF scompare.

Quando ciò si verifica, la spia di indicazione avvicinamento SRVD sul lato dello specchietto retrovisore si illumina per alcuni secondi, quindi si spegne.

NOTA

Se l'interruttore di accensione è in posizione "OFF", viene mantenuto l'ultimo stato conosciuto del sistema. Per esempio, l'interruttore di accensione viene portato in posizione "OFF" con il sistema SRVD disattivato, il sistema SRVD rimane disattivato la volta successiva che l'interruttore di accensione viene portato su "ON".

▼ Modelli con mantenimento assistito della corsia di emergenza

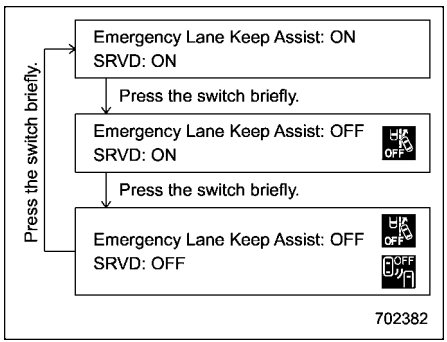

Premere brevemente una volta l'interruttore SRVD OFF per spegnere il mantenimento assistito della corsia di emergenza.

Premere ancora una volta l'interruttore SRVD OFF per spegnere la funzione SRVD e il mantenimento assistito della corsia di emergenza. L'indicatore SRVD OFF appare sullo strumento combinato.

Premere ancora una volta brevemente l'interruttore SRVD OFF per attivare di nuovo la funzione SRVD e il mantenimento assistito della corsia di emergenza. L'indicatore SRVD OFF scompare.

NOTA

• Dopo che l'interruttore di accensione è stato portato in posizione "OFF" e

– CONTINUA –

il motore è stato arrestato, le funzioni mantenimento assistito della corsia di emergenza e SRVD si attivano automaticamente quando si riavvia il motore.

- **Per maggiori dettagli sulla funzione di mantenimento assistito della corsia di emergenza, fare riferimento al supplemento al Libretto di uso e manutenzione per il sistema EyeSight.**

■ Gestione dei sensori radar

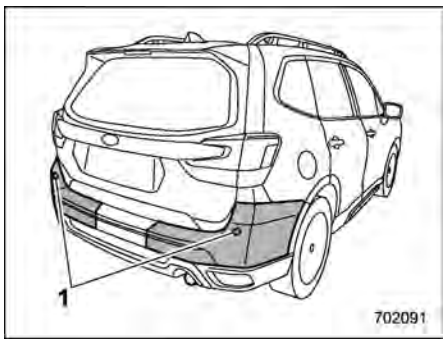

1) Sensori

I sensori radar, uno per ciascun lato del veicolo, sono montati all'interno del paraurti posteriore.

NOTA

- **Per garantire il funzionamento corretto del sistema SRVD, osservare le seguenti precauzioni.**
  - **– Tenere sempre pulita la superficie del paraurti vicina ai sensori radar.**
  - **– Non applicare adesivi o altri oggetti sulla superficie del paraurti vicino ai sensori radar.**
  - **– Non modificare il paraurti accanto ai sensori radar.**
  - **– Non verniciare il paraurti accanto ai sensori radar.**
  - **– Non sottoporre il paraurti accanto ai sensori radar a urti violenti. Se un sensore si disallinea, si può verificare un guasto nel sistema, compresa l'impossibilità di rilevare veicoli che entrano nelle aree di rilevamento. Se si urta con forza il paraurti, si raccomanda di contattare il concessionario SUBARU per un controllo.**
  - **– Non smontare i sensori radar.**
- **Se i sensori radar devono essere riparati o sostituiti, o l'area del paraurti attorno ai sensori radar deve essere riparata, verniciata o sostituita, si raccomanda di contattare il proprio concessionario SUBARU.**

7-17. Sistema di frenata automatica ad azione inversa (RAB) (se in dotazione)

Il sistema di frenata automatica ad azione inversa (RAB) è un sistema progettato per contribuire a evitare collisioni o a ridurre i danni dovuti a una collisione quando si procede in retromarcia. Se viene rilevato un muro o un ostacolo nella direzione in cui si fa retromarcia, il sistema avviserà il conducente con un segnale acustico e attiverà automaticamente i freni del veicolo.

⚠ AVVERTENZA

- **Il sistema di frenata automatica ad azione inversa (RAB) non è un sistema inteso a sostituire la responsabilità del conducente di ispezionare l'area circostante per accertarsi che non vi siano veicoli o ostacoli ed evitare così una collisione.**
- **Il conducente è responsabile per la guida sicura. Prima di effettuare la retromarcia, sincerarsi di aver premuto dapprima il pedale del freno e di aver controllato visivamente l'area circostante.**

- **Ci sono dei casi in cui il veicolo non può evitare una collisione, poiché il funzionamento del sistema ha dei limiti. Il segnale acustico o la frenata automatica potrebbero ad esempio entrare in funzione in ritardo, oppure non azionarsi affatto anche in presenza di un ostacolo.**
- **Il sistema non è progettato per rilevare persone (inclusi bambini), animali o altri oggetti in movimento.**
- **A seconda delle condizioni del veicolo o dell'ambiente circostante, la capacità del sensore sonar di rilevare oggetti può essere compromessa.**
- **Non rimuovere l'impianto di navigazione e/o audio originale SUBARU. Se l'impianto di navigazione e/o audio originale SUBARU viene rimosso, l'immagine della telecamera posteriore e le linee guida (contrassegno di distanza, linee guida dinamiche e linee di larghezza del veicolo) non saranno più visualizzate.**
- **Anche se il sistema di frenata automatica ad azione inversa (RAB) e l'avvertenza rilevamento oggetti sono attivati, l'avviso visibile del sistema di frenata automatica ad azione inversa (RAB) non verrà visualizzato. Sarà tuttavia in funzione l'allarme acustico.**

NOTA

Il sistema Reverse Automatic Braking (RAB) registra e memorizza i seguenti dati quando si aziona la frenata automatica. Non registra invece conversazioni, informazioni personali o altri dati audio.

- **Distanza dall'oggetto**
- **Velocità del veicolo**
- **Stato operativo del pedale dell'acceleratore**
- **Stato operativo del pedale del freno**
- **Posizione della leva del selettore**
- **Temperatura esterna**
- **Impostazione della sensibilità dei sensori sonar**

SUBARU e le terze parti incaricate da SUBARU possono acquisire i dati registrati a scopo di ricerca e sviluppo dei veicoli. SUBARU e le terze parti incaricate da SUBARU si impegnano a non divulgare i dati acquisiti e a non comunicarli ad altri terzi, se non nelle condizioni seguenti.

- **Il proprietario del veicolo ha dato il proprio consenso.**
- **La divulgazione o la comunicazione si basano su un ordine del tribunale o su altre richieste legalmente esecutive.**
- **I dati, modificati in modo che l'utente e il veicolo non siano identificabili, vengono forniti a un istituto di ricerca a scopi statistici o per elaborazioni analoghe.**

■ Visione d'insieme del sistema Reverse Automatic Braking (RAB)

Il sistema rileva oggetti utilizzando sensori sonar installati nel paraurti posteriore.

- Se il sistema determina una possibile collisione con un oggetto nella direzione in cui si fa retromarcia, verrà attivato il rallentamento automatico. Saranno inoltre emessi segnali acustici.
- Se il veicolo continua a procedere in retromarcia, viene effettuata una brusca frenata automatica e viene emesso un segnale acustico continuo.

– CONTINUA –

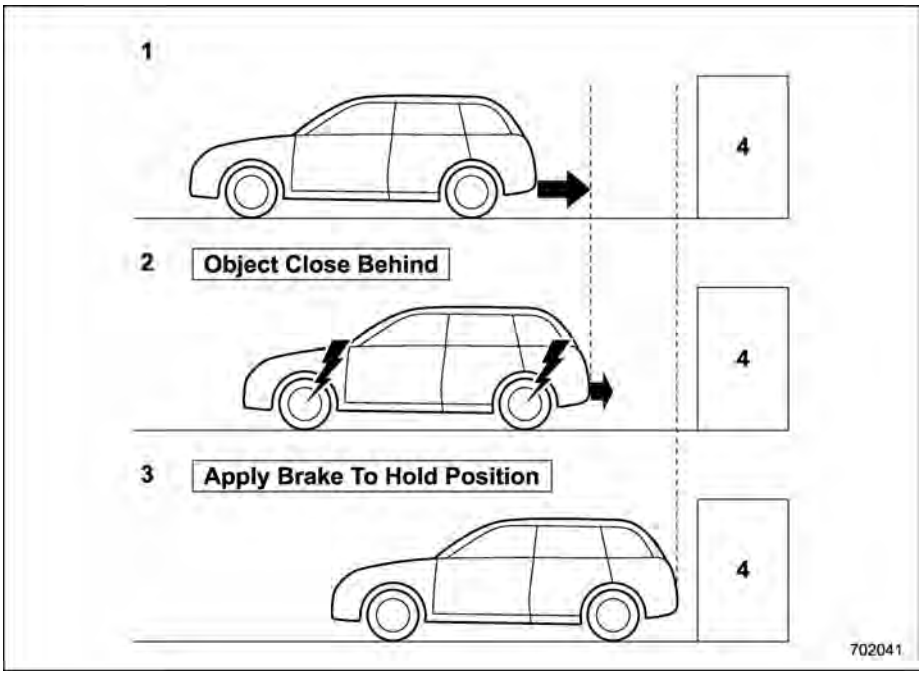

1) Quando si procede in retromarcia
2) Quando si effettua una forte frenata automatica oppure un controllo della coppia per evitare la collisione (in questo caso verranno emessi brevi bip di avvertimento o bip di avvertimento continui)
3) Quando il veicolo viene arrestato dal sistema (in questo caso continuerà a essere emesso il bip continuo)
4) Oggetto (ad esempio un muro)

▼ **Raggio di rilevamento**

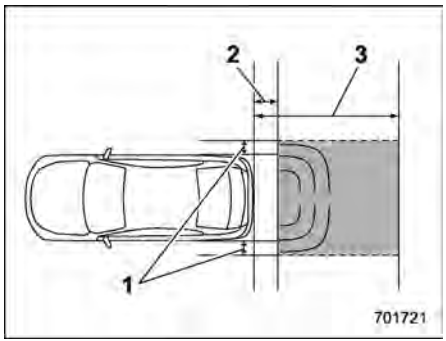

1) Raggio di rilevamento (larghezza): Circa 15 cm all'esterno della larghezza del veicolo
2) Raggio che il sistema non è in grado di rilevare: Circa 50 cm dietro la parte posteriore del veicolo
3) Raggio di rilevamento (lunghezza): Circa 1,5 m dalla parte posteriore del veicolo

⚠ AVVERTENZA

Se il veicolo è bloccato a un passaggio a livello e il conducente cerca di allontanarsi facendo retromarcia sul passaggio a livello, il sistema potrebbe riconoscere il passaggio a livello come ostacolo e potrebbe attivarsi il freno. In tal caso, mantenere la calma e conti-

nuare a premere il pedale dell'acceleratore, oppure annullare il sistema. Per annullare il sistema, fare riferimento a "Annullamento del funzionamento del sistema di frenata automatica ad azione inversa (RAB)" ☞P415.

■ Condizioni di funzionamento

Il sistema di frenata automatica ad azione inversa (RAB) funziona quando vengono soddisfatte tutte le condizioni seguenti.

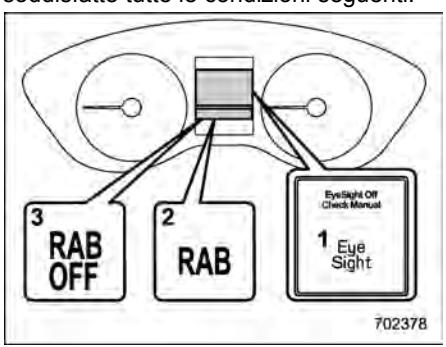

1) Indicatore di avvertimento EyeSight
2) Spia di avvertimento RAB
3) Spia di indicazione RAB OFF

- L'interruttore di accensione si trova in posizione "ON".
- L'indicatore di avvertimento EyeSight è spento.
- La spia di avvertimento RAB è spenta.
- La spia di indicazione RAB OFF è spenta.
- Il sistema di frenata automatica ad azione inversa (RAB) è impostato su ON.
- La leva del selettore è in posizione "R".
- La velocità del veicolo è compresa tra 1,5 e 15 km/h.

NOTA

- Il sistema Reverse Automatic Braking (RAB) non funzionerà nei seguenti casi. Si raccomanda di contattare prontamente un concessionario SUBARU per far controllare il sistema.

– L'indicatore di avvertimento EyeSight è illuminato.

– La spia di avvertimento RAB è illuminata.

- Quando la spia di indicazione RAB OFF è illuminata, il sistema Reverse Automatic Braking (RAB) non può essere azionato.

- Nei seguenti casi il sistema non può essere in grado di rilevare prontamente un ostacolo. Si raccomanda di contattare prontamente un concessionario SUBARU per far controllare il sistema.

– Un adesivo, della vernice o una sostanza chimica sono applicati sui sensori sonar oppure sul paraurti posteriore vicino ai sensori sonar.

– Il paraurti posteriore è stato modificato.

– Il paraurti posteriore è stato smontato e rimontato.

– L'altezza da terra si è modificata per effetto delle condizioni di carico o della modifica del veicolo.

– Sui sensori sonar o sul paraurti posteriore vicino ai sensori sonar si sono accumulati ghiaccio, neve o fango.

– Il paraurti posteriore è stato esposto a un forte impatto, oppure il paraurti posteriore è deformato.

- Quando il sistema audio/navigazione da 8 pollici sta eseguendo un aggiornamento del software, il sistema Reverse Automatic Braking (RAB) potrebbe non visualizzare le seguenti voci sulla schermata audio/navigazione fino al completamento dell'aggiornamento.

– Funzione icona schermo On/Off

– Immagine dell'indicatore della distanza

– Messaggio di avvertimento

- In discesa, la capacità di frenata automatica del sistema sarà ridotta.

- Il sistema è progettato per evitare collisioni mediante una brusca frenata

– CONTINUA –

automatica quando la velocità di retromarcia del veicolo è inferiore a circa 5 km/h. Tuttavia, il sistema non garantisce di poter evitare collisioni in tutte le situazioni.

- Se il veicolo si muove in retromarcia a una velocità molto bassa, l'azione del conducente potrebbe avere la priorità. In questo caso la frenata automatica non si azionerà.
- Il sistema può non riuscire a rilevare i seguenti oggetti.
  - Oggetti affilati o sottili quali pali, recinzioni e funi che possono non riflettere l'onda sonora emessa dal sensore sonar.
  - Oggetti che sono troppo vicini al paraurti posteriore quando la leva del selettore è in posizione "R".
  - Gli oggetti con una superficie che può non riflettere l'onda sonora emessa dal sensore sonar come un reticolato.
- Il sistema non è progettato per rilevare pedoni o i seguenti oggetti.
  - Oggetti in movimento inclusi i veicoli in movimento
  - Oggetti che assorbono le onde sonore, come i tessuti o la neve.
  - Oggetti la cui superficie ha un'angolazione diagonale.
  - Oggetti bassi a terra quali blocchi per parcheggio.
  - Oggetti alti rispetto al terreno come oggetti appesi.
  - Oggetti che non sono grandi come veicoli o muri.
- Il sistema può non riuscire a rilevare correttamente gli oggetti, oppure può generare un'anomalia del sistema in presenza delle seguenti condizioni.

Suoni ad alta frequenza provenienti da altre sorgenti nelle vicinanze:
- Avvisatori acustici di altri veicoli
- Rumore del motore di altri veicoli
- Rumore dei freni ad aria compressa
- Dispositivi di rilevamento veicolo o sonar di altri veicoli
- Onde sonore con frequenza simile a quelle del sistema del veicolo trasmesse nelle vicinanze.
- Un veicolo dotato dello stesso sistema sta facendo retromarcia nella stessa direzione di retromarcia del veicolo.

Condizioni atmosferiche:
- Temperature estremamente elevate o estremamente basse, per cui l'area vicina al sensore sonar diventa troppo calda o troppo fredda per funzionare.
- I sensori sonar oppure il paraurti posteriore vicino ai sensori sonar sono esposti a forte pioggia oppure a una quantità notevole di acqua.
- Nebbia, neve o tempesta di sabbia, ecc.
- L'aria si muove rapidamente come quando soffia un forte vento.

Componenti fissati al paraurti posteriore vicino al sensore sonar:
- Componenti elettronici (luci fendinebbia, antenne da parafango, antenne radio) o accessori (ganci di traino, portabiciclette, paraurti) montati sul veicolo.
- Componenti che emettono suoni ad alta frequenza, come avvisatori acustici o altoparlanti.

Condizioni del veicolo:
- Il veicolo è notevolmente inclinato.
- L'altezza da terra è notevolmente ridotta in seguito alle condizioni di carico del veicolo, ecc.
- Quando il sensore sonar non è allineato correttamente a causa di una collisione o di un incidente.

Ambiente circostante:
- Uno striscione di tessuto, una bandiera, un ramo appeso o le

sbarre di un passaggio a livello sono presenti nella direzione di retromarcia.

– Quando si esegue una manovra in retromarcia su un'area ricoperta di ghiaia o erba.

– Quando si esegue una manovra in retromarcia in un'area con oggetti o pareti adiacenti al veicolo, quali gallerie, ponti, strade o garage stretti.

– Sono presenti tracce di pneumatici o un foro sul terreno in direzione di retromarcia.

– Quando si esegue una manovra in retromarcia sui tombini (griglie).

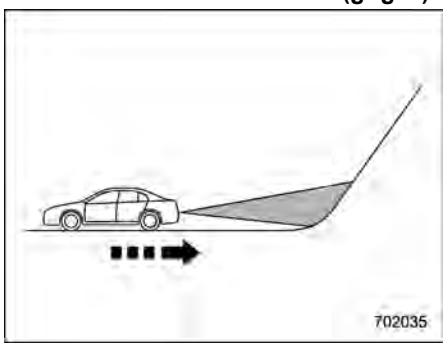

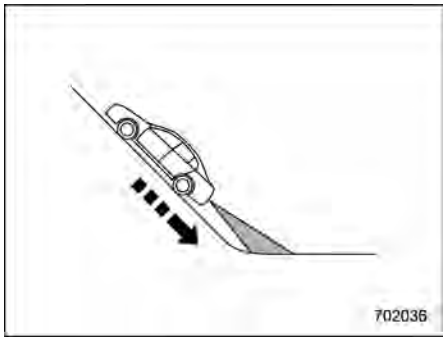

– Il percorso di retromarcia è inclinato, come ad esempio su di una salita ripida.

– In direzione di retromarcia è presente un marciapiede.

– Quando si esegue una manovra in retromarcia in discesa.

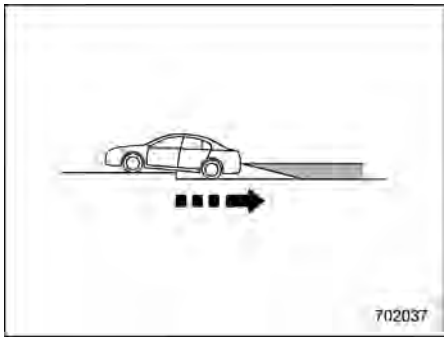

– Quando si esegue una manovra in retromarcia su strade irregolari.

• In casi come quelli elencati di seguito potrebbe non essere possibile evitare una collisione, anche se il sistema funziona regolarmente.

– Strada sdrucciolevole.

– Pressione dei pneumatici errata.

– Pneumatici consumati.

– Pneumatici non della giusta misura.

– Pneumatici riparati con un kit di emergenza forature.

– Sospensioni modificate.

– Catene da neve montate.

– Guida del veicolo instabile in seguito a incidente o guasto.

– CONTINUA –

– Spia di avvertimento freni accesa.

■ Funzionamento del sistema Reverse Automatic Braking (RAB)

Se il sistema Reverse Automatic Braking (RAB) è in funzione, la distanza tra il veicolo e l'oggetto rilevato sarà indicata sul monitor audio/navigazione o sul display multifunzione (LCD a colori). Verranno attivati anche segnali acustici in 3 livelli per avvertire il conducente della potenziale collisione.

Mentre il sistema è in funzione, viene visualizzato un messaggio di avvertenza sul monitor audio/navigazione o sul display multifunzione (LCD a colori) e sul display strumento combinato (LCD a colori).

Linea guida della distanza di rilevamento

Livello di allerta	Distanza dell'oggetto rilevato*	Indicatore della distanza	Modello di allarme
Prossimità lunga (oggetto rilevato)	90 cm	Verde	Nessun suono di avvertenza
Allerta di prossimità media (vicino all'oggetto)	da 70 a 90 cm	Giallo	Brevi bip
Allerta di prossimità breve (più vicino all'oggetto)	da 50 a 70 cm	Arancione	Brevi bip veloci
Allerta di prossimità imminente (troppo vicino all'oggetto)	50 cm o meno	Rosso	Bip continuo

*: La distanza dell'oggetto rilevato può variare a seconda delle condizioni ambientali.

▼ **Ostacolo rilevato e livello di allerta (modelli con sistema di navigazione)**

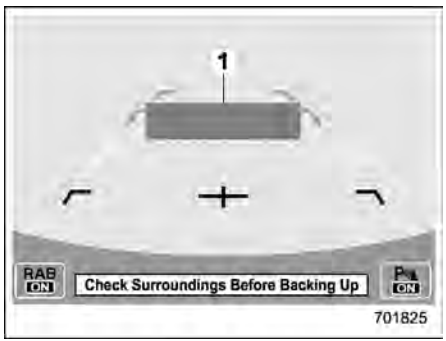

Allerta di prossimità lunga (oggetto rilevato)
1) Verde: 90 cm o più

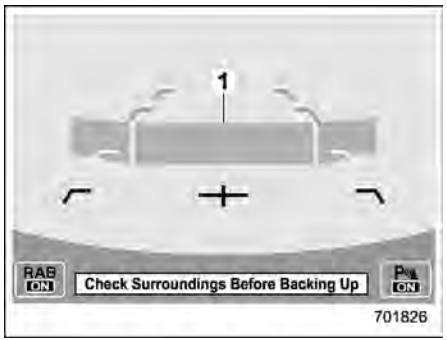

Allerta di prossimità media (vicino all'oggetto)
1) Giallo: da 70 a 90 cm

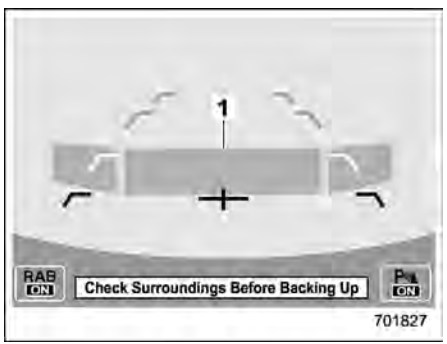

Allerta di prossimità breve (più vicino all'oggetto)
1) Arancione: da 50 a 70 cm

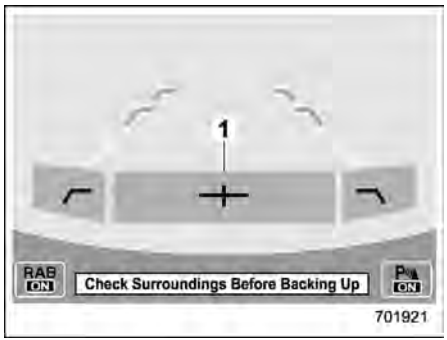

Allerta di prossimità imminente (troppo vicino all'oggetto)
1) Rosso: 50 cm o meno

Quando viene rilevato un oggetto in direzione di retromarcia, la distanza dell'oggetto rilevato verrà mostrata sul monitor audio/navigazione.

Verrà emesso un suono di avvertenza e, a seconda della velocità, sarà effettuato un controllo di coppia per generare il freno motore oppure una frenata automatica.

– CONTINUA –

▼ Avvertimento oggetto vicino dietro (modelli con sistema di navigazione)

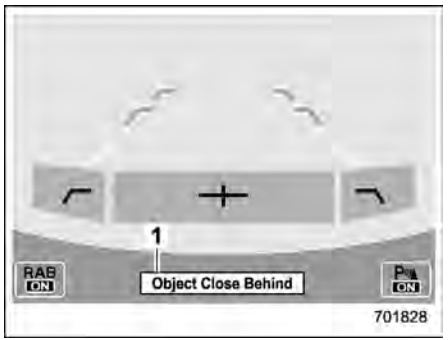

Avvertimento frenata automatica
1) Messaggio di avvertimento

Se il veicolo continua a procedere in retromarcia, il sistema può determinare il rischio di collisione con l'oggetto. In tal caso, verranno emessi brevi bip di avvertimento o bip di avvertimento continui e sarà effettuata una forte frenata automatica, oppure un controllo della coppia per evitare la collisione.

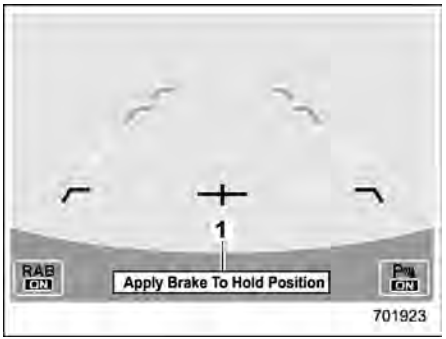

Avvertimento Premere il pedale del freno
1) Messaggio di avvertimento

Assicurarsi di premere il pedale del freno una volta che il veicolo è stato arrestato dalla frenata automatica. Finché il pedale del freno è premuto, sul monitor audio/navigazione verrà visualizzato un messaggio e continuerà ad emettere il bip continuo.

A questo punto, sul display strumento combinato (LCD a colori) sarà visualizzato anche un messaggio di avvertimento.

⚠ AVVERTENZA

Premere il pedale del freno subito dopo che il veicolo è stato arrestato dal sistema di frenata automatica. A seconda delle condizioni della strada e dei pneumatici, è possibile che il veicolo non rimanga fermo, con la probabilità di causare incidenti.

▼ Ostacolo rilevato e livello di allerta (modelli senza impianto di navigazione e/o audio originale SUBARU)

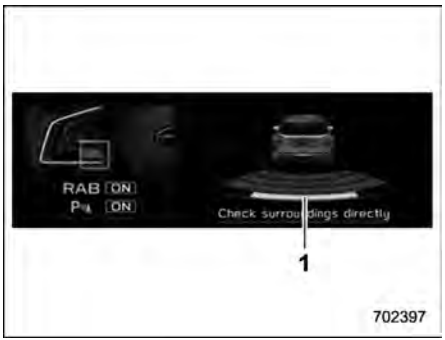

Allerta di prossimità lunga (oggetto rilevato)
1) Verde: 90 cm o più

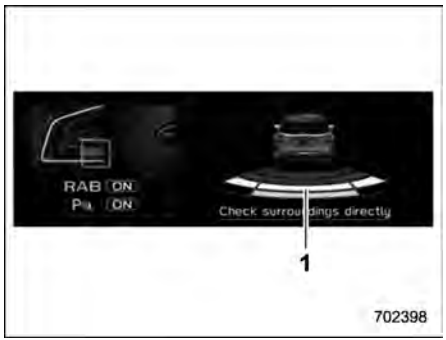

Allerta di prossimità media (vicino all'oggetto)

1) Giallo: da 70 a 90 cm

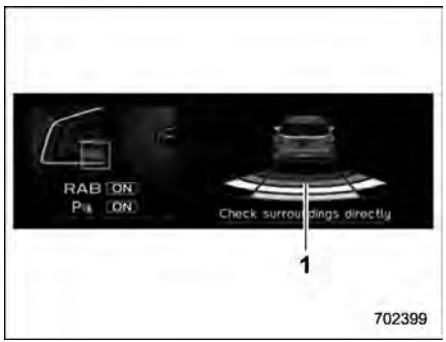

Allerta di prossimità breve (più vicino all'oggetto)

1) Arancione: da 50 a 70 cm

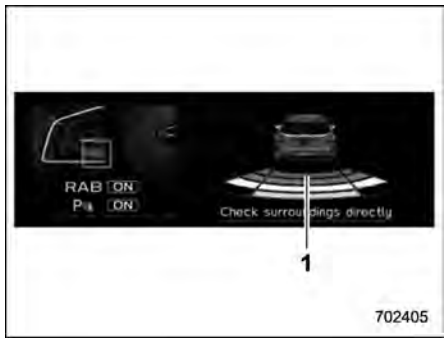

Allerta di prossimità imminente (troppo vicino all'oggetto)

1) Rosso: 50 cm o meno

Quando viene rilevato un oggetto in direzione di retromarcia, la distanza dell'oggetto rilevato verrà mostrata sul display multifunzione (LCD a colori).

Verrà emesso un suono di avvertenza e, a seconda della velocità, sarà effettuato un controllo di coppia per generare il freno motore oppure una frenata automatica.

▼ Avvertimento oggetto vicino dietro (modelli senza impianto di navigazione e/o audio originale SUBARU)

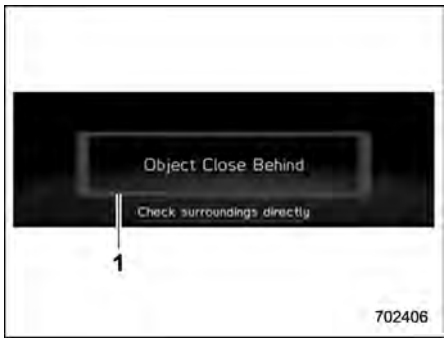

Avvertimento frenata automatica

1) Messaggio di avvertimento

Se il veicolo continua a procedere in retromarcia, il sistema può determinare il rischio di collisione con l'oggetto. In tal caso, verranno emessi brevi bip di avvertimento o bip di avvertimento continui e sarà effettuata una forte frenata automatica, oppure un controllo della coppia per evitare la collisione.

– CONTINUA –

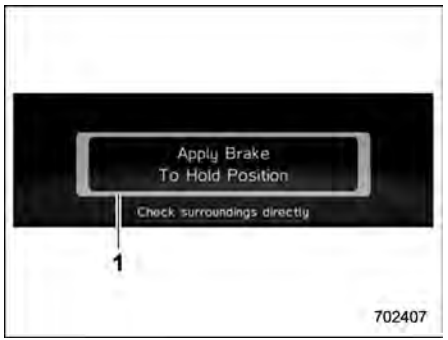

Avvertimento Premere il pedale del freno
1) Messaggio di avvertimento

Assicurarsi di premere il pedale del freno una volta che il veicolo è stato arrestato dalla frenata automatica. Finché non viene premuto il pedale del freno, sul display multifunzione (LCD a colori) verrà visualizzato un messaggio e continuerà a essere emesso il segnale acustico continuo.

A questo punto, sul display strumento combinato (LCD a colori) sarà visualizzato anche un messaggio di avvertimento.

⚠ AVVERTENZA

Premere il pedale del freno subito dopo che il veicolo è stato arrestato dal sistema di frenata automatica. A seconda delle condizioni della strada e dei pneumatici, è possibile che il veicolo non rimanga fermo, con la probabilità di causare incidenti.

▼ **Dopo che il veicolo è stato arrestato dal sistema**

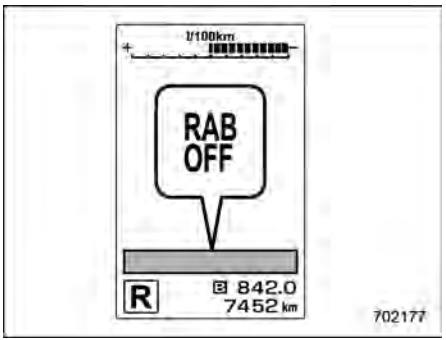

Indicatore OFF del sistema Reverse Automatic Braking

Una volta premuto il pedale del freno, l'indicatore OFF del sistema Reverse Automatic Braking si illuminerà e il sistema smetterà temporaneamente di funzionare. L'indicatore OFF del sistema Reverse Automatic Braking si spegnerà quando la leva del selettore viene spostata in una posizione diversa dalla posizione "R".

Il sistema si azionerà nuovamente quando la leva del selettore verrà spostata in posizione "R".

In casi come quelli elencati di seguito, il sistema di frenata automatica ad azione inversa (RAB) interrompe automaticamente il funzionamento e l'indicatore OFF del sistema di frenata automatica ad azione inversa si illumina.

– In presenza di ghiaccio, neve o fango o altre sostanze sui sensori sonar.

– La leva del selettore è stata portata in posizione "R" con un ostacolo vicino al paraurti posteriore.

– Un suono con una frequenza vicina a quella del sonar utilizzato dal sistema di frenata automatica ad azione inversa (RAB) è stato rilevato.

NOTA

Nei seguenti casi, dopo che il veicolo è stato arrestato dal sistema di frenata automatica ad azione inversa (RAB), il controllo dei freni viene rilasciato ed entra in funzione il freno di stazionamento elettronico. Per i dettagli sul rilascio del freno di stazionamento, fare riferimento a "Freno di stazionamento elettronico" ☞P386.

- **Quando sono trascorsi 2 minuti dall'arresto del veicolo**
- **Quando si apre una porta**

● Quando il sistema EyeSight si interrompe temporaneamente

● Il sistema Reverse Automatic Braking (RAB) interrompe temporaneamente il funzionamento nei seguenti casi, con conseguente accensione dell'indicatore OFF del sistema Reverse Automatic Braking (RAB).

– Ghiaccio, neve o fango presenti sui sensori sonar, oppure sul paraurti posteriore vicino al sensore sonar.

– Oggetti troppo vicini al paraurti posteriore quando la leva del selettore è in posizione "R".

– Il sistema rileva suoni con una frequenza simile al sonar del sistema di frenata automatica ad azione inversa (RAB).

■ Annullamento del funzionamento del sistema di frenata automatica ad azione inversa (RAB)

Il sistema di frenata automatica ad azione inversa (RAB) può essere annullato temporaneamente da una qualsiasi delle seguenti operazioni.

- Premendo il pedale del freno*
- Premendo il pedale dell'acceleratore*
- Premendo e tenendo premuto il pedale dell'acceleratore (in questo caso la limitazione dell'accelerazione sarà annullata e il veicolo continuerà la retromarcia).
- Spostando la leva del selettore in una posizione diversa da "R"

*: Mentre il veicolo viene arrestato dal sistema di frenata automatica.

NOTA

Il sistema sarà annullato se non viene più rilevato l'oggetto.

■ Impostazione ON/OFF del sistema di frenata automatica ad azione inversa (RAB)

Quando la leva del selettore viene spostata in posizione "R", è possibile impostare le funzioni seguenti del sistema di frenata automatica ad azione inversa (RAB) azionando il monitor audio/navigazione o il display multifunzione (LCD a colori).

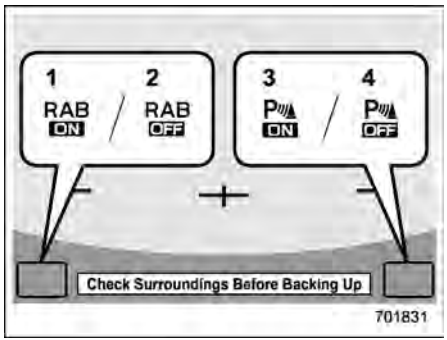

Modelli con impianto di navigazione e/o audio originale SUBARU

– CONTINUA –

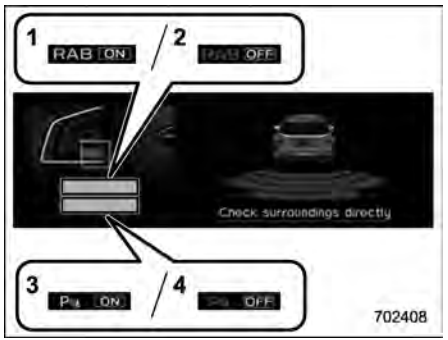

Modelli senza impianto di navigazione e/o audio originale SUBARU

1) Tasto di impostazione ON del sistema di frenata automatica ad azione inversa (RAB)
2) Tasto di impostazione OFF del sistema di frenata automatica ad azione inversa (RAB)
3) Tasto di impostazione ON del bip di avvertimento e rilevamento oggetto
4) Tasto di impostazione OFF del bip di avvertimento e rilevamento oggetto

Quando viene mostrato il tasto di impostazione ON, l'impostazione corrispondente è ON.

Sfiorare e tenere premuto il tasto di impostazione ON per passare all'impostazione OFF.

Quando viene mostrata l'impostazione OFF, l'impostazione corrispondente è OFF.

Sfiorare e tenere premuto il tasto di impostazione OFF per passare all'impostazione ON.

Quando viene disattivato il sistema di frenata automatica ad azione inversa (RAB) viene spento, si illuminerà il seguente indicatore.

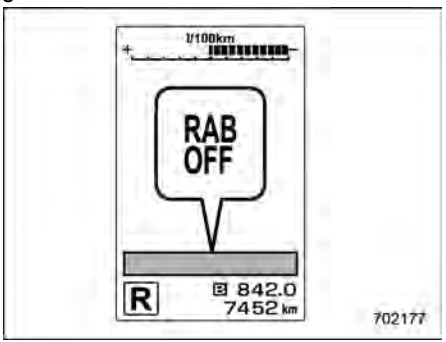

Spia di indicazione RAB OFF: si illumina quando il sistema Reverse Automatic Braking (RAB) viene disattivato.

La spia di indicazione RAB OFF si spegne quando il sistema Reverse Automatic Braking (RAB) viene attivato.

NOTA

• Se non è possibile modificare le impostazioni, il tasto di impostazione ON/OFF comparirà di colore grigio.

• Il tasto di impostazione ON/OFF potrebbe essere visualizzato in grigio in caso di anomalie e simili del sistema di frenata automatica ad azione inversa (RAB). In tal caso, portare l'interruttore di accensione in posizione "OFF" e quindi nuovamente in posizione "ON". Se non è possibile modificare l'impostazione anche dopo aver riportato l'interruttore di accensione in posizione "ON", si raccomanda di consultare il proprio concessionario SUBARU.

• Le seguenti impostazioni saranno ripristinate quando l'interruttore di accensione viene portato in posizione "OFF" e quindi in posizione "ON". Le impostazioni sono impostate originariamente sul display strumento combinato (LCD a colori).

– Impostazioni del sistema di frenata automatica ad azione inversa (RAB)

– Bip di avvertimento per rilevamento oggetto

Anche le seguenti impostazioni possono essere modificate mediante il display strumento combinato (LCD a colori).

- Volume degli avvertimenti
- Allarme acustico sonar ON/OFF
- Sistema di frenata automatica ad azione inversa (RAB) ON/OFF

Per i dettagli, fare riferimento a “Schermate di menu” ☞P230.

■ Spia di avvertimento RAB

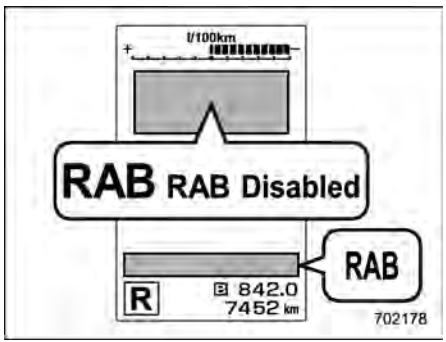

Se il sistema di frenata automatica ad azione inversa (RAB) non funziona correttamente, l’indicatore mostrato sopra si illumina sullo strumento combinato. Si raccomanda di contattare il concessionario SUBARU più vicino per dettagli.

■ Uso dei sensori sonar

I 4 sensori sonar si trovano nel paraurti posteriore. Per garantire il corretto funzionamento del sistema di frenata automatica ad azione inversa (RAB), osservare le seguenti precauzioni.

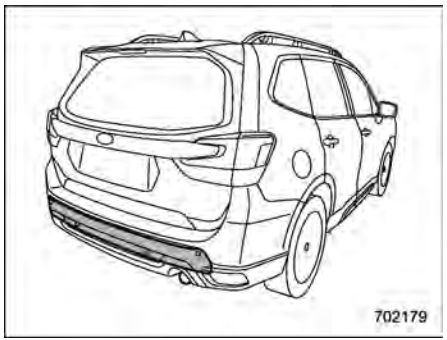

- Non applicare adesivi o altri elementi sui sensori sonar o sulla superficie del paraurti vicino ai sensori sonar.
- Mantenere sempre puliti i sensori sonar e la superficie del paraurti posteriore vicino ai sensori sonar.
- Non modificare il paraurti posteriore.
- Non verniciare il paraurti vicino ai sensori sonar.
- Non sottoporre il paraurti posteriore vicino a sensori sonar a forti urti. Se un sensore si disallinea, può verificarsi un malfunzionamento del sistema, inclusa la conseguente incapacità di rilevare oggetti in retromarcia. In caso di forte urto sul paraurti posteriore, si raccomanda di contattare un concessionario SUBARU per fare controllare il sistema.
- Non smontare i sensori sonar.

NOTA

Se i sensori sonar devono essere riparati o sostituiti, oppure se l’area del paraurti posteriore vicino ai sensori sonar deve essere riparata, verniciata o sostituita, si raccomanda di contattare il proprio concessionario SUBARU per assistenza.

7-18. Sistema di monitoraggio conducente (se in dotazione)

Il sistema di monitoraggio conducente serve a monitorare i possibili casi di disattenzione del conducente in direzione di marcia, e riconosce i singoli utenti.

Il sistema avvisa il conducente in caso di guida disattenta o di sonnolenza, e può contribuire ad una guida sicura e confortevole reimpostando automaticamente le seguenti impostazioni.

– Posizione del conducente
– Impostazione della climatizzazione
– Impostazione della strumentazione
– Impostazione del display multifunzione

Se un utente è registrato, diverse impostazioni vengono richiamate automaticamente quando l'utente entra nel veicolo.

L'impostazione della temperatura interna può essere modificata anche con il controllo a gesti. Fare riferimento a "Controllo a gesti" ☞P433.

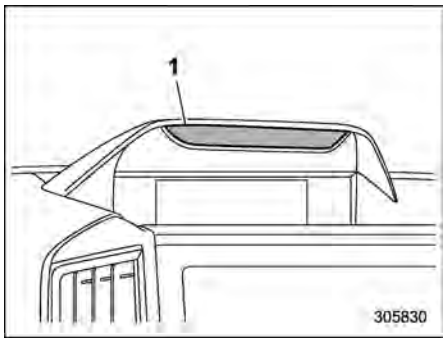

1) Videocamera

⚠ ATTENZIONE

- **Prestare sempre la massima attenzione durante la guida**
  - **– L'essere troppo fiduciosi del fatto che si sta guidando un veicolo dotato di sistema di monitoraggio conducente può portare facilmente a un incidente grave.**
- **Questo sistema non può rilevare se il conducente è assonnato o se si sta concentrando sulla guida sicura.**
- **Esso non è in grado di valutare se il conducente è sveglio o addormentato, se le sue capacità di guida sono diminuite o se si sta concentrando sulla guida sicura.**
- **In alcune circostanze è possibile che il sistema non sia in grado di rilevare correttamente lo stato del conducente.**

NOTA

- **La telecamera per il riconoscimento utente non salva immagini, audio o video.**
- **Il sistema di monitoraggio conducente può non funzionare correttamente quando la luce del sole entra nel veicolo nei seguenti modi.**
  - **– La luce del sole colpisce direttamente (o tramite il vetro) la telecamera per il riconoscimento utente.**
  - **– Vi sono ombre sul viso del conducente causate dalla luce del sole (o da qualsiasi luce con una forte componente a infrarossi).**
  - **– L'intensità della luce del sole (o di qualsiasi luce con una forte componente a infrarossi) sul viso varia spesso nel tempo.**
- **Potrebbe non essere possibile riconoscere correttamente l'utente se un dispositivo con una sorgente luminosa a infrarossi (come un sistema di moni-**

toraggio conducente disponibile in commercio) è installato all'interno del veicolo.

- Il sistema di monitoraggio conducente potrebbe non funzionare correttamente nei seguenti casi se il conducente indossa occhiali o occhiali da sole.
  - Gli occhiali da sole non consentono il passaggio della luce infrarossa.
  - Le lenti degli occhiali o degli occhiali da sole riflettono il paesaggio circostante.
  - Gli occhi sono nascosti dalla montatura degli occhiali e la telecamera per il riconoscimento utente non può rilevare gli occhi.
  - La luce emessa da una sorgente luminosa a infrarossi (LED) viene riflessa nelle lenti degli occhiali o degli occhiali da sole.
  - Il conducente ha una benda su un occhio.
  - Il conducente indossa un cappello tirato sugli occhi.
- A seconda degli accessori indossati potrebbe non essere possibile riconoscere correttamente una guida disattenta o la sonnolenza.
- Potrebbe non essere possibile riconoscere correttamente l'utente se occhi, naso o bocca sono coperti da una maschera, una sciarpa, occhiali da sole o altro.
- Il sistema di monitoraggio conducente potrebbe non funzionare correttamente se sopracciglia, occhi, naso o bocca sono nascosti da un oggetto posto tra il viso e il sistema.
- Se sul volante viene messo un rivestimento spesso, questo, a seconda della posizione impostata per il volante regolabile in altezza e profondità, potrebbe bloccare la visibilità del viso da parte del sistema; il sistema e il sistema di monitoraggio conducente potrebbero non funzionare correttamente.
- Non applicare adesivi sulla telecamera per il riconoscimento utente o sulla sorgente luminosa a infrarossi (LED). Se la telecamera per il riconoscimento utente o la sorgente luminosa a infrarossi (LED) è coperta da un'ostruzione, non può monitorare correttamente il conducente.
- Se un accessorio è appeso allo specchietto interno, il riconoscimento utente potrebbe non funzionare correttamente.
- Non toccare con le dita la telecamera per il riconoscimento utente o la sorgente luminosa a infrarossi (LED). In caso di sporcizia o impronte digitali su questi componenti non sarà possibile monitorare correttamente il conducente. In caso di sporcizia o impronte digitali su questi componenti pulirli con un panno morbido e asciutto, oppure strofinarli delicatamente con un panno umido ben strizzato.
- Se la superficie della telecamera per il riconoscimento utente o della sorgente luminosa a infrarossi (LED) si graffiano, il riconoscimento utente potrebbe non funzionare correttamente. Assicurarsi che oggetti duri non entrino in contatto con questi componenti.
- Se si forma condensa sulla superficie della telecamera per il riconoscimento utente o della sorgente luminosa a infrarossi (LED), il riconoscimento utente potrebbe non funzionare correttamente. In caso di condensa su questi componenti eliminarla con un panno morbido e asciutto.
- Quando si registra un utente per il riconoscimento utente, evitare il più possibile di chiudere gli occhi.
- Se il tasso di successo del riconoscimento utente è basso, è possibile che l'utente non sia stato registrato correttamente. Eliminare i dati registrati ed eseguire di nuovo la registrazione.

– CONTINUA –

- **Se un utente guida spesso con occhiali e lenti a contatto, si consiglia di eseguire la registrazione sia indossando gli occhiali sia le lenti a contatto.**
- **Il riconoscimento utente comincia subito dopo essere entrati nel veicolo, tuttavia se l'utente guarda a lungo verso il basso o nello specchietto laterale del conducente, potrebbe non essere riconosciuto.**
- **Quando viene registrata una persona con un gemello o con caratteristiche del viso simili a quelle di un'altra persona, l'altra persona, entrando nel veicolo, potrebbe essere scambiata per l'utente registrato.**
- **Se la persona sul sedile del passeggero si inclina sul sedile del conducente, o nel caso in cui ci siano due o più visi vicino al sedile del conducente, il sistema potrebbe non funzionare correttamente.**
- **In alcuni casi il sistema rileva che gli occhi dell'utente sono chiusi se l'utente sta guardando verso il basso durante la guida, come avviene quando si controllano gli strumenti o la schermata di navigazione. In tal caso potrebbe risuonare il cicalino di avvertimento della sonnolenza durante la guida, oppure il sistema potrebbe non funzionare correttamente.**
- **Se si socchiudono gli occhi ridendo o per una luce abbagliante all'esterno, il sistema potrebbe ritenere che gli occhi siano chiusi e potrebbe risuonare il cicalino di avvertimento della sonnolenza durante la guida, oppure il sistema potrebbe non funzionare correttamente.**
- **Gli stati di avvertimento per la sonnolenza o il colpo di sonno durante la guida vengono riconosciuti dalla durata e dalla percentuale di chiusura degli occhi. Il cicalino di avvertimento della sonnolenza durante la guida non risuona se il conducente si sente assonnato o se sbadiglia.**
- **Il cicalino di avvertimento della sonnolenza durante la guida potrebbe risuonare anche quando il conducente non si sente assonnato, ma chiude gli occhi o li sbatte spesso.**
- **Il cicalino di avvertimento di disattenzione durante la guida potrebbe risuonare se il conducente si piega in avanti o se sporge la testa fuori dal finestrino durante la guida.**
- **Il cicalino di avvertimento di disattenzione durante la guida non risuona se il veicolo si ferma o viaggia a bassa velocità anche se il conducente non sta guardando avanti.**
- **Il sistema di monitoraggio conducente raccoglie e memorizza i dati relativi alle caratteristiche del viso del conducente. I dati del riconoscimento facciale vengono memorizzati localmente e non lasciano il veicolo. Non vengono trasmessi né memorizzati da Subaru o da terzi. È possibile disabilitare il sistema di monitoraggio conducente ed eliminare tutti i dati memorizzati seguendo le istruzioni fornite di seguito. Se si disabilita il sistema di monitoraggio conducente, non sarà possibile usufruire delle sue funzioni pratiche e di sicurezza.**

Le funzioni disponibili variano a seconda delle impostazioni del sistema di monitoraggio conducente e della funzione di riconoscimento utente.

Funzioni disponibili

			Sistema di monitoraggio conducente*1	
			ON	OFF
Funzione di riconoscimento utente*2	ON	Avvertimento di disattenzione/sonnolenza durante la guida	Disponibile	Non disponibile
		Funzione di riconoscimento utente	Disponibile	Non disponibile
	OFF	Avvertimento di disattenzione/sonnolenza durante la guida	Disponibile	Non disponibile
		Funzione di riconoscimento utente	Non disponibile	Non disponibile

– CONTINUA –

Opzioni delle funzioni disponibili

			Sistema di monitoraggio conducente*1	
			ON	OFF
Funzione di riconoscimento utente*2	ON	Registra utente	Disponibile	Non disponibile
		Elimina utente	Disponibile	Non disponibile
		Elimina tutti gli utenti	Disponibile	Non disponibile
		Aggiorna impostazioni utente	Disponibile	Non disponibile
		Elimina posizione del conducente	Disponibile	Non disponibile
	OFF	Registra utente	Non disponibile	Non disponibile
		Elimina utente	Disponibile	Non disponibile
		Elimina tutti gli utenti	Disponibile	Non disponibile
		Aggiorna impostazioni utente	Non disponibile	Non disponibile
		Elimina posizione del conducente	Non disponibile	Non disponibile

*1: Il sistema può essere portato su ON/OFF con l'interruttore sistema di monitoraggio conducente OFF. Fare riferimento a "Interruttore del sistema di monitoraggio conducente OFF" ☞P431.
*2: La funzione può essere portata su ON/OFF nelle impostazioni di personalizzazione del display multifunzione. Fare riferimento a "Impostazioni del riconoscimento utente" ☞P254.

Le funzioni disponibili variano a seconda del fatto che l'utente sia registrato o meno.

Funzioni disponibili

	L'utente è registrato.	L'utente non è registrato.
Funzione di riconoscimento utente	Disponibile	Non disponibile

■ Funzione di riconoscimento utente

⚠ AVVERTENZA

Consente di eseguire la registrazione, il richiamo o l'eliminazione della posizione del sedile e dell'angolazione dello specchietto retrovisore esterno prima di mettersi alla guida. Sussiste il rischio di incidente se la registrazione, il richiamo o l'eliminazione vengono eseguiti durante la guida.

Quando un utente viene registrato, è possibile richiamare le seguenti impostazioni.

▼ Personalizzazione della posizione del conducente

- Posizione del sedile e angolazione dello specchietto retrovisore esterno

Richiama la posizione del sedile e l'angolazione dello specchietto retrovisore esterno registrate.

- Angolazione dell'inclinazione in retromarcia

Richiama l'angolazione di inclinazione registrata dello specchietto retrovisore esterno in retromarcia.

– CONTINUA –

▼ Personalizzazione della strumentazione

● Schermata di base del display strumento combinato

Visualizza la schermata selezionata dall'utente l'ultima volta che è uscito dal veicolo.

● Schermata consumo carburante

Visualizza il risparmio di carburante medio per i tragitti effettuati dall'utente.

▼ Personalizzazione del display multifunzione

● Schermata di base del display multifunzione

Visualizza la schermata selezionata dall'utente l'ultima volta che è uscito dal veicolo.

● Schermata consumo carburante

Visualizza il risparmio di carburante medio per i tragitti effettuati dall'utente.

● Personalizzazione collegata alla funzione di riconoscimento utente

Menu	Articolo	
Time/Date (Data/Ora)	Birthday (Compleanno)	
	Anniversary (Anniversario)	
Display/Beep (Display/Aud)	Screen Off (Schermata disattivata)	
	Favorite (Preferiti)	
	Bypass Screen (Ignora schermata)	Birthday Reminder (Promemoria compleanno)
		Anniversary Reminder (Promemoria anniversario)
		Traffic information (Informazioni sul traffico)
		Turn by turn (Passo-Passo)
	Beep (Segnale acustico)	
Climate Control (Controllo clima)	Mode Setting (Imp. modalità)	
	Occupant Detection (Rilev. Occup.)	
Camera Settings (Impostazione telec.)	Camera Shift Link (Collegamento con telecamera)	

▼ Personalizzazione della climatizzazione

- Impostazioni della climatizzazione

Richiama l'impostazione della temperatura e della modalità flusso d'aria, oltre ad altre impostazioni selezionate dall'utente l'ultima volta che è uscito dal veicolo.

NOTA

Quando un utente riconosciuto esce dal veicolo con MAX A/C ON, viene memorizzata l'impostazione precedente a MAX A/C ON.

▼ Stato del sistema di monitoraggio conducente ON/OFF

Richiama lo stato del sistema di monitoraggio conducente ON/OFF selezionato dall'utente l'ultima volta che è uscito dal veicolo.

▼ Modifica delle impostazioni di personalizzazione

<table>
<tr><td colspan="2">Articolo</td><td></td></tr>
<tr><td rowspan="2">Personalizzazione della posizione del conducente</td><td>Posizione del sedile/angolazione dello specchietto retrovisore esterno</td><td rowspan="2">Modificare l'impostazione utilizzando la funzione di personalizzazione del display multifunzione. Fare riferimento a "Schermata di impostazione" ☞P243.</td></tr>
<tr><td>Angolazione dell'inclinazione verso il basso in retromarcia dello specchietto retrovisore esterno</td></tr>
<tr><td>Personalizzazione della strumentazione*</td><td>Schermata di base del display strumento combinato</td><td rowspan="5">Se si seleziona la schermata di personalizzazione collegata alla funzione di sincronizzazione utente e si modifica l'impostazione, questa viene memorizzata automaticamente.</td></tr>
<tr><td rowspan="2">Personalizzazione del display multifunzione*</td><td>Schermata di base del display multifunzione</td></tr>
<tr><td>Personalizzazione collegata alla funzione di sincronizzazione utente</td></tr>
<tr><td>Personalizzazione della climatizzazione*</td><td>Impostazioni della climatizzazione</td></tr>
<tr><td colspan="2">Stato del sistema di monitoraggio conducente ON/OFF</td></tr>
</table>

*: Se il sistema di monitoraggio conducente è OFF, il sistema di monitoraggio conducente continua a memorizzare le condizioni selezionare subito prima dello spegnimento del sistema di monitoraggio conducente, anche se la schermata era stata selezionata e l'impostazione modificata.

– CONTINUA –

■ Avvertimento di disattenzione/sonnolenza durante la guida

Durante la guida il sistema di monitoraggio conducente monitora i possibili casi di disattenzione o sonnolenza del conducente, avvisandolo.

Quando l'avvertimento di disattenzione/sonnolenza durante la guida si attiva, il cicalino risuona e viene visualizzata una schermata di interruzione.

NOTA

• L'avvertimento di disattenzione/sonnolenza durante la guida funziona indipendentemente dallo stato della funzione di riconoscimento utente.

• L'avvertimento di disattenzione durante la guida non si attiva se si aziona l'indicatore di direzione o se la leva del selettore è in posizione "R".

• Se l'indicatore di frenata anticollisione OFF si illumina sul display strumento combinato, l'avvertimento di disattenzione durante la guida si attiva anche quando viene rilevato un veicolo che precede o un ostacolo. Per maggiori dettagli sul sistema EyeSight, fare riferimento al supplemento del Libretto di uso e manutenzione per il sistema EyeSight.

▼ Avvertimento di disattenzione durante la guida

Il sistema avvisa il conducente quando viene rilevata la sua disattenzione.

Se l'avvertimento di disattenzione durante la guida si attiva, il cicalino risuona e viene visualizzata una schermata di interruzione sul display strumento combinato.

Se il sistema EyeSight rileva un veicolo che precede o un ostacolo in direzione di marcia, l'avvertimento di disattenzione durante la guida potrebbe attivarsi in anticipo.

Fare riferimento al supplemento del Libretto di uso e manutenzione per il sistema EyeSight.

▼ Avvertimento di sonnolenza durante la guida

L'eventuale sonnolenza del conducente viene rilevata in base alla chiusura delle palpebre, e viene emesso un avvertimento. Se l'avvertimento di sonnolenza durante la guida si attiva, il cicalino risuona e viene visualizzata una schermata di interruzione.

	Display strumento combinato	Display multifunzione	Cicalino di avvertimento
Sonnolenza durante la guida			Bip, bip... (Continua finché il conducente non apre gli occhi).
Sonnolenza elevata			Bip, bip, bip, bip, bip (5 volte)
Sonnolenza leggera		—	Bip
Nessuna sonnolenza	—	—	—

■ Avvertimento/indicatore sistema di monitoraggio conducente

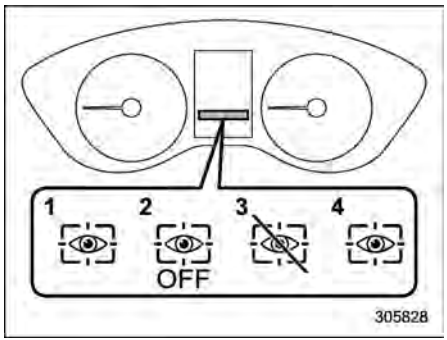

1) Spia di indicazione funzionamento del sistema di monitoraggio conducente (verde)
2) Spia di indicazione sistema di monitoraggio conducente OFF
3) Spia di indicazione interruzione temporanea del sistema di monitoraggio conducente
4) Spia di avvertimento del sistema di monitoraggio conducente (gialla)

L'avvertimento/indicatore del sistema di monitoraggio conducente indica lo stato del sistema di monitoraggio conducente sul display strumento combinato.

– CONTINUA –

NOTA

Se l'indicatore del sistema di monitoraggio conducente OFF, l'indicatore di arresto temporaneo del sistema di monitoraggio conducente o l'avvertimento del sistema di monitoraggio conducente si illuminano e non è possibile utilizzare la funzione sistema di monitoraggio conducente. Inoltre, non è possibile selezionare le seguenti opzioni.

- **Register User (Registra utente)**
- **Delete User (Elimina utente)**
- **Delete All Users (Elim. gli utenti)**
- **Update User Settings (Agg. imp. utente)**
- **Delete Driver Position (Elimina posizione conducente)**

▼ Spia di indicazione funzionamento del sistema di monitoraggio conducente (verde)

Questo indicatore si illumina quando il sistema di monitoraggio conducente è in funzione.

▼ Spia di indicazione sistema di monitoraggio conducente OFF

Questo indicatore si illumina quando l'utente preme l'interruttore sistema di monitoraggio conducente OFF e il sistema di monitoraggio conducente non è in funzione.

▼ Spia di indicazione interruzione temporanea del sistema di monitoraggio conducente

Questo indicatore si illumina quando il sistema di monitoraggio conducente viene interrotto temporaneamente.

NOTA

Il sistema di monitoraggio conducente si interrompe temporaneamente nelle seguenti circostanze.

- **Quando la temperatura dell'unità principale del sistema di monitoraggio conducente è alta o bassa.**
- **Quando il sistema di monitoraggio conducente non può monitorare il movimento degli occhi del conducente.**
- **Quando il sistema di monitoraggio conducente non può monitorare sopracciglia, occhi, naso o bocca del conducente.**
- **Quando la telecamera e la sorgente luminosa a infrarossi (LED) sono coperte e il sistema di monitoraggio conducente non può monitorare correttamente il conducente.**

▼ Spia di avvertimento del sistema di monitoraggio conducente (gialla)

L'avvertimento si illumina quando si verifica un problema nel sistema di monitoraggio conducente. Contattare un concessionario SUBARU per far controllare il veicolo.

■ Utilizzo del sistema di monitoraggio conducente

▼ Riconoscimento utente

Quando un utente viene registrato con la funzione di riconoscimento utente, il sistema di monitoraggio conducente esegue le seguenti operazioni.

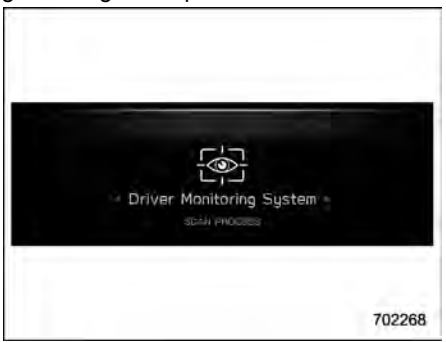

1. Quando si apre la porta e l'interruttore di accensione a pulsante è su OFF, compare la schermata di riconoscimento utente e il sistema di monitoraggio conducente avvia il riconoscimento utente.

È possibile che in alcuni casi la schermata di riconoscimento utente non venga visualizzata quando si apre la porta, ad esempio quando è trascorso poco tempo dopo

aver portato l'interruttore di accensione a pulsante su OFF. In questi casi il riconoscimento utente si avvia quando si chiude la porta, tuttavia non compare la schermata di riconoscimento utente.

2. Accomodarsi sul sedile del conducente e rivolgere il viso in avanti per alcuni secondi.
3. Una volta completato il riconoscimento utente, viene visualizzata la schermata di benvenuto sul display multifunzione.

In questo momento, la posizione del sedile, l'angolazione dello specchietto retrovisore esterno, le impostazioni di climatizzazione, la schermata di base del display strumento combinato, la schermata di base del display multifunzione e le impostazioni di personalizzazione cambiano tutte in base alle informazioni utente.

NOTA

● Quando si preme l'interruttore di funzionamento display multifunzione, la schermata di riconoscimento utente viene annullata, tuttavia la procedura di riconoscimento utente prosegue.

● Se la leva del selettore non è in posizione "P", la posizione del sedile non cambierà anche se il riconoscimento utente è stato completato.

● Se il riconoscimento utente fallisce, eseguire di nuovo il riconoscimento seguendo le istruzioni; fare riferimento a "Quando un utente non viene riconosciuto" ☞P429.

● Il riconoscimento utente non viene eseguito durante la guida.

● Se la posizione del sedile o l'angolazione dello specchietto retrovisore esterno si muovono quando viene completato il riconoscimento utente, non è possibile richiamare la posizione del sedile, l'angolazione dello specchietto retrovisore esterno o l'angolazione dell'inclinazione verso il basso dello specchietto retrovisore esterno in retromarcia.

● Se si esegue una delle seguenti operazioni durante il richiamo della posizione del sedile o dell'angolazione dello specchietto retrovisore esterno, il richiamo della funzione viene annullato.

– È stato azionato l'interruttore di regolazione elettrica del sedile.
– È stato azionato l'interruttore di regolazione dello specchietto retrovisore esterno.
– È stato premuto il pulsante "SET".
– È stato premuto il pulsante "1" o "2".
– È stata spostata la leva del selettore in una posizione diversa da "P".

▼ Quando un utente non viene riconosciuto

Nel seguente caso potrebbe non essere possibile effettuare il riconoscimento utente e potrebbe essere visualizzato il messaggio "User recognition stopped (Riconoscimento utente arrestato.)".

- Un oggetto blocca la telecamera.

Rimuovere l'ostacolo e seguire la procedura di riferimento per eseguire di nuovo il riconoscimento utente.

Fare riferimento a "Ripeti scan. viso" ☞P248.

– CONTINUA –

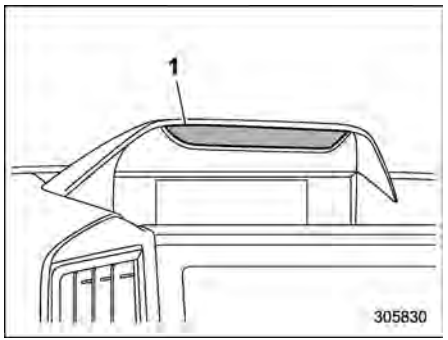

1) Videocamera

NOTA

• Potrebbe non essere possibile effettuare il riconoscimento utente in caso di sporcizia o di impronte digitali sulla telecamera per il riconoscimento utente. Per pulirla, utilizzare un panno morbido o strofinare delicatamente con un panno umido ben strizzato.

• Se la funzione di sincronizzazione utente viene portata su OFF, non è possibile ripetere la scansione facciale manuale.

■ Registrazione ed eliminazione di un utente

Gli utenti possono essere registrati nel sistema di monitoraggio conducente; gli utenti registrati possono essere eliminati. Per le procedure di registrazione ed eliminazione degli utenti fare riferimento a “Impostazioni del sistema di monitoraggio conducente” ☞P248.

NOTA

• Se l’indicatore sistema di monitoraggio conducente OFF, l’indicatore di arresto temporaneo del sistema di monitoraggio conducente o l’avvertimento del sistema di monitoraggio conducente si illuminano, non è possibile selezionare le seguenti opzioni.

- **Register User (Registra utente)**
- **Delete User (Elimina utente)**
- **Delete All Users (Elim. gli utenti)**

• Le informazioni utente possono essere eliminate anche ripristinando il display multifunzione alle impostazioni predefinite di fabbrica. Se si riportano le impostazioni ai valori di fabbrica, tutte le informazioni utente vengono eliminate. Non è possibile riportare le impostazioni alle impostazioni di fabbrica se il sistema di monitoraggio conducente è su OFF.

■ Memorizzazione ed eliminazione della personalizzazione della posizione del conducente

Quando un utente viene registrato, vengono memorizzate anche la posizione del sedile, l’angolazione dello specchietto retrovisore esterno e l’angolazione dell’inclinazione verso il basso dello specchietto retrovisore esterno in retromarcia. Per modificare l’impostazione della posizione del sedile, dell’angolazione dello specchietto retrovisore esterno o dell’angolazione dell’inclinazione verso il basso dello specchietto retrovisore esterno in retromarcia, fare riferimento a “Impostazioni del sistema di monitoraggio conducente” ☞P248.

NOTA

• Avviare la registrazione utente dopo aver regolato la posizione del sedile, l’angolazione degli specchietti retrovisori esterni e l’angolazione dell’inclinazione verso il basso in retromarcia degli specchietti retrovisori esterni. Se si eseguono le regolazioni durante la registrazione utente, potrebbe interrompersi. Fare riferimento a “Sedile a regolazione elettrica” ☞P50 o “Specchietti retrovisori esterni” ☞P286.

● Se l'interruttore di accensione viene ruotato in posizione "OFF" prima di completare la registrazione utente, le informazioni su posizione del sedile, angolazione degli specchietti retrovisori esterni e angolazione dell'inclinazione verso il basso in retromarcia degli specchietti retrovisori esterni non saranno salvate.

● Se l'impostazione del riconoscimento utente è su OFF, l'indicatore di arresto temporaneo del sistema di monitoraggio conducente o l'avvertimento del sistema di monitoraggio conducente si illuminano, e non è possibile selezionare le seguenti opzioni.

– Update User Settings (Agg. imp. utente)

– Delete Driver Position (Elimina posizione conducente)

● La posizione del conducente può essere memorizzata o eliminata solo se un utente registrato è seduto sul sedile del conducente e il riconoscimento utente è stato completato.

■ Impostazioni del sistema di monitoraggio conducente ON/OFF

NOTA

● Se si porta il sistema di monitoraggio conducente su OFF dopo aver completato il riconoscimento utente, la funzione di riconoscimento utente memorizza lo stato ON/OFF del sistema di monitoraggio conducente.

● Anche quando l'interruttore del sistema di monitoraggio conducente OFF è disattivato, il sistema di monitoraggio conducente si attiva automaticamente quando la porta lato conducente viene aperta e chiusa a veicolo fermo. Questo si verifica soltanto se l'impostazione del riconoscimento utente è ON. Il sistema ritorna quindi automaticamente in stato OFF.

● Dopo che il sistema di monitoraggio conducente è stato portato su OFF, se si riporta il sistema di monitoraggio conducente su ON mentre si apre la porta del conducente, il riconoscimento utente potrebbe non funzionare correttamente.

▼ Interruttore del sistema di monitoraggio conducente OFF

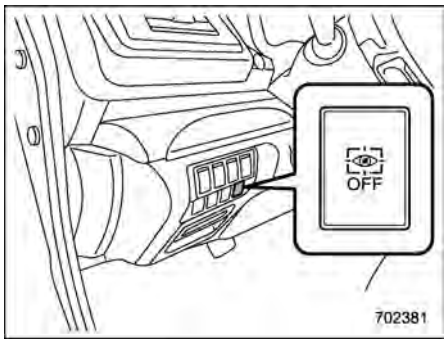

Interruttore del sistema di monitoraggio conducente OFF (modelli con guida a sinistra)

– CONTINUA –

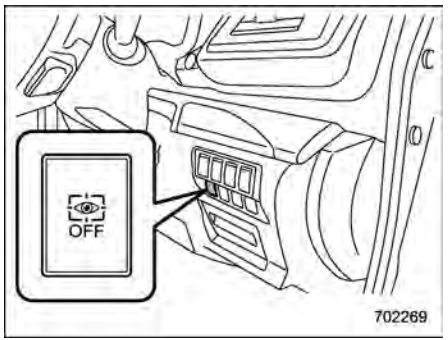

Interruttore del sistema di monitoraggio conducente OFF (modelli con guida a destra)

Se si preme l'interruttore del sistema di monitoraggio conducente OFF, il sistema di monitoraggio conducente si porta su OFF. Se si porta il sistema di monitoraggio conducente su OFF, l'indicatore del sistema di monitoraggio conducente OFF sul display strumento combinato si illumina. Per portare il sistema di monitoraggio conducente su ON, premere di nuovo l'interruttore del sistema di monitoraggio conducente OFF.

NOTA

Anche se il sistema di monitoraggio conducente è disattivato, le funzioni di riconoscimento utente e la retrazione automatica del sedile all'accesso non si attivano o disattivano automaticamente.

▼ Impostazioni del riconoscimento utente

La funzione di riconoscimento utente del sistema di monitoraggio conducente può essere attivata o disattivata. Per la procedura di impostazione, fare riferimento a "Impostazioni del sistema di monitoraggio conducente" ☞P248.

NOTA

• L'impostazione della funzione di riconoscimento utente non può essere modificata per ogni singolo utente.
• L'impostazione di fabbrica della funzione di riconoscimento utente è ON.
• Se la funzione di riconoscimento utente viene portata su OFF, non è possibile selezionare le seguenti opzioni.
– Repeat facial scan (Ripeti scan. viso)
– Register User (Registra utente)
– Update User Settings (Agg. imp. utente)
– Delete Driver Position (Elimina posizione conducente)

▼ Retrazione automatica del sedile all'accesso

La retrazione automatica del sedile all'accesso fa scorrere il sedile del conducente all'indietro quando la porta del conducente viene sbloccata e aperta.

Questa funzione può essere attivata/disattivata. Per la procedura di impostazione, fare riferimento a "Impostazioni del sistema di monitoraggio conducente" ☞P248.

Attendere che la retrazione automatica del sedile sia completa prima di accomodarsi sul sedile del conducente.

NOTA

• Se la posizione del sedile non è registrata nella memoria della chiave di accesso elettronica, è possibile utilizzare la funzione di spostamento indietro automatico del sedile all'accesso.
• Anche quando l'impostazione della retrazione automatica del sedile all'accesso è su ON, la funzione di retrazione automatica del sedile all'accesso si disattiva automaticamente se la funzione di riconoscimento utente è su OFF.
• Questa funzione si attiva se il sedile è davanti alla parte centrale del meccanismo di scorrimento del sedile.

■ Controllo a gesti

Il controllo a gesti è una funzione che consente di alzare o abbassare la temperatura impostata per il lato conducente in 4 fasi della manopola di regolazione quando viene eseguito un gesto specifico nell'area immediatamente di fronte al sistema di navigazione e/o impianto audio.

Il controllo a gesti consente di azionare il sistema di climatizzazione senza distogliere lo sguardo dalla strada e riduce il tempo per cui si tolgono le mani dal volante.

Il controllo a gesti può essere utilizzato nelle condizioni seguenti:

- Il motore è in funzione.
- Il sistema di climatizzazione è attivato. Fare riferimento a "Pannello comandi della climatizzazione" ☞P297.
- La leva del selettore è in una posizione diversa da "P" o "R".

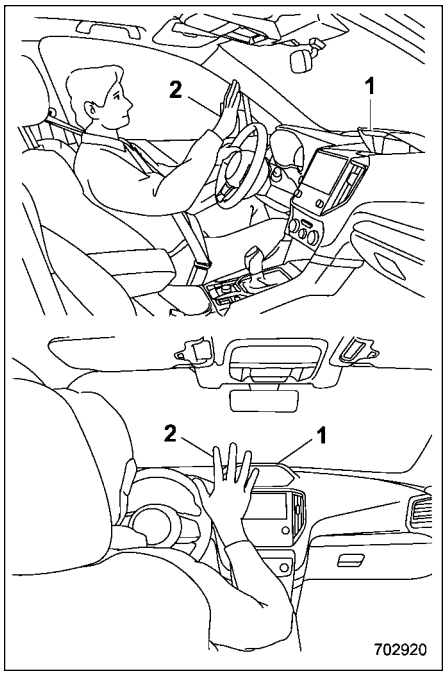

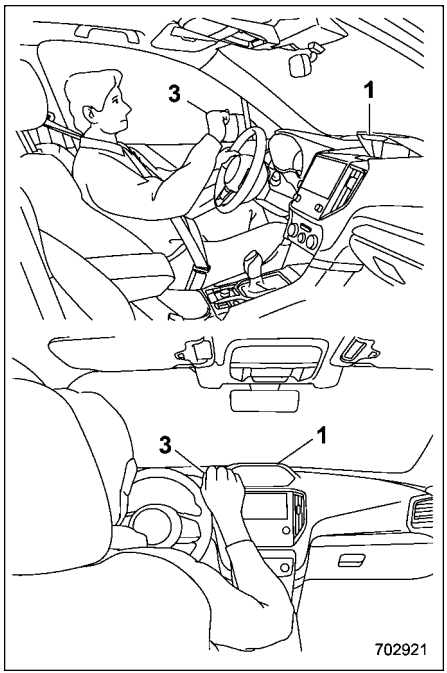

1) Videocamera
2) Quando il gesto consiste nel palmo aperto, la temperatura interna sale.
3) Quando il gesto consiste in un pugno chiuso, la temperatura interna scende.

Rivolgere il palmo verso la videocamera tenendo le dita in posizione verticale

– CONTINUA –

davanti alla videocamera. Mantenere la mano in tale posizione finché si sente breve bip.

Se non si sente alcun suono entro pochi secondi, togliere la mano dall'area di rilevamento, ad esempio riportandola sul volante, e quindi eseguire di nuovo il gesto.

La temperatura impostata cambia una volta a ogni gesto. Non è possibile modificare la temperatura in modo continuo tramite i gesti. Se si desidera continuare a impostare la temperatura, togliere la mano dall'area di rilevamento, ad esempio riportandola sul volante, e quindi eseguire di nuovo il gesto.

Il controllo a gesti non è disponibile nelle condizioni seguenti.

- Uno qualsiasi dei seguenti indicatori è illuminato.
  - – Spia di indicazione sistema di monitoraggio conducente OFF
  - – Spia di indicazione interruzione temporanea del sistema di monitoraggio conducente
  - – Spia di avvertimento del sistema di monitoraggio conducente (gialla)
- La leva del selettore è in posizione "P" o "R".
- Il sistema di monitoraggio conducente non riconosce il viso del conducente. Fare riferimento a "Sistema di monitoraggio conducente" ☞P418.
- Quando si guida il veicolo, il controllo a gesti non è disponibile quando sussiste quanto segue.
- Sono attivati un indicatore di direzione o le luci di emergenza.
- Il volante è ruotato completamente.
- È attivato l'avvertimento di disattenzione durante la guida.
- È attivato l'avvertimento di sonnolenza durante la guida.
- Il sistema di monitoraggio conducente è in fase di riconoscimento del conducente.
- Il veicolo viaggia a basse velocità.

NOTA

- **Il controllo a gesti potrebbe non funzionare correttamente nelle condizioni seguenti.**
  - **– Il sole (o una qualsiasi sorgente luminosa con una forte componente a infrarossi) fa in modo che la mano del conducente faccia ombra.**
  - **– L'intensità della luce del sole (o di qualsiasi sorgente luminosa con una forte componente a infrarossi) sulla mano del conducente varia spesso nel tempo.**
  - **– Il conducente indossa i guanti o accessori sulle mani.**
  - **– Qualcosa si frappone fra la mano del conducente e la videocamera.**
  - **– Nel campo di rilevamento sono presenti più mani, ad esempio vi è anche la mano del passeggero.**
- **Il controllo a gesti potrebbe non funzionare correttamente quando sussistono le condizioni seguenti.**
  - **– La mano del conducente è troppo vicino alla videocamera. Se la videocamera non riconosce la mano, spostarla un po' più vicino al viso.**
  - **– La mano del conducente è fuori dal raggio d'azione dei sensori.**
  - **– La mano del conducente ruota di molto.**
  - **– La mano del conducente è inclinata ad angolo acuto perpendicolarmente all'area dei sensori.**
- **Nei casi seguenti, il sistema può rilevare erroneamente il movimento e il gesto della mano, il che può provocare una variazione dell'impostazione della temperatura.**
  - **– La mano si trova entro il raggio d'azione dei sensori mentre si gesticola a una persona all'esterno del veicolo.**
  - **– Si aziona lo specchietto interno o la lampada dell'abitacolo.**
  - **– Un passeggero si sporge in avanti dai sedili posteriori e pone la**

mano nel campo di rilevamento.

- **Quando il sistema di climatizzazione è disattivato, potrebbe essere emesso un bip in risposta ai gesti del conducente.**
- **L'impostazione di funzionamento/non funzionamento del controllo a gesti può essere cambiata in un concessionario SUBARU. Per i dettagli, si raccomanda di contattare il proprio concessionario SUBARU.**

■ Come ottenere il codice sorgente che utilizza software open source

Informazioni sul software gratuito open source

Questo prodotto utilizza software gratuito open source (FOSS).

Le informazioni sulla licenza e/o il codice sorgente di tale software FOSS sono reperibili al seguente URL:

http://www.embedded-carmultimedia.jp/RTOS/License/oss/DMS_0102/

8-1. Rodaggio – nei primi 1.600 km 438
8-2. Consigli per il risparmio di carburante 438
8-3. Gas di scarico (monossido di carbonio) 439
8-4. Catalizzatore 439
8-5. Filtro antiparticolato benzina (se in dotazione) 440
Quando la spia di avvertimento filtro antiparticolato benzina si illumina 440
Quando la spia di avvertimento filtro antiparticolato benzina lampeggia 441
8-6. Ispezioni periodiche 442
8-7. Viaggi all'estero 442
8-8. Consigli per la guida con modelli a trazione integrale 443
8-9. Guida in strada e fuoristrada 444
8-10. Guida invernale 447
Funzionamento nella stagione fredda 447
Guida su strade innevate o ghiacciate 448
Protezione contro la corrosione 449
Pneumatici da neve 449
Catene da neve 450
Come liberare il veicolo impantanato 451
8-11. Come caricare il veicolo 451
Mancorrenti 452
8-12. Traino di un rimorchio (se in dotazione) 453
Manutenzione 454
Peso rimorchiabile 454
Ganci di traino (opzione concessionario) 454
Quando non si traina un rimorchio 455
Catene di sicurezza per il rimorchio 455
Specchietti retrovisori esterni 455
Luci del rimorchio 455
Pneumatici 455
Consigli per il traino con rimorchio 456
Informazioni aggiuntive 459

8-1. Rodaggio – nei primi 1.600 km

Le prestazioni e l'affidabilità del veicolo dipendono da come lo si utilizza nel primo periodo d'uso. Seguire queste istruzioni durante i primi 1.600 km:

- Non superare mai il regime di 4.000 giri/min se non per brevi accelerazioni di emergenza.
- Non mantenere a lungo lo stesso regime del motore o velocità del veicolo.
- Evitare brusche partenze e accelerazioni tranne che in emergenza.
- Evitare brusche frenate tranne che in emergenza.

Le stesse procedure di rodaggio devono essere applicate a un motore revisionato o appena montato, oppure quando vengono sostituite le pastiglie dei freni.

8-2. Consigli per il risparmio di carburante

Rispettare i seguenti consigli aiuterà a contenere i consumi di carburante.

- Selezionare sempre il rapporto del cambio più adatto in base alla velocità e al fondo stradale.
- Evitare brusche accelerazioni o decelerazioni. Accelerare sempre dolcemente per raggiungere la velocità desiderata. Quindi cercare di mantenerla al più lungo possibile.
- Non pompare sul pedale dell'acceleratore all'avvio del motore.
- Evitare di tenere inutilmente acceso il motore al minimo.
- Mantenere il sistema e-BOXER sempre correttamente regolato.
- Mantenere i pneumatici alla pressione corretta indicata sull'etichetta della pressione dei pneumatici, applicata sotto la serratura della porta lato conducente. Pneumatici con una pressione insufficiente fanno aumentare l'usura degli pneumatici e il consumo di carburante.
- Utilizzare il condizionatore d'aria solo quando necessario.
- Mantenere il corretto allineamento delle ruote anteriori e posteriori.
- Evitare di trasportare carichi superflui.

8-3. Gas di scarico (monossido di carbonio)

⚠ AVVERTENZA

- **Non inalare i gas di scarico del motore. Essi contengono il monossido di carbonio, un gas inodore ed incolore che, se inalato, può risultare pericoloso o addirittura letale.**
- **Tenere sempre in perfette condizioni l'impianto di scarico del veicolo per evitare che i gas di scarico penetrino nell'abitacolo.**
- **Non fare mai girare il motore in un ambiente chiuso tipo garage se non per il breve tempo necessario per far entrare o uscire il veicolo.**
- **Evitare di rimanere chiusi in un veicolo parcheggiato con il motore acceso. Se ciò fosse indispensabile, usare il ventilatore per far entrare aria fresca nell'abitacolo.**
- **Mantenere sempre le griglie esterne d'ingresso aria libere da neve, foglie o altre ostruzioni che possano compromettere il funzionamento del sistema di ventilazione.**
- **Se si ha il sospetto che i gas di scarico penetrino nell'abitacolo, verificare subito il problema e risolverlo al più presto. In tali condizioni viaggiare sempre con i finestrini completamente aperti.**
- **Tenere sempre chiuso il portellone posteriore durante la guida in modo da prevenire l'entrata di gas di scarico.**

NOTA

A causa della dilatazione e della contrazione dei metalli utilizzati per i componenti del sistema di scarico, per un breve periodo di tempo dopo lo spegnimento del sistema e-BOXER è possibile udire qualche ticchettio proveniente dall'impianto. Ciò è assolutamente normale.

8-4. Catalizzatore

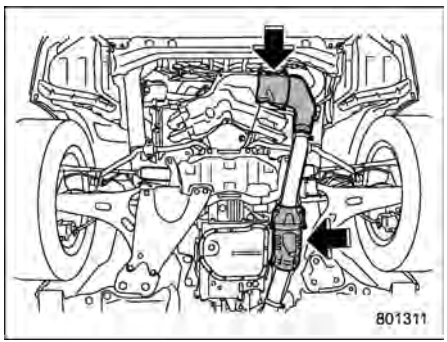

Il convertitore catalitico è installato nel sistema di scarico. Esso funziona da catalizzatore per ridurre la presenza di HC, CO e NOx nei gas di scarico, in modo da avere emissioni più pulite.

Per evitare danni al catalizzatore:

- Utilizzare solo benzina senza piombo. Anche una minima quantità di carburante con piombo danneggia il catalizzatore.
- Non avviare mai il sistema e-BOXER a spinta o a traino.
- Evitare di far girare il motore a regimi troppo elevati.
- Non spegnere mai l'interruttore di accensione mentre il veicolo è in movimento.

– CONTINUA –

- Mantenere il motore ben regolato. Se si nota che il motore non funziona correttamente (perdite di colpi, ritorni di fiamma, combustione incompleta, ecc.), si raccomanda far subito controllare e riparare il veicolo da un concessionario SUBARU.
- Non applicare alcun tipo di protezione, rivestimento o trattamento anticorrosivo sulle lamiere di protezione del catalizzatore e dell'impianto di scarico.
- Se il livello del carburante è troppo basso non guidare il veicolo.

⚠ AVVERTENZA

- **Evitare rischi d'incendio. Non marciare o parcheggiare il veicolo vicino a materiali infiammabili (erba, carta, stracci o foglie), poiché il catalizzatore lavora ad altissime temperature.**
- **Tenere persone e materiali infiammabili lontano dalle tubazioni di scarico mentre il sistema e-BOXER è in funzione. I gas di scarico sono molto caldi.**

8-5. Filtro antiparticolato benzina (se in dotazione)

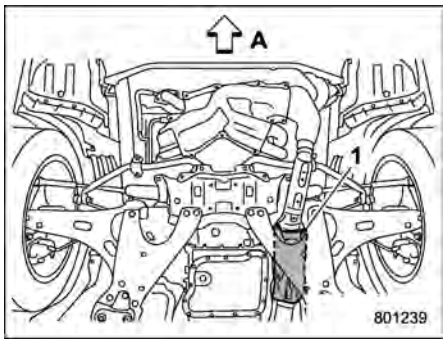

A) Parte anteriore del veicolo
1) Filtro antiparticolato benzina

Il filtro antiparticolato benzina è un dispositivo che elimina il particolato dai gas di scarico dei motori a benzina.

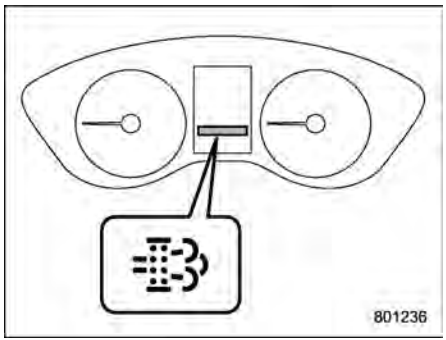

Spia di avvertimento filtro antiparticolato benzina

■ Quando la spia di avvertimento filtro antiparticolato benzina si illumina

La spia di avvertimento filtro antiparticolato benzina si illumina quando il particolato accumulato supera il limite prescritto.

Quando la spia di avvertimento filtro antiparticolato benzina si illumina, guidare il veicolo per rigenerare il filtro.

Guidare il veicolo nelle seguenti condizioni dopo aver riscaldato completamente il motore.

- Guidare a una velocità di 60 km/h o maggiore.

• Rilasciare periodicamente il pedale dell'acceleratore.

La spia di indicazione si spegnerà dopo circa 30 minuti.
Se la spia di indicazione non si spegne, si consiglia di rivolgersi al concessionario SUBARU.

⚠ AVVERTENZA

Quando si guida per rigenerare il filtro antiparticolato benzina, notare i punti seguenti. In caso contrario, si potrebbe incorrere in un'infrazione al codice della strada o incidente.

- **Individuare una zona sicura e non soggetta a limitazioni di legge per la guida.**
- **Rispettare i limiti di velocità e prestare attenzione al veicolo che segue quando si rilascia il pedale dell'acceleratore.**

NOTA

• Nelle seguenti circostanze, in cui la guida per rigenerare il filtro antiparticolato richiede una potenza del motore superiore alla guida normale, potrebbe essere difficile ottenere la rigenerazione del filtro.

– Guida in salita, nel deserto o su strade innevate, non asfaltate e sterrate
– Guida con 5 passeggeri o con molti bagagli

• Non usare il cruise control durante la guida per rigenerare il filtro antiparticolato benzina.

• Non guidare per rigenerare il filtro antiparticolato benzina mentre si sta effettuando un traino.

• Quando la spia di avvertimento filtro antiparticolato benzina si illumina, il regime del motore aumenta e il rumore e la vibrazione saranno superiori al normale per permettere la rigenerazione del filtro antiparticolato benzina.

▼ Come evitare che la spia di avvertimento filtro antiparticolato benzina si illumini

Ripetuti viaggi brevi a basse temperature e a bassa velocità aumentano le probabilità che la spia di avvertimento filtro antiparticolato benzina si illumini. La spia di avvertimento filtro antiparticolato benzina si illuminerà con minore frequenza guidando in periferia e rilasciando periodicamente il pedale dell'acceleratore durante la guida.

▼ Per una guida di rigenerazione del filtro antiparticolato benzina efficace

La spia di avvertimento filtro antiparticolato benzina si spegne più rapidamente se si guida per rigenerare il filtro come descritto di seguito.

• Rilasciare periodicamente il pedale dell'acceleratore (circa da 3 a 10 secondi)
• Guidare a un regime motore compreso tra 2.000 e 2.500 giri/min in modalità manuale. Fare riferimento a "Selezione della modalità manuale" ☞P365.

NOTA

• Quando il regime del motore è troppo basso, può essere necessario più tempo prima che la spia di avvertimento filtro antiparticolato benzina si spenga.
• Quando il regime del motore è troppo alto, il filtro antiparticolato benzina non può essere rigenerato.

■ Quando la spia di avvertimento filtro antiparticolato benzina lampeggia

Quando la spia di avvertimento filtro antiparticolato benzina lampeggia, è consigliabile contattare il Concessionario SUBARU più vicino per un controllo

– CONTINUA –

immediato.

⚠ ATTENZIONE

- **Non guidare il veicolo per periodi prolungati quando la spia di avvertimento filtro antiparticolato benzina lampeggia. Ciò potrebbe comportare la limitazione della potenza del motore per proteggere il motore e il filtro antiparticolato benzina. Quando la potenza del motore è limitata, anche la velocità del veicolo sarà limitata e l'accelerazione e le prestazioni in salita saranno ridotte.**
- **Non trainare un veicolo quando la spia di avvertimento filtro antiparticolato benzina lampeggia. Ciò potrebbe causare il mancato funzionamento del veicolo.**

NOTA

Il cruise control non può essere utilizzato quando la spia di avvertimento filtro antiparticolato benzina lampeggia.

8-6. Ispezioni periodiche

Per mantenere a lungo il veicolo nelle migliori condizioni, effettuare sempre le manutenzioni programmate nei tempi o al chilometraggio prescritto nel piano di manutenzione periodica.

8-7. Viaggi all'estero

Quando si progetta un viaggio all'estero:

- Assicurarsi della disponibilità del carburante idoneo. Fare riferimento a "Carburante" ☞P349.
- Predisporre gli eventuali documenti richiesti dalle Autorità locali.

Verificare se la personalizzazione della corsia di marcia EyeSight è stata impostata sulla direzione di marcia effettiva. Fare riferimento a "Impostazioni delle funzioni" ☞P37.

8-8. Consigli per la guida con modelli a trazione integrale

⚠ AVVERTENZA

- **Mantenere sempre una velocità di guida sicura in base alle condizioni stradali ed atmosferiche onde prevenire pericolosi incidenti in caso di improvvise frenate o curve a gomito.**
- **Utilizzare sempre la massima attenzione guidando un veicolo a trazione integrale – l'eccesso di sicurezza per la presenza di tale impianto di sicurezza potrebbe portare a pericolosi incidenti.**
- **Quando si sostituiscono o si montano uno o più pneumatici, tutti e quattro i pneumatici devono presentare gli stessi valori per le seguenti voci.**

  (a) Dimensioni

  (b) Simbolo di velocità

  (c) Indice di carico

  (d) Circonferenza

  (e) Costruzione

  (f) Produttore

  (g) Marchio (design del battistrada)

  (h) Grado di usura

  Per le voci da (a) a (c), è necessario rispettare i dati tecnici indicati sull'etichetta della pressione dei pneumatici. L'etichetta della pressione dei pneumatici è applicata sul montante della porta lato conducente.

  Se tutti e quattro i pneumatici non sono identici relativamente alle voci da (a) a (h), è possibile che si verifichino gravi danni meccanici alla trasmissione dell'automobile, influenzando ciò che segue.

  – Marcia

  – Maneggevolezza

  – Freni

  – Taratura del tachimetro/contachilometri totale

  – Distanza tra la carrozzeria ed i pneumatici

  Può costituire un pericolo e condurre alla perdita di controllo del veicolo e a conseguenti incidenti.

⚠ ATTENZIONE

Qualora sia necessario utilizzare una ruota di scorta temporanea per sostituire un pneumatico sgonfio, utilizzare solamente la ruota di scorta temporanea in dotazione al veicolo. Ruote di altre dimensioni possono provocare gravi danni meccanici alla catena cinematica del veicolo.

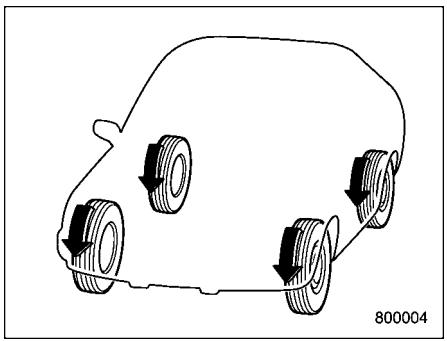

La trazione integrale distribuisce la potenza del sistema e-BOXER a tutte e quattro le ruote. I modelli a trazione integrale (AWD) offrono una maggiore trazione in caso di guida su strade sdrucciolevoli, bagnate, coperte di neve o per uscire dal fango o dalla sabbia o sporcizia.

– CONTINUA –

Per ragioni di sicurezza e per evitare danni al sistema AWD, tenere presente quanto segue:

- Rispetto ad un veicolo a trazione anteriore, un veicolo AWD è in grado di salire più facilmente in presenza di neve o su strade sdrucciolevoli. C'è qualche piccola differenza però nella manovrabilità del veicolo in caso di curve molto strette o frenate improvvise. Pertanto si consiglia di ridurre notevolmente la velocità durante una discesa ripida e in fase di curva, oltre a mantenere ampia distanza dai veicoli che precedono.
- Controllare sempre la pressione di gonfiaggio dei pneumatici a freddo prima di iniziare la guida. La pressione dei pneumatici corretta è riportata sull'etichetta della pressione dei pneumatici applicata sotto la serratura lato conducente.
- Se necessario, installare catene da neve solo sulle ruote anteriori. Per i dettagli, fare riferimento a "Catene da neve" ☞P450.
- L'uso frequente di un veicolo AWD in condizioni impegnative come ripide salite o strade polverose renderà necessario sostituire gli elementi seguenti con frequenza maggiore rispetto a quanto indicato in "Programma di manutenzione" ☞P501.
  - Olio motore
  - Liquido freni
  - Olio del differenziale posteriore
  - Fluido cambio a variazione continua
  - Olio del differenziale anteriore
- In caso di traino di un rimorchio, ci sono delle precauzioni da osservare. Per informazioni più dettagliate, fare riferimento a "Traino del veicolo" ☞P480.

8-9. Guida in strada e fuoristrada

⚠ AVVERTENZA

- **In un urto con ribaltamento una persona senza cintura di sicurezza ha molte più probabilità di morire di una persona che indossi la cintura di sicurezza. Il conducente e tutti i passeggeri devono aver allacciato le cinture di sicurezza prima di partire per rendere minima la possibilità di ferite gravi o di morte.**
- **Non effettuare curve strette o manovre improvvise, salvo in casi assolutamente inevitabili. Tali comportamenti sono pericolosi perché si può perdere il controllo del veicolo ed eventualmente ci si può ribaltare rischiando la morte o gravi ferite.**
- **Mantenere sempre una velocità di guida sicura in base alle condizioni stradali ed atmosferiche onde prevenire pericolosi incidenti in caso di improvvise frenate o curve a gomito.**
- **In caso di vento forte in senso trasversale rallentare in modo da**

mantenere il controllo del veicolo. Tenere presente che il veicolo, con profilo e centro di gravità più alti, subisce maggiormente l'effetto del vento trasversale rispetto alle comuni vetture passeggeri.

- **Utilizzare sempre la massima attenzione guidando un modello a trazione integrale: l'eccesso di sicurezza per la presenza di tale impianto di sicurezza potrebbe portare a pericolosi incidenti.**
- **Non tentare mai di attraversare pozzanghere o buche con acqua o di guidare su strade inondate. Acqua che entra nell'impianto di scarico o nelle tubazioni di aspirazione oppure acqua spruzzata sull'impianto elettrico può danneggiare il veicolo e provocarne lo spegnimento. In questo caso, contattare immediatamente un concessionario SUBARU. Indipendentemente dalla profondità, l'acqua può lavar via il terreno sotto le ruote e provocare la perdita di trazione del veicolo e persino il suo ribaltamento.**

⚠ ATTENZIONE

Dopo la marcia su strade coperte di ghiaia o sterrate, controllare il sottoscocca del veicolo per verificare se siano presenti danni, deformazioni o la rimozione di vernice. Se si notano irregolarità, contattare il più presto possibile un concessionario SUBARU per un controllo.

Il vostro veicolo è classificata come veicolo per trasporto misto. I veicoli per trasporto misto presentano una maggiore altezza dal suolo che permette l'impiego per diverse applicazioni compresa la guida fuoristrada. Tenere presente che il vostro veicolo non è né un veicolo fuoristrada convenzionale né un veicolo adatto a tutti i terreni. Il centro di gravità più alto rispetto alla distanza tra i battistrada in confronto alle comuni vetture per passeggeri rende questo tipo di veicolo più facilmente ribaltabile. Di fatto i veicoli per trasporto misto registrano una frequenza di ribaltamento notevolmente più alta degli altri tipi di veicolo. L'altezza dal suolo di questo veicolo è un vantaggio reale dal momento che consente una visuale migliore della strada e permette di individuare con maggior anticipo i problemi. Bisogna ricordare tuttavia che questo veicolo per trasporto misto non è progettato per affrontare le curve ad alta velocità come le comuni vetture passeggeri e che facendo una curva stretta ad alta velocità potrebbe ribaltarsi.

Se ci si avventura in percorsi fuoristrada con il proprio veicolo SUBARU, osservare certe precauzioni di buon senso come le seguenti:

- Fissare bene il bagaglio all'interno del veicolo ed assicurarsi che l'altezza del carico nel bagagliaio non superi il bordo superiore dei sedili posteriori. In modo da prevenire pericolosi spostamenti in avanti in caso di improvvise frenate o leggero colpo. Non caricare materiale troppo pesante sul tetto. Tali carichi alzano il centro di gravità del veicolo e possono più facilmente provocare il suo capovolgimento.
- Tenere a bordo un equipaggiamento di emergenza, tipo una cima o una catena per il rimorchio o traino, blocchi ruota, una pala, un pronto soccorso e un telefono cellulare o una radio ricetrasmittente.
- Non installare pneumatici più larghi di quelli indicati nel presente Libretto di uso e manutenzione.
- Tutti gli occupanti del veicolo devono indossare le cinture di sicurezza.
- Guidare con prudenza. Non affrontare rischi inutili durante la guida in zone

– CONTINUA –

sterrate.

- Non afferrare il volante per le razze o all'interno. In caso di sobbalzo si potrebbe originare un brusco movimento dello sterzo con conseguenti danni alle mani. Durante la guida afferrare sempre il volante sull'esterno della sua corona.
- Ridurre la velocità e prestare la massima attenzione nella guida. Nella marcia in fuoristrada non si può contare sull'aiuto delle normali indicazioni sulla tipologia di strada e della segnaletica.
- Non guidare su pendenze troppo ripide. Anziché salire o scendere trasversalmente su una pendenza ripida, affrontarla direttamente. Il veicolo si può più facilmente capovolgere sui lati anziché in avanti o indietro. Evitate in ogni caso di affrontare eccessive pendenze.
- Evitare manovre di sterzata a gomito, soprattutto ad alta velocità.
- Se si deve liberare il veicolo impantanato nel fango o nella sabbia, premere leggermente il pedale dell'acceleratore e spostare avanti e indietro più volte la leva del selettore tra le posizioni "1"/"D" e "R". Non far girare il motore a regimi elevati. Per avere la migliore trazione, evitare di far slittare le ruote per liberare il veicolo.
- Controllare sempre l'efficienza dell'impianto frenante dopo aver guidato nella sabbia, nel fango o nell'acqua. Quindi procedere con cautela e premere più volte il pedale del freno. Ripetere più volte l'operazione in modo da far asciugare i dischi e le pastiglie dei freni.
- Non procedere o parcheggiare sopra materiali infiammabili quali erba o foglie secche poiché si possono incendiare facilmente. L'impianto di scarico ha una temperatura elevata quando il motore è in funzione e subito dopo il suo arresto. Ciò potrebbe causare incendi.
- Dopo la guida su erba alta, fango, sassi, sabbia, ruscelli ecc., verificare che nel sottoscocca non siano rimasti attaccati o incastrati erba, cespugli, carta, stracci, pietre, sabbia, ecc. Pulire via dal sottoscocca qualsiasi materiale di questo genere. Se si guida con materiali di tale genere attaccati al sottoscocca si possono verificare guasti meccanici o incendi.
- Lavare il sottoscocca del veicolo dopo la guida fuoristrada. La sporcizia può accumularsi in particolare sui componenti delle sospensioni, che devono quindi essere lavati accuratamente.
- L'uso frequente di un modello AWD in condizioni impegnative come strade accidentate o fuoristrada renderà necessario sostituire i seguenti elementi con frequenza maggiore rispetto a quanto indicato in "Programma di manutenzione" ☞P501.
  - Olio motore
  - Liquido freni

Ricordare che i danni procurati al veicolo SUBARU manovrando fuoristrada e non utilizzando precauzioni dettate dal buon senso, come quelle elencate sopra, non sono coperti dalla garanzia.

8-10. Guida invernale

■ Funzionamento nella stagione fredda

Portare sempre a bordo equipaggiamenti di emergenza, quali catene da neve, un raschietto da vetro, un sacchetto di sabbia, segnali luminosi, una piccola pala ed i cavi elettrici per l'avviamento d'emergenza del motore.

Controllare cavi e batteria. Le temperature basse riducono la capacità della batteria. La batteria deve essere sempre in condizioni ottimali per fornire l'energia per gli avviamenti durante il periodo invernale.

Normalmente avviare il sistema e-BOXER a temperature molto basse richiede più tempo. Utilizzare un olio motore di gradazione e viscosità adatta al periodo invernale. Gli oli con specifiche estive possono creare difficoltà d'avviamento al sistema e-BOXER.

Proteggere dal congelamento la chiusura delle porte lubrificandola con anticongelante o glicerina.

Forzare serrature ghiacciate può danneggiare o provocare il distacco della guarnizione attorno alla porta. Se la porta è bloccata dal ghiaccio, usare acqua calda per sciogliere il ghiaccio e quindi asciugare.

Utilizzare un liquido lavacristalli contenente una soluzione anticongelante. Non utilizzare liquido refrigerante del motore od altri fluidi non adatti per non rovinare la verniciatura del veicolo.

Se si rabbocca il serbatoio con un liquido con una concentrazione diversa da quella utilizzata in precedenza, svuotare il liquido precedente dalla tubazione tra il serbatoio e gli ugelli per il lavaggio, facendolo fuoriuscire per un certo periodo di tempo. In caso contrario, se la concentrazione del liquido residuo nella tubazione è troppo bassa per la temperatura esterna, può congelarsi e ostruire gli ugelli.

⚠ ATTENZIONE

Regolare la concentrazione del liquido lavacristalli in modo appropriato per la temperatura esterna. Se la concentrazione non è corretta, il liquido lavacristalli spruzzato può congelare il parabrezza e ostruire la visuale. Inoltre può congelarsi nel serbatoio.

▼ Prima di mettersi in marcia

Prima di salire a bordo, rimuovere tutta la neve o il ghiaccio dalle scarpe onde evitare di scivolare azionando i pedali con conseguenti pericoli durante la guida.

Durante il riscaldamento del motore verificare il corretto funzionamento del pedale dell'acceleratore e del pedale del freno e di tutti gli altri comandi.

Ripulire gli accumuli di neve e ghiaccio sotto i parafanghi per evitare difficoltà allo sterzo. Sui percorsi molto innevati, effettuare frequentemente il controllo dei quantitativi di neve accumulati all'interno dei parafanghi.

▼ Parcheggio in caso di basse temperature

A basse temperature ambientali, non inserire il freno di stazionamento per lunghe soste per evitare che il gelo lo blocchi. Osservare invece le seguenti precauzioni.

1. Posizionare la leva del selettore in posizione "P".
2. Sistemare dei ceppi bloccaruote per prevenire movimenti del veicolo.

In caso di parcheggio in presenza di neve o con nevicate in atto, sollevare i tergicristalli per evitare il loro danneggiamento.

Quando il veicolo è stato lasciato in sosta dopo averlo usato su strade innevate, oppure è rimasto fermo durante una

– CONTINUA –

tempesta di neve, il gelo può bloccare alcuni componenti dell'impianto frenante, che quindi potrebbe risultare scarsamente efficace. Verificare la presenza di neve o ghiaccio su sospensioni, dischi dei freni e tubazioni dei freni nel sottoscocca.

In caso di accumuli di neve o ghiaccio, rimuoverli facendo attenzione a non danneggiare dischi e tubazioni dei freni, e cablaggio del sistema ABS.

⚠ AVVERTENZA

La neve può intrappolare i pericolosi gas di scarico sotto il veicolo. Se si parcheggia con il sistema e-BOXER in funzione, mantenere sgombri dalla neve il sistema di scarico e l'area attorno al veicolo.

▼ Rifornimento in inverno

Per evitare che si crei umidità nell'impianto di alimentazione del carburante, con conseguente rischio del suo congelamento, si consiglia di versare all'interno del serbatoio un additivo anticongelante.

Utilizzare solo additivi specifici per questo uso. Quando si usa un additivo anticongelante, il suo effetto dura più a lungo se si effettua il rifornimento con serbatoio a metà.

Se si lascia ferma la vettura SUBARU per un lungo periodo, è consigliabile riempire al massimo il serbatoio di carburante.

▼ Apertura del portellone posteriore (modelli con azionamento automatico del portellone posteriore)

⚠ ATTENZIONE

Prima di mettere in funzione l'azionamento automatico del portellone posteriore, verificare che sul portellone e sulla carrozzeria del veicolo non siano presenti neve o ghiaccio. Se si osserva la presenza di neve o ghiaccio, ecc. sul portellone posteriore, rimuoverli. L'azionamento forzoso del portellone posteriore in presenza di neve o ghiaccio può provocare anomalie di funzionamento.

■ Guida su strade innevate o ghiacciate

Per prevenire sbandate e slittamenti, su strade innevate o ghiacciate evitare sterzate, frenate ed accelerazioni brusche e la marcia a velocità elevata.

Mantenere sempre ampia distanza di sicurezza dal veicolo che precede per evitare di dover ricorrere a brusche frenate.

Utilizzare il più possibile il freno motore per regolare la velocità del veicolo. (magari innestando una marcia più bassa).

Evitare di scalare bruscamente. Ciò può causare il bloccaggio delle ruote, in quanto potrebbe portare alla perdita del controllo del veicolo.

Su strade innevate o ghiacciate il sistema antibloccaggio freni (ABS) migliora le prestazioni in frenata del veicolo. Per informazioni sull'uso dei freni su superfici sdrucciolevoli, fare riferimento a "ABS (Sistema antibloccaggio freni)" ☞P372 e "Sistema Controllo Dinamiche del Veicolo" ☞P375.

⚠ AVVERTENZA

Su strade sdrucciolevoli con presenza di neve o ghiaccio non inserire il cruise control. Ciò può provocare perdita di controllo del veicolo.

⚠ ATTENZIONE

Evitare la guida continua prolungata nella tempesta di neve. La neve entra nel sistema di aspirazione del motore e potrebbe ostacolare il flusso d'aria, con il conseguente

spegnimento o anche il guasto del motore.

▼ **Funzionamento dei tergicristalli durante le nevicate**

Prima di mettersi in marcia a bassa temperatura, verificare che i gommini delle spazzole dei tergicristalli non siano ghiacciate sul parabrezza o sul lunotto posteriore.

Se i gommini delle spazzole dei tergicristalli si sono incollate al parabrezza o al lunotto posteriore, eseguire la seguente procedura.

- Per scongelare i gommini delle spazzole dei tergicristalli del parabrezza, utilizzare lo sbrinatore impostando la massima temperatura fino allo scongelamento completo dei gommini delle spazzole dei tergicristalli. Fare riferimento a "Sbrinamento" ☞P306.
- Se il vostro veicolo è dotato di un riscaldatore del parabrezza, è opportuno usarlo. È molto utile per scongelare i gommini delle spazzole del tergicristalli del parabrezza. Fare riferimento a "Riscaldatore e sbrinatore" ☞P289.
- Per scongelare i gommini delle spazzole del tergilunotto posteriore, utilizzare il lunotto termico. Fare riferimento a "Riscaldatore e sbrinatore" ☞P289.

Quando si guida sotto la neve, se questa è ghiacciata e tende a fermarsi sul parabrezza limitando l'azione dei tergicristalli, utilizzare lo sbrinatore impostando la massima temperatura. Quando il parabrezza è riscaldato a sufficienza, lavarlo azionando il lavacristalli. Fare riferimento a "Lavacristallo" ☞P282.

Blocchi di neve sui bracci dei tergicristalli diminuiscono l'efficacia della loro azione detergente. Se la neve si accumula sui tergicristalli, arrestare al più presto il veicolo in un luogo sicuro ed eliminarla. Se si ferma il veicolo sul bordo della strada, segnalare la propria sosta con l'attivazione dei lampeggiatori di emergenza. Fare riferimento a "Lampeggiatori di emergenza" ☞P194.

Durante le stagioni fredde in cui si affrontano neve e temperature gelide, si raccomanda di montare spazzole tergicristalli di tipo specifico anticongelamento (tergicristalli invernali).

Le spazzole di questo tipo offrono le migliori prestazioni in caso di neve. Accertarsi che le spazzole siano idonee per il vostro veicolo.

⚠ ATTENZIONE

Nella marcia ad alta velocità, le spazzole dei tergicristalli anti-congelamento possono non funzionare in modo ottimale come quelle dei tergicristalli standard. In tal caso, ridurre la velocità del veicolo.

NOTA

Al termine della stagione in cui è necessario utilizzare tergicristalli anticongelamento, sostituirli con quelli standard.

■ Protezione contro la corrosione

Fare riferimento a "Protezione contro la corrosione" ☞P494.

■ Pneumatici da neve

⚠ AVVERTENZA

- **Quando si sostituiscono o si montano pneumatici invernali, tutti e quattro i pneumatici devono presentare gli stessi valori per le seguenti voci.**
  (a) Dimensioni
  (b) Simbolo di velocità
  (c) Indice di carico
  (d) Circonferenza

– CONTINUA –

(e) Costruzione

(f) Produttore

(g) Marchio (design del battistrada)

(h) Grado di usura

Per le voci da (a) a (c), è necessario rispettare i dati tecnici indicati sull'etichetta della pressione dei pneumatici. L'etichetta della pressione dei pneumatici è applicata sul montante della porta lato conducente.

Se tutti e quattro i pneumatici non sono identici relativamente alle voci da (a) a (h), è possibile che si verifichino gravi danni meccanici alla trasmissione dell'automobile, influenzando ciò che segue.

- **Marcia**
- **Maneggevolezza**
- **Freni**
- **Taratura del tachimetro/contachilometri totale**
- **Distanza tra la carrozzeria ed i pneumatici**

Può costituire un pericolo e condurre alla perdita di controllo del veicolo e a conseguenti incidenti.

- **Non utilizzare una combinazione di pneumatici radiali, cinturati o a tele incrociate, poiché ciò può compromettere la maneggevolezza e dare origine ad incidenti.**

In inverno è possibile migliorare il comportamento del veicolo utilizzando pneumatici invernali specifici. Se si decide di montare pneumatici invernali, utilizzare solo quelli di tipo e dimensioni adatte. Tutti e quattro i pneumatici devono avere le stesse dimensioni, struttura, marca ed indice di carico e non devono mai combinare pneumatici con struttura differente fra loro, poiché ciò può essere pericoloso e compromettere la maneggevolezza. Ricordarsi di guidare sempre con prudenza, indipendentemente dai pneumatici montati.

Con pneumatici invernali (simboli di velocità Q, T o H) non superare mai rispettivamente 160 km/h, 190 km/h o 210 km/h.

■ Catene da neve

Se si devono utilizzare le catene da neve per la marcia su superfici innevate o ghiacciate, osservare le seguenti precauzioni:

- Montare le catene solo sulle ruote anteriori.
- Montare solo catene di dimensioni corrette per le ruote del veicolo e che non danneggino sospensioni o carrozzeria. Si raccomanda di consultare il proprio concessionario SUBARU per avere ulteriori informazioni riguardo le catene che è possibile utilizzare.
- Non montare una catena da neve sulla ruota di scorta temporanea.
- Durante la guida con catene da neve, non superare la velocità di 30 km/h.

Con le catene da neve montate, guidare sempre con la massima prudenza – un eccesso di confidenza può provocare incidenti.

⚠ AVVERTENZA

In caso di foratura di uno dei pneumatici è possibile ricorrere alla sigillatura temporanea. Non usare tuttavia catene da neve su un pneumatico sigillato. Se uno dei pneumatici anteriori è forato ed è indispensabile utilizzare le catene da neve, si consiglia di contattare il concessionario SUBARU più vicino.

■ Come liberare il veicolo impantanato

Se si deve liberare il veicolo impantanato in neve, sabbia o fango, premere leggermente il pedale dell'acceleratore e muovere ripetutamente la leva del selettore avanti e indietro tra "D" e "R". Non far girare il motore a regimi elevati. Per avere la migliore trazione, evitare di far slittare le ruote per liberare il veicolo.

8-11. Come caricare il veicolo

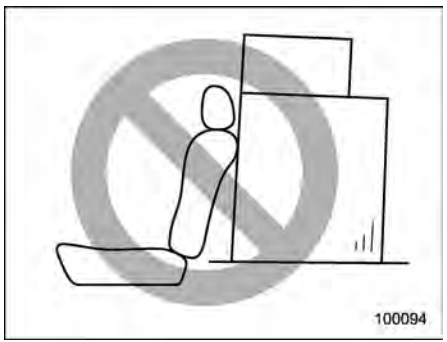

⚠ AVVERTENZA

- **Non impilare il bagaglio oltre il bordo superiore degli schienali posteriori, poiché in caso di brusca frenata o incidente i bagagli potrebbero essere proiettati in avanti causando ferite ai passeggeri. Mantenere il carico il più vicino possibile al pavimento.**
- **Non permettere mai ai passeggeri di viaggiare sugli schienali posteriori ripiegati o nel vano dei bagagli. Ciò può provocare serie lesioni.**
- **Quando si carica il veicolo, assicurarsi sempre il perfetto bloccaggio del bagaglio per evitare che venga proiettato all'interno dell'abitacolo in caso di improvvise frenate, brusche sterzate o incidenti.**
- **Non caricare materiale troppo pesante sul tetto. Tali carichi alzano il centro di gravità del veicolo e possono più facilmente provocare il suo capovolgimento.**
- **Bloccare adeguatamente lunghi oggetti per evitare che scivolino in avanti causando pericolosi infortuni in caso di brusche frenate.**
- **Non posizionare oggetti sul tendalino vano bagagli. Tali oggetti possono essere proiettati in avanti in caso di brusca frenata o collisione. Ciò può provocare serie lesioni.**

⚠ ATTENZIONE

- **Non caricare bombolette spray, contenitori di liquidi infiammabili o corrosivi o qualsiasi altro oggetto pericoloso all'interno del veicolo.**

– CONTINUA –

- **Non chiudere il portellone posteriore con carichi sporgenti dal vano di carico. I carichi potrebbero subire danni. In modelli con azionamento automatico del portellone posteriore, il portellone potrebbe aprirsi per via della funzionalità inversa.**
- **Nei modelli dotati di azionamento automatico del portellone posteriore, prestare attenzione a evitare collisioni tra il portellone e il carico quando si posizionano carichi sul tetto. In caso contrario, il portellone posteriore urterà il carico durante l'apertura e potrebbero derivarne danni tanto al carico quanto al portellone stesso.**

NOTA

Per contenere i consumi di carburante, non caricare oggetti non necessari.

■ Mancorrenti

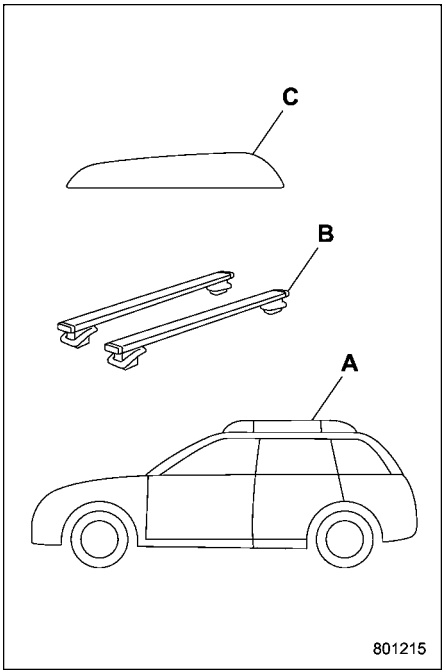

A) Mancorrenti
B) Portapacchi
C) Bagaglio
B + C < 80 kg

Il bagaglio può essere trasportato sul tetto solo dopo aver fissato in modo sicuro il portapacchi ai mancorrenti. Per l'installazione del portapacchi sui mancorrenti, seguire le istruzioni del costruttore. I mancorrenti sono progettati per il trasporto di carichi (bagaglio e portapacchi) di peso non superiore a **80 kg**.

⚠ ATTENZIONE

- **Quando si utilizza il portapacchi, accertarsi che il peso totale di portapacchi e carico non superi gli 80 kg. Il sovraccarico può causare danni al veicolo.**
- **Per il trasporto, i mancorrenti devono essere utilizzati insieme al portapacchi. I mancorrenti non possono mai essere utilizzati da soli per il trasporto. Altrimenti il tetto o la verniciatura potrebbe danneggiarsi oppure si potrebbero creare pericoli in caso di perdita del carico.**

Quando si installano accessori per il carico come portapacchi, portabicicletta, portasci, portakayak, ceste da carico, ecc. seguire le istruzioni del produttore riguardo la capacità di carico e assicurarsi che gli accessori siano installati saldamente. Utilizzare accessori progettati apposita-

mente per il portapacchi. Prima di avviare il veicolo assicurarsi che il carico sia accuratamente fissato agli accessori per il trasporto.

NOTA

Ricordare che il baricentro del veicolo risulta modificato dalla presenza del carico sul tetto e che ciò influisce sulle reazioni del veicolo.

Guidare con prudenza. Evitare le partenze rapide, le curve secche e gli arresti bruschi. Risultano aumentati gli effetti del vento laterale sul veicolo.

8-12. Traino di un rimorchio (se in dotazione)

⚠ AVVERTENZA

- **In caso di foratura dei pneumatici è possibile ricorrere alla sigillatura temporanea. Tuttavia, evitare il traino di rimorchi se si utilizza un pneumatico sigillato. Si raccomanda di consultare il concessionario SUBARU più vicino per dettagli.**
- **Usare solo la sfera adatta al gancio di traino. Usare il gancio solo come gancio di traino per carichi. Non usare con altri tipi di ganci per la distribuzione del carico.**
- **Dopo aver rimosso il gancio di traino, installare il paraurti standard. Se non si dispone dell'originale standard, si raccomanda di rivolgersi a un concessionario SUBARU per l'acquisto di un paraurti originale.**
- **Se non sono installati il gancio di traino o il paraurti originali, le prestazioni di sicurezza si riducono e il rischio di lesioni per i passeggeri in caso di incidente aumenta. È necessario che uno di essi sia sempre installato sul veicolo.**
- **Se è installato il gancio di traino, non è possibile installare il gancio di traino posteriore (bullone a occhio).**

Il veicolo è concepito per essere principalmente utilizzato per il trasporto passeggeri. Trainare un rimorchio significa richiedere uno sforzo supplementare al sistema e-BOXER, alla catena cinematica, all'impianto frenante, ai pneumatici e alle sospensioni e ciò avrà un impatto negativo sui consumi di carburante.

Le normative di alcuni paesi impongono, in caso di traino, alcune regolazioni sul veicolo. Se si decide di effettuare un traino, sicurezza e soddisfazione dipendono da un corretto equipaggiamento e da un prudente utilizzo del veicolo. Guidare con cautela durante il traino di un rimorchio e tenere sempre presenti le seguenti condizioni.

- Condizioni del fondo stradale
- Condizioni atmosferiche
- Peso del carico del veicolo
- Peso del rimorchio

– CONTINUA –

Si raccomanda di seguire i consigli del vostro concessionario SUBARU per l'acquisto di un gancio e di altre attrezzature idonee per il traino del veicolo. Assicurarsi inoltre della corretta installazione seguendo le istruzioni del Costruttore.

SUBARU non assume alcuna responsabilità per infortuni o danni ai veicoli conseguenti all'equipaggiamento di traino, o da errori od omissioni nell'osservanza delle istruzioni.

■ Manutenzione

Se il veicolo è utilizzato per il traino, è necessario sottoporlo ad una più frequente manutenzione periodica. Fare riferimento a "Programma di manutenzione" ☞P501.

In nessun caso utilizzare per il traino veicoli appena immatricolati entro i primi 1.600 km o con componenti appena sostituiti (motore, cambio, differenziale, cuscinetti ruote, ecc.).

■ Peso rimorchiabile

Prima di trainare un rimorchio, si raccomanda di verificare il peso rimorchiabile del veicolo e il peso massimo consentito sul gancio di traino. Tali informazioni possono essere richieste a un concessionario SUBARU o ricavate dal Libretto di Circolazione e/o dal manuale di installazione.

Il peso totale del rimorchio (peso del rimorchio con freni più il peso del suo carico), non deve superare il peso massimo rimorchiabile dal veicolo.

Tenere presente che il carico trainato aumenta il peso sul veicolo trainante. Non deve essere superato il carico massimo ammissibile (MPW) e/o il carico massimo ammissibile sull'assale posteriore (MPAW) e/o il carico lordo assale (GALR posteriore).

⚠ AVVERTENZA

Non superare mai il peso rimorchiabile. Ciò può causare infortuni alle persone e/o danni al veicolo.

I pesi del rimorchio dichiarati sono validi soltanto per altezze fino a 1.000 m sopra il livello del mare. Ad altezze maggiori, il motore perde di potenza all'aumentare dell'altezza, il che risulta in prestazioni di traino inferiori del veicolo. In queste condizioni, la "Peso massimo combinazione" deve essere ridotta del 10% ogni 1.000 m di aumento di altezza. Controllare il peso prima di mettersi in marcia.

NOTA

Il "Peso massimo combinazione" è la somma del "Carico massimo ammissibile" (MPW) e il "Peso massimo rimorchio".

■ Ganci di traino (opzione concessionario)

Si raccomanda l'utilizzo di ganci di traino originali SUBARU. Si raccomanda di consultare il concessionario SUBARU per i dettagli.

Controllare regolarmente il serraggio dei bulloni e dei dadi di montaggio del gancio di traino.

⚠ ATTENZIONE

Durante l'installazione del gancio di traino non effettuare modifiche all'impianto di scarico, all'impianto frenante o ad altri componenti del veicolo.

■ Quando non si traina un rimorchio

⚠ ATTENZIONE

- **L'alloggiamento deve essere mantenuto libero da sporco e ruggine nei punti di contatto. È sufficiente pulire le superfici con un panno. Non usare mai grasso o altri lubrificanti.**
- **Se la sfera non è installata, applicare l'inserto in plastica per protezione e per tenerla pulita.**

Quando la sfera non viene utilizzata, applicare l'apposito tappo e riporre in luogo sicuro.

■ Catene di sicurezza per il rimorchio

In caso di rottura del sistema di collegamento o della sfera del gancio di traino, il rimorchio diventa libero e può creare un serio pericolo nel traffico.

Per sicurezza, collegare sempre il veicolo trainante al rimorchio con catene di sicurezza. In tutto devono essere utilizzate due catene, una per il lato destro e una per il lato sinistro del rimorchio. Far passare la catena attraverso il timone di traino per evitare che in caso di rotture il rimorchio si stacchi dalla motrice. Lasciare un certo lasco sulle catene, considerando l'eventualità di curve strette, ma fare attenzione a che le catene non tocchino per terra.

■ Specchietti retrovisori esterni

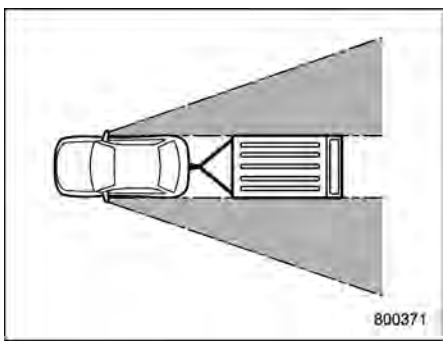

Molti paesi hanno specifiche norme riguardanti gli specchi retrovisori esterni da utilizzare nel traino. Dopo aver agganciato un rimorchio al veicolo, controllare che gli specchietti originali consentano un sufficiente campo visivo senza zone morte. Se vi sono notevoli zone morte, utilizzare specchietti retrovisori esterni supplementari conformi alle locali normative.

■ Luci del rimorchio

Il collegamento dell'impianto elettrico del veicolo alle luci del rimorchio può rendere necessario modificare l'impianto elettrico del veicolo per aumentare la capacità e per facilitare le modifiche. Per verificare il corretto collegamento delle luci del rimorchio, si raccomanda di consultare un concessionario SUBARU. Controllare il funzionamento degli indicatori di direzione e delle luci dello stop ogni volta che si aggancia il rimorchio al veicolo.

⚠ ATTENZIONE

Un collegamento diretto o qualsiasi altro tipo improprio di collegamento alle luci del rimorchio può danneggiare l'impianto elettrico del veicolo e causare un cattivo funzionamento dei fari.

■ Pneumatici

Verificare che la pressione di tutti i pneumatici del veicolo sia corretta per il traino, come da valori riportati sull'etichetta della pressione dei pneumatici applicata sul montante della porta lato conducente. Per quanto riguarda misure e caratteristiche degli pneumatici del rimorchio, fare riferimento ai dati tecnici del Costruttore

– CONTINUA –

del rimorchio.

⚠ AVVERTENZA

Non trainare mai un rimorchio quando è montata la ruota di scorta temporanea. La ruota di scorta temporanea non è designata per sostenere il carico del traino. L'uso della ruota di scorta temporanea durante il traino può avere come conseguenza il danneggiamento della ruota di scorta temporanea e/o una minore stabilità del veicolo, il che può essere causa di incidenti.

■ Consigli per il traino con rimorchio

⚠ AVVERTENZA

- **Non superare mai la velocità di 80 km/h o il limite di velocità per il traino previsto per legge, a seconda di qual è il limite più basso. Altrimenti ciò può compromettere la stabilità del veicolo e provocare incidenti.**
- **In salita quando fa caldo, il condizionatore d'aria si può spegnere automaticamente per proteggere il motore dal surriscaldamento.**
- **In salita quando fa caldo, prestare particolare attenzione ai seguenti indicatori perché il motore e il cambio tendono a surriscaldarsi.**
  - **– Spia di avvertimento alta temperatura del refrigerante**
  - **– Spia di avvertimento AT OIL TEMP**
  - **– Spia di avvertimento temperatura olio del differenziale posteriore (se in dotazione)**
- **Durante il traino le sterzate, la stabilità e gli spazi di frenata sono differenti rispetto a quelle con il solo veicolo. Non guidare mai a velocità eccessive ma usare sempre estrema cautela durante in traino di un rimorchio. In ogni caso osservare i seguenti consigli.**

⚠ ATTENZIONE

- **Quando si traina un rimorchio, premere l'interruttore SRVD (Rilevamento veicolo posteriore Subaru) OFF per disattivare il sistema (se in dotazione). Il sistema potrebbe non funzionare correttamente a causa di un blocco delle onde radar. Per ulteriori dettagli sull'interruttore SRVD OFF, fare riferimento a "Interruttore SRVD OFF" ☞P402.**
- **Per i modelli dotati di sistema Reverse Automatic Braking (RAB), rivolgersi al proprio concessionario SUBARU per ulteriori informazioni sul traino di un rimorchio.**
- **Il traino di un rimorchio a temperature elevate o su pendenze lunghe o ripide può causare il surriscaldamento del veicolo. Fare riferimento a "Surriscaldamento del motore" ☞P479.**

Se il vostro veicolo è dotato del sistema SI-DRIVE e si sta trainando un rimorchio in salita, evitare di impostare la modalità Intelligente (I). Si raccomanda di guidare con la modalità Sport (S).

Tuttavia è possibile trainare un rimorchio in discesa impostando una qualsiasi delle modalità del sistema SI-DRIVE.

▼ Prima di mettersi in marcia

- Assicurarsi di aver verificato le norme di legge riguardanti la velocità massima o

le limitazioni di marcia. Se si attraversano diversi paesi, controllare le norme di legge vigenti prima di partire, poiché queste possono variare.

- Verificare che il veicolo trainante ed il traino siano in perfette condizioni. Se si rilevano dei problemi, non viaggiare con il rimorchio.
- Verificare che, a rimorchio collegato, l'assetto del veicolo trainante resti orizzontale. Se il veicolo è inclinato in alto sul davanti e in basso sul retro, controllare che il peso della barra di traino e il peso sull'assale posteriore non superino il carico massimo ammissibile sull'assale posteriore.
- Verificare che la pressione dei pneumatici sia corretta.
- Controllare che il veicolo e il rimorchio siano collegati correttamente. Confermare:
  – che la barra di traino sia collegata correttamente all'attacco,
  – che il connettore delle luci del rimorchio sia collegato correttamente, le luci del freno del rimorchio si attivino quando si preme il pedale del freno e che le luci degli indicatori di direzione del rimorchio lampeggino quando si aziona la leva degli indicatori di direzione del veicolo,
  – che la catena di sicurezza sia adeguatamente collegata,
  – che il carico sul rimorchio sia opportunamente fissato,
  – che gli specchietti retrovisori garantiscano un adeguato campo visivo senza punti ciechi di sorta.

▼ Marcia con un rimorchio

- Le distanze di frenata devono essere sempre aumentate rispetto al normale. Evitare improvvise frenate che possono innescare slittamenti o sbilanciamenti del complesso e perdite del controllo.
- Evitare partenze o accelerazioni brusche.
- Evitare sterzate non necessarie o brusche, curve a gomito e rapidi cambi di corsia.
- Rallentare sempre prima di girare. Compiere le svolte con un raggio di curvatura maggiore del normale in quanto le ruote del rimorchio saranno più interne alla curva rispetto alle ruote del veicolo trainante. In una curva stretta il veicolo trainante potrebbe toccare il rimorchio.
- Familiarizzarsi con la guida della combinazione veicolo/rimorchio prima di intraprendere un lungo viaggio. In aree prive di traffico, provare a sterzare, frenare e procedere in retromarcia.
- La presenza di vento laterale influenza negativamente la guida e provoca ondeggiamenti. Una corrente d'aria laterale può essere causata dalle condizioni atmosferiche o dal passaggio di veicoli grandi come camion ed autobus. In caso di sbandamento, afferrare saldamente il volante e ridurre prontamente la velocità del veicolo in modo graduale.
- Nel sorpasso degli altri veicoli tenere presente che è necessaria una distanza sufficiente a causa del maggiore peso e della lunghezza del rimorchio.
- Procedere in retromarcia con un rimorchio può essere difficile e richiede esperienza. Non accelerare o sterzare rapidamente e afferrare la parte inferiore del volante con una mano.

– CONTINUA –

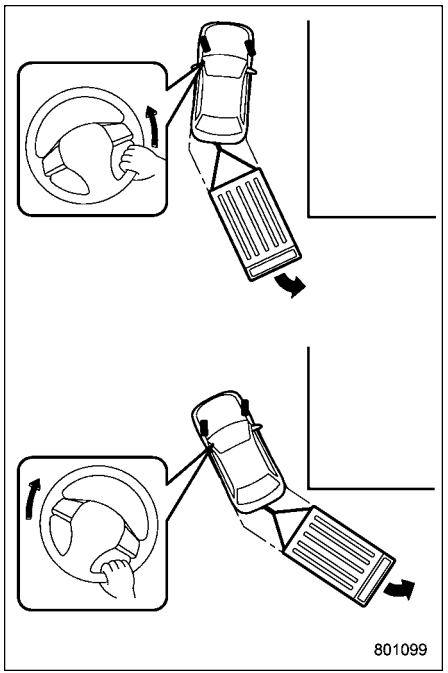

Per andare in retromarcia attorno a un angolo, procedere come segue.

1. Andare lentamente in retromarcia e sterzare nella direzione opposta a quella in cui si vuole girare.
2. Una volta che il rimorchio comincia a ruotare, raddrizzare il volante.
3. Girare il volante nella direzione opposta.
4. Girare il volante per farlo allineare con il rimorchio, quindi raddrizzare nuovamente il volante.

- Se la spia di avvertimento ABS si accende durante la guida, smettere immediatamente di trainare il rimorchio. Si raccomanda di far controllare il veicolo al più presto dal concessionario SUBARU più vicino.

▼ Marcia su strade in pendenza

- Prima di iniziare una discesa, rallentare ed inserire una marcia più bassa (se necessario la prima) per sfruttare il freno motore ed evitare il surriscaldamento dei freni del veicolo. Non effettuare scalate di marcia improvvise.
- In salita quando fa caldo, il condizionatore d'aria si può spegnere automaticamente per proteggere il motore dal surriscaldamento.
- In salita quando fa caldo, prestare particolare attenzione ai seguenti indicatori perché il motore e il cambio tendono a surriscaldarsi.
  - – Spia di avvertimento alta temperatura del refrigerante
  - – Spia di avvertimento AT OIL TEMP
  - – Spia di avvertimento temperatura olio del differenziale posteriore (se in dotazione)
- In presenza di una delle seguenti condizioni, disinserire immediatamente il condizionatore aria e arrestare il veicolo in un luogo sicuro. Fare riferimento a "Parcheggio di emergenza del veicolo" ☞P464 e "Surriscaldamento del motore" ☞P479.
  - – La spia di avvertimento alta temperatura del refrigerante si accende. Fare riferimento a "Spia di indicazione bassa temperatura liquido refrigerante/ Spia di avvertimento alta temperatura del refrigerante" ☞P203.
  - – La spia di avvertimento AT OIL TEMP si illumina. Fare riferimento a "Spia di avvertimento AT OIL TEMP" ☞P205.
  - – La spia di avvertimento temperatura olio del differenziale posteriore (se in dotazione) si illumina. Fare riferimento a "Spia di avvertimento temperatura olio del differenziale posteriore" ☞P206.
- Evitare di utilizzare il pedale dell'acceleratore per tenere fermo il veicolo in salita, bensì utilizzare il freno di stazionamento o il freno a pedale. Altrimenti il liquido del cambio può surriscaldarsi.
- Posizionare la leva del selettore come segue.

Salite: Posizione “D”

Discese: Una marcia bassa per utilizzare il freno motore

▼ Parcheggio su strade in pendenza

In caso di parcheggio inserire sempre calzatoie sotto le ruote sia del veicolo che del rimorchio e applicare il freno di stazionamento. Inserire il freno di stazionamento. Non parcheggiare su strade in pendenza. Se tuttavia è indispensabile, attenersi a quanto segue:

1. Premere e tenere premuto il pedale del freno.
2. Far posizionare da qualcuno le calzatoie sotto le ruote sia del veicolo che del rimorchio.
3. Una volta posizionate le calzatoie, rilasciare lentamente il freno così da permettere alle calzatoie o ai ceppi di assorbire il peso.
4. Premere nuovamente il pedale del freno, inserire il freno di stazionamento e rilasciare lentamente il pedale del freno.
5. Portare il cambio in posizione “P” e spegnere il sistema e-BOXER.

⚠ ATTENZIONE

La forza frenante del freno di stazionamento potrebbe non essere sufficiente se occorre una maggiore potenza (ad es. in caso di parcheggio su una salita ripida e traino agganciato).

■ Informazioni aggiuntive

Le seguenti informazioni rappresentano le norme e i regolamenti europei 1230/2012-2017/1347 CEE.

▼ Carico massimo ammissibile (MPW) e carico massimo ammissibile sull’assale posteriore (MPAW posteriore) nel traino di rimorchi

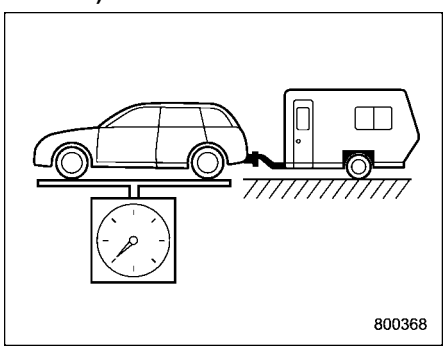

MPW

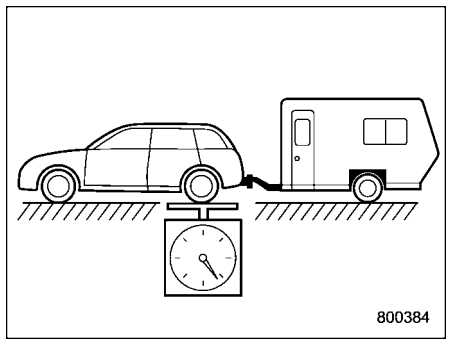

MPAW posteriore

– CONTINUA –

Modello	MPW con traino (kg)	MPAW con traino posteriore (kg)
Ad eccezione dei modelli per Australia/Taiwan	2.265	1.210
Modelli per Australia/Taiwan	2.303	1.210

▼ **La massa massima tecnicamente possibile al punto di aggancio (carico sul gancio di traino)**

Ad eccezione dei modelli per l'Australia: 75 kg

Modelli per l'Australia: fare riferimento all'etichetta applicata sul pannello interno della porta del conducente.

▼ **Punti di montaggio del gancio di traino**

I punti di montaggio del gancio di traino sul veicolo trainante sono illustrati nella figura.

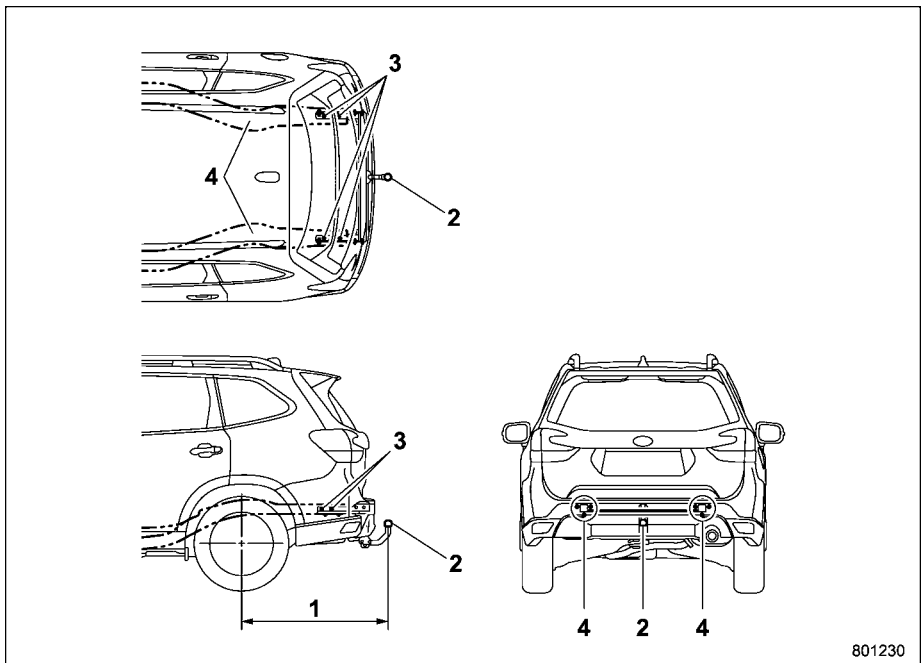

1) Massima sporgenza posteriore ammessa per il punto di traino: 1.091 mm
2) Gancio di traino
3) Punti di fissaggio: Due punti sotto il telaio posteriore e tre punti su ciascun lato della parte posteriore del telaio posteriore
4) Telaio posteriore

9-1. Parcheggio di emergenza del veicolo 464
9-2. Attrezzi 464
Sotto la base del baule 464
9-3. Foratura di pneumatici 465
Riparazione di emergenza di un pneumatico forato 465
Sistema di monitoraggio pressione dei pneumatici (TPMS) (se in dotazione) 474
9-4. Uso dei cavi elettrici di soccorso 475
Precauzioni per la batteria! 475
Precauzioni per l'avviamento con cavi elettrici di soccorso! 476
Come effettuare il collegamento 477
9-5. Surriscaldamento del motore 479
Se esce vapore dal vano motore 479
Se non esce vapore dal vano motore 479
9-6. Traino del veicolo 480
Ganci di traino e di ancoraggio 480
Trasporto del veicolo sul pianale di un camion ... 483
Traino del veicolo con tutte le ruote a terra 483
9-7. Chiave di accesso elettronica: irregolare funzionamento della chiave di accesso elettronica 484
Bloccaggio e sbloccaggio delle porte 485
Stato di commutazione alimentazione 485
Avviamento del sistema e-BOXER 485
9-8. Portellone posteriore: se il portellone posteriore non può essere aperto 486
Modelli con doppio sistema di bloccaggio 487
9-9. Se il veicolo viene coinvolto in un incidente 487
Funzionamento del bloccaggio/sbloccaggio delle porte automatico dopo un incidente 488

9-1. Parcheggio di emergenza del veicolo

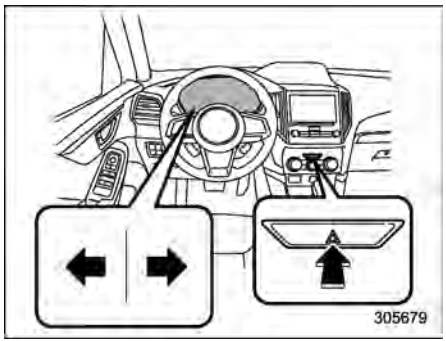

I lampeggiatori di emergenza devono essere utilizzati sia di giorno che di notte per avvertire gli altri veicoli che si è parcheggiato il veicolo in una situazione di emergenza.

Evitare di fermarsi sulla strada. In caso di problemi arrestare la vettura in uno spazio sicuro.

I lampeggiatori di emergenza funzionano indipendentemente dalla posizione dell'interruttore di accensione.

Inserire i lampeggiatori di emergenza premendo l'interruttore luci di emergenza. Premere di nuovo il pulsante per disinserirle.

NOTA

Con i lampeggiatori di emergenza attivati, gli indicatori di direzione non funzionano.

9-2. Attrezzi

Il veicolo è fornito con i seguenti attrezzi:

- Martinetto
- Manovella del martinetto
- Cacciavite
- Gancio di traino (bullone ad occhio)
- Chiave per i dadi ruota

NOTA

Il martinetto è conforme alla nuova direttiva macchine 2006/42/CE. Una copia della Dichiarazione di Conformità originale è riportata nel capitolo 13.

■ Sotto la base del baule

Gli attrezzi sono riposti come mostrato nelle illustrazioni seguenti.

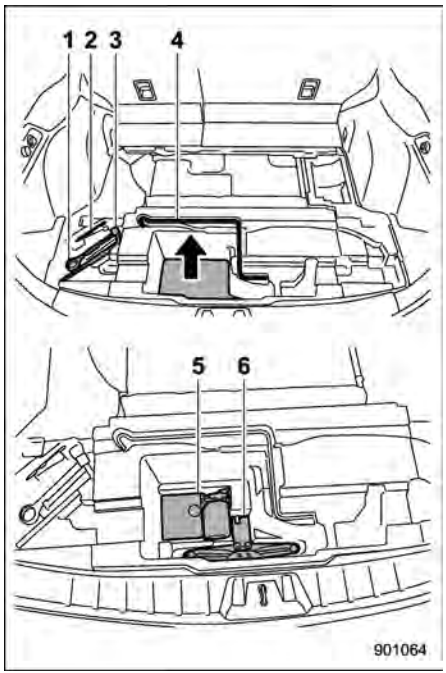

1) Gancio di traino (bullone ad occhio)
2) Cacciavite
3) Chiave per i dadi ruota
4) Manovella del martinetto
5) Kit di emergenza per forature
6) Martinetto

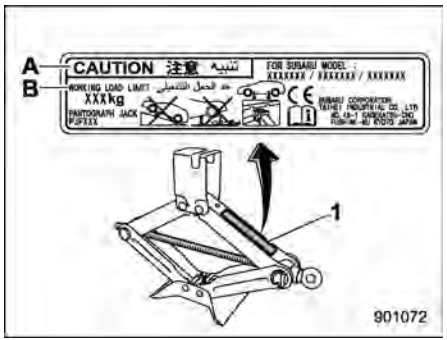

Esempio di etichetta del martinetto
1) Etichetta del martinetto
A) ATTENZIONE
B) LIMITE DI CARICO OPERATIVO

NOTA

• Per istruzioni su come utilizzare il martinetto, fare riferimento a "Sostituzione dei pneumatici" ☞P529.
• I seguenti elementi possono variare a seconda del modello.
– La forma dello scomparto portaoggetti
– La posizione di alcuni attrezzi

9-3. Foratura di pneumatici

In caso di foratura durante la guida, non frenare improvvisamente, bensì proseguire riducendo gradualmente la velocità. Quindi arrestare la vettura in uno spazio sicuro.

■ Riparazione di emergenza di un pneumatico forato

⚠ AVVERTENZA

Leggere attentamente le presenti istruzioni e le avvertenze prima di sigillare un pneumatico forato.

Rispettare queste istruzioni è essenziale per la sicurezza del veicolo. In caso contrario, si rischia di danneggiare il pneumatico, con conseguente rischio di ridurre la maneggevolezza del veicolo e perdere il controllo del veicolo. Ciò potrebbe causare lesioni gravi o mortali.

Il veicolo non ha in dotazione un pneumatico di scorta. In caso di foratura di un pneumatico, si può sigillare temporaneamente il pneumatico per mezzo del kit di

– CONTINUA –

emergenza per forature. È possibile sigillare il pneumatico se la foratura è stata causata, ad esempio, da un chiodo o oggetto simile con diametro inferiore a 4 mm. Tuttavia, a seconda del tipo e dell'entità dei danni al pneumatico, alcuni pneumatici possono essere sigillati soltanto parzialmente o non possono essere sigillati e questa condizione può provocare una perdita di pressione del pneumatico. Una perdita di pressione del pneumatico può compromettere la maneggevolezza del veicolo, con conseguente perdita di controllo del veicolo.

Dopo aver sigillato temporaneamente il pneumatico forato, sostituire i pneumatici con pneumatici nuovi prima possibile. Si raccomanda di fare sostituire il pneumatico sigillato dal concessionario SUBARU più vicino. È possibile riutilizzare la ruota dopo aver rimosso il sigillante, purché la valvola della ruota venga sostituita con una valvola nuova. Se si riutilizza la ruota senza sostituire la valvola, può verificarsi una perdita di aria dalla valvola.

Per la sostituzione del pneumatico, fare riferimento a "Sostituzione dei pneumatici" ☞P529.

▼ Precauzioni di sicurezza per sigillare un pneumatico forato

Quando si sigilla un pneumatico forato rispettare le seguenti regole.

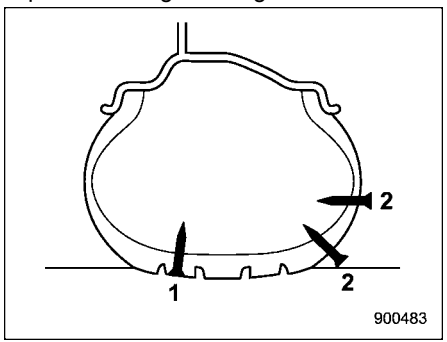

1) È possibile sigillare
2) Non è possibile sigillare

⚠ AVVERTENZA

- **Non utilizzare il kit di emergenza per forature nei seguenti casi.**
  - **Il pneumatico ha già riportato danni durante la guida in condizioni di gonfiaggio insufficiente.**
  - **I danni al pneumatico non sono entro l'area visibile del battistrada.**
  - **Il pneumatico è stato danneggiato sul lato.**
  - **Dopo che il pneumatico è stato rimosso dalla ruota.**
  - **La ruota o la valvola del pneumatico forato è danneggiata.**
  - **Due o più pneumatici sono stati forati.**
  - **Il sigillante è scaduto.**
  - **Il pneumatico è stato forato da oggetti appuntiti, ad esempio chiodi, con diametro di 4 mm o superiore.**
- **Se durante il gonfiaggio del pneumatico forato la pressione di gonfiaggio non raggiunge la zona verde del manometro entro 10 minuti, non continuare la sigillatura del pneumatico. Consigliamo di contattare un concessionario SUBARU.**
- **Guidare con cautela ed evitare sterzate improvvise o manovre brusche.**
- **Non superare la velocità massima di 80 km/h.**
- **Non guidare per distanze superiori a 200 km.**
- **Non usare catene da neve su un pneumatico sigillato.**

- Non trainare un rimorchio.
- Se viene utilizzato per uno scopo diverso dalla riparazione di emergenza di un pneumatico forato, il kit di emergenza per forature può provocare incidenti o lesioni gravi in quanto l'aria compressa può agire da esplosivo o propellente.
- Parcheggiare il veicolo in una posizione sicura sul bordo della strada senza ostacolare il flusso del traffico, per provvedere alla riparazione del pneumatico forato senza correre pericoli.
- Inserire il freno di stazionamento anche se il veicolo è parcheggiato in piano, per evitare qualsiasi spostamento.
- Spegnere il sistema e-BOXER prima di sigillare il pneumatico forato.
- Attivare le luci di emergenza mentre si ripara il pneumatico forato.
- Non tentare a rimuovere oggetti estranei come chiodi o viti che hanno perforato il pneumatico. Lasciarli dove sono.
- Non lasciare il kit di emergenza per forature incustodito mentre è in uso.
- Con un flacone di sigillante è possibile riparare un solo pneumatico.
- I pneumatici possono essere riparati quando la temperatura ambiente è di almeno −30°C.

⚠ ATTENZIONE

- Tenere presente che il kit di emergenza per forature fornisce soltanto una mobilità temporanea. Le normative sulla riparazione di un pneumatico dopo l'uso di un kit di emergenza per forature possono differire da paese a paese. Si raccomanda di consultare un concessionario SUBARU o il gommista di fiducia.
- Riporre il kit di emergenza per forature in maniera sicura e fissarlo nel vano di carico. Non è consigliabile riporlo nell'abitacolo perché potrebbe colpire un passeggero e causare lesioni in caso di brusca fermata o collisione.
- Usare il kit di emergenza per forature esclusivamente sui pneumatici di serie in dotazione al veicolo.
- Non tenere il compressore d'aria in funzione per più di 10 minuti per evitare il rischio di surriscaldamento.
- La temperatura del compressore d'aria può divenire elevata. Fare attenzione a non ustionarsi.
- Quando piove, proteggere il compressore d'aria dall'esposizione diretta alla pioggia. L'esposizione alla pioggia può causare un malfunzionamento.
- Non utilizzare compressori d'aria diversi da quello incluso nel kit di emergenza. L'uso di un compressore d'aria diverso da quello nel kit di emergenza può danneggiare i pneumatici.
- Non smontare o modificare il compressore d'aria per utilizzare un alimentatore o una batteria con tensione diversa da 12 V CC.
- Dopo la riparazione temporanea di una foratura con il kit di emergenza, il sistema di monitoraggio pressione dei pneumatici (TPMS) potrebbe non funzionare normalmente.

– CONTINUA –

▼ Posizione del kit di emergenza per forature

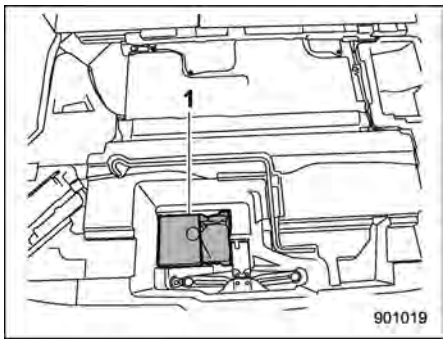

1) Kit di emergenza per forature

La busta in plastica e il flacone di sigillante sono riposti sotto il pavimento del bagagliaio.

▼ Contenuto del kit di emergenza per forature

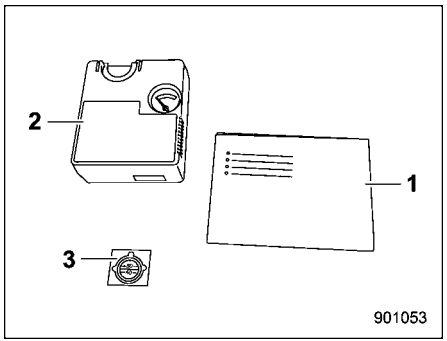

1) Guida di riferimento rapido
2) Compressore d'aria
3) Etichetta del limite di velocità

I componenti del kit di emergenza per forature mostrati sopra sono confezionati in una busta di plastica. Riporli nella busta dopo l'uso.

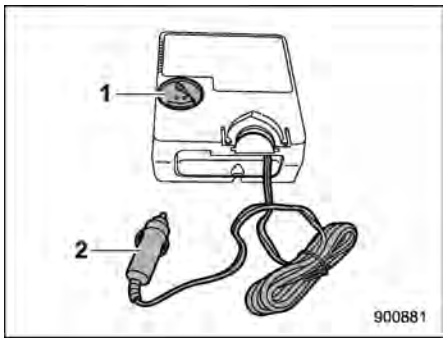

Compressore d'aria (vista anteriore)
1) Manometro dell'aria
2) Spina di alimentazione

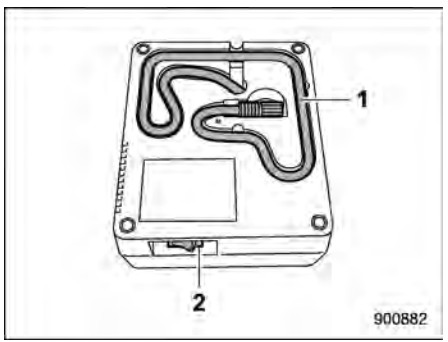

Compressore d'aria (vista posteriore)
1) Tubo flessibile
2) Interruttore del compressore

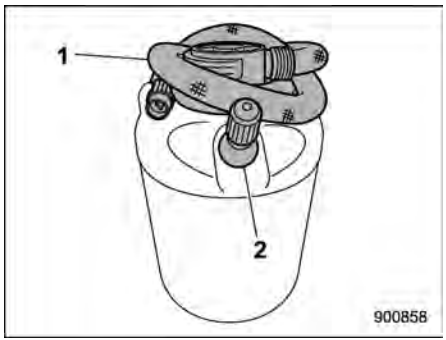

Flacone di sigillante
1) Tubo flessibile
2) Valvola

⚠ AVVERTENZA

- **Non bere il sigillante. In caso di ingerimento accidentale del sigillante, rivolgersi immediatamente a un medico.**
- **In caso di contatto del sigillante con pelle o occhi, rimuoverlo immediatamente con abbondante acqua. Se necessario, rivolgersi immediatamente a un medico.**
- **Tenere il kit di emergenza per forature fuori dalla portata dei bambini.**
- **Se una persona allergica alla gomma naturale viene in contatto con il sigillante, potrebbero presentarsi sintomi di allergia.**

1) Data di scadenza

⚠ ATTENZIONE

Sostituire il flacone di sigillante con un flacone nuovo entro la data di scadenza.

▼ Istruzioni per sigillare un pneumatico forato

Per sigillare un pneumatico forato, attenersi alla seguente procedura.

- Per prima cosa pompare all'interno il sigillante e l'aria. Guidare il veicolo per circa 10 minuti o 5 km di modo che il sigillante possa tappare l'area danneggiata.
- Parcheggiare nuovamente il veicolo e controllare e, se necessario, regolare la pressione del pneumatico danneggiato.
- Quindi, è possibile continuare a guidare con attenzione senza superare la velocità di 80 km/h per una distanza massima di 200 km.

È opportuno informare tutti gli altri passeggeri che il pneumatico è stato sigillato temporaneamente mediante il kit di emergenza per forature e che sarà necessario osservare condizioni di guida particolari.

– CONTINUA –

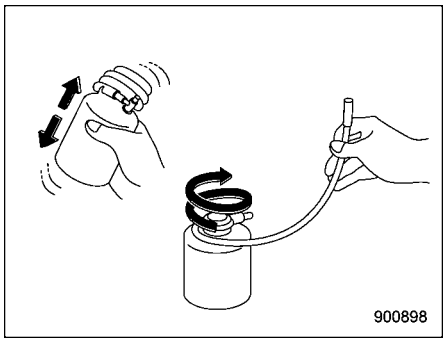

1. Agitare bene il flacone di sigillante. Svolgere il tubo flessibile.

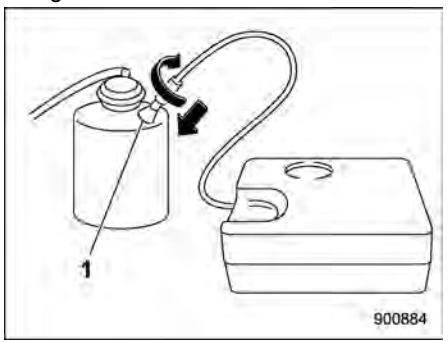

1) Valvola

2. Collegare il tubo flessibile del compressore d'aria alla valvola sul flacone.

⚠ ATTENZIONE

- **Accertarsi che l'interruttore del compressore d'aria sia in posizione OFF.**
- **Se il collegamento non è saldo, potrebbero verificarsi perdite di sigillante.**

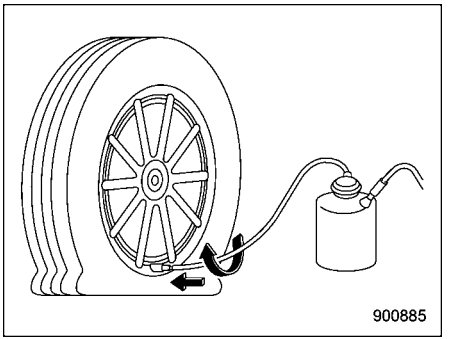

Collegare saldamente il tubo flessibile dal flacone allo stelo della valvola del pneumatico.

⚠ ATTENZIONE

Se il collegamento non è saldo, potrebbero verificarsi perdite di sigillante.

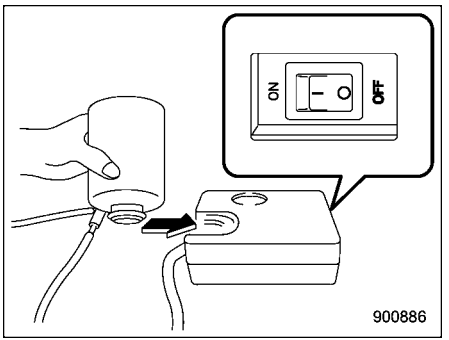

3. Capovolgere il flacone e inclinare il tappo nell'alloggiamento per il flacone del compressore d'aria.
Accertarsi che l'interruttore del compressore d'aria sia in posizione OFF.

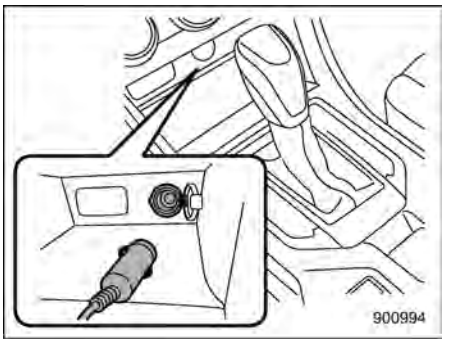

4. Collegare la spina di alimentazione del

compressore d'aria alla presa elettrica per accessori. Inserire il freno di stazionamento e portare l'interruttore di accensione in posizione "ACC".

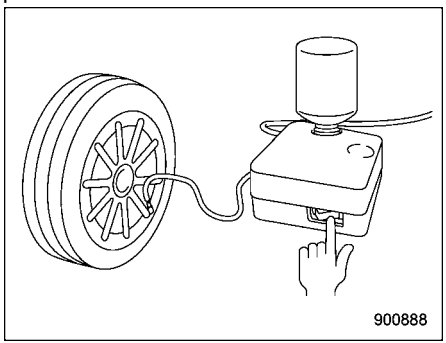

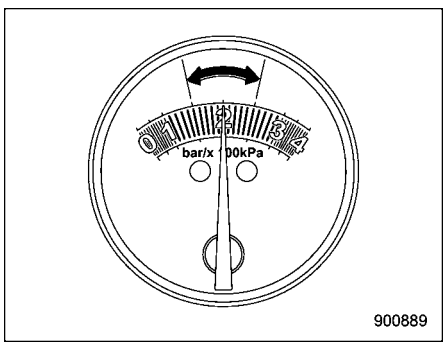

Attivare l'interruttore del compressore d'aria e regolare la pressione dell'aria al livello corretto (zona verde del manometro).

⚠ ATTENZIONE

- **Non mantenere in funzione il compressore d'aria per più di 10 minuti in quanto può surriscaldarsi. Fare attenzione a non ustionarsi.**
- **Se la pressione del pneumatico non raggiunge la zona verde entro 10 minuti, non è possibile riparare il pneumatico forato con il kit di emergenza. Contattare un concessionario SUBARU per assistenza.**

NOTA

- **Dopo che il compressore è stato azionato, la pressione dell'aria aumenta temporaneamente a 300 kPa (3,0 kgf/cm²) o più. Dopo circa 30 secondi, quando tutto il sigillante è all'interno del pneumatico, la pressione dell'aria si abbassa e indica la pressione dell'aria all'interno del pneumatico.**
- **A temperature estremamente basse, fra −30°C e −20°C, la viscosità del sigillante aumenta e il flusso di sigillante sarà più lento. A temperature di questo tipo, portare il sigillante all'interno del veicolo per riscaldarlo prima dell'uso.**
- **Quando si ripara lo pneumatico, se il manometro dell'aria risulta difficile da leggere, portare una volta l'interruttore del compressore in posizione di spegnimento per ottenere una lettura accurata.**

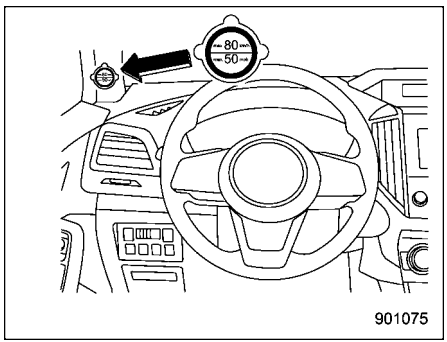

5. Mentre l'aria sta riempiendo il pneumatico, applicare l'etichetta del limite di velocità nella posizione indicata nell'illustrazione.

⚠ AVVERTENZA

Non applicare l'etichetta del limite di velocità in una posizione in cui nasconda la spia di avvertimento o sul volante. Può interferire con il

– CONTINUA –

normale funzionamento dell'airbag e portare a un guasto critico.

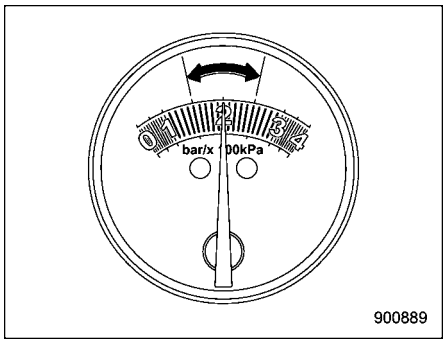

6. Spegnere il compressore d'aria quando la pressione dell'aria raggiunge la zona verde del manometro.

Rimuovere la spina di alimentazione dalla presa elettrica per accessori.

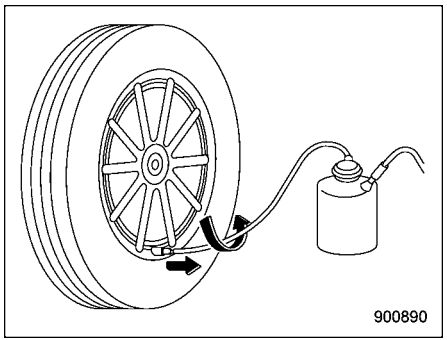

Rimuovere il tubo flessibile dopo avere riempito il pneumatico d'aria e serrare il cappuccio della valvola.

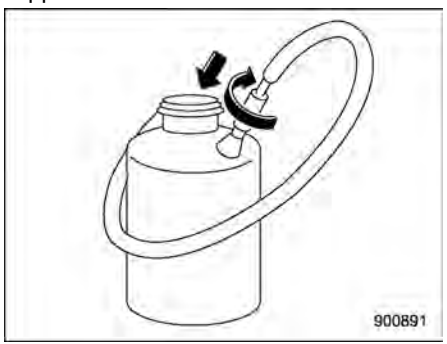

Collegare il tubo flessibile alla valvola del flacone in modo circolare per evitare la fuoriuscita del sigillante rimanente.

⚠ ATTENZIONE

Il sigillante può macchiare gli abiti.

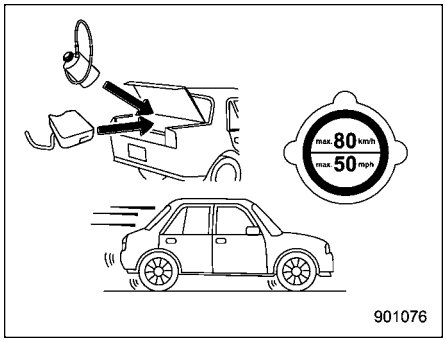

7. Riporre il kit nel veicolo e guidare immediatamente per 10 minuti o 5 km.

⚠ AVVERTENZA

- **Guidare con prudenza. Non superare la velocità di 80 km/h. Una velocità superiore può causare forti vibrazioni del veicolo.**
- **Non usare catene da neve su un pneumatico sigillato.**
- **Non trainare un rimorchio.**
- **Se durante la guida si verificano forti vibrazioni, sterzate instabili o rumorosità, ridurre la velocità e**

recarsi con cautela in un luogo dove si può fermare il veicolo in tutta sicurezza. Ricontrollare il pneumatico e la pressione. Se la pressione del pneumatico è nella zona rossa del manometro aria o se sono visibili crepe, protuberanze o danni simili sul pneumatico, non è possibile effettuare una riparazione temporanea con il kit di emergenza per forature. Si raccomanda di rivolgersi a un concessionario SUBARU o a un servizio di assistenza stradale.

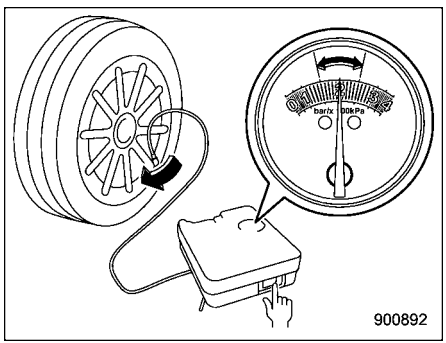

8. Dopo aver guidato per 10 minuti o 5 km, a seconda di quale dei due viene raggiunto per primo, fermare il veicolo in un luogo sicuro e ricontrollare la pressione dell'aria (vedere il punto 4).

Se necessario, riempire nuovamente il pneumatico d'aria fino alla pressione corretta e procedere con cautela fino al concessionario SUBARU più vicino per far sostituire il pneumatico, lo stelo della valvola e il flacone di sigillante.

NOTA

Collegare il compressore d'aria solo alla valvola del pneumatico.

⚠ ATTENZIONE

- **Se la pressione dell'aria è nella zona rossa del manometro, la foratura non è stata riparata correttamente con il kit di emergenza. In tal caso, interrompere il viaggio e contattare un concessionario SUBARU per assistenza.**
- **Non guidare il veicolo per più di 200 km con il pneumatico sigillato. La mancata sostituzione dello stelo della valvola può causare una perdita d'aria dallo stelo.**

Prima della rimozione del pneumatico dal cerchione, informare il concessionario SUBARU o il gommista che il pneumatico contiene sigillante.

⚠ ATTENZIONE

Dopo l'uso del kit di emergenza per forature, il flacone di sigillante e l'etichetta del limite di velocità devono essere sostituiti.

NOTA

Sigillante nuovo e pezzi di ricambio possono essere acquistati presso un'autofficina autorizzata o un concessionario SUBARU e devono essere inseriti nel kit da uno specialista. I flaconi di sigillante vuoti e i pezzi di ricambio devono essere restituiti al concessionario SUBARU o smaltiti in conformità con le normative locali in materia di smaltimento.

▼ Dati tecnici del compressore d'aria

Tensione di linea	12 V CC
Tensione di funzionamento	10 – 15 V CC
Amperaggio	10 A max

– CONTINUA –

■ Sistema di monitoraggio pressione dei pneumatici (TPMS) (se in dotazione)

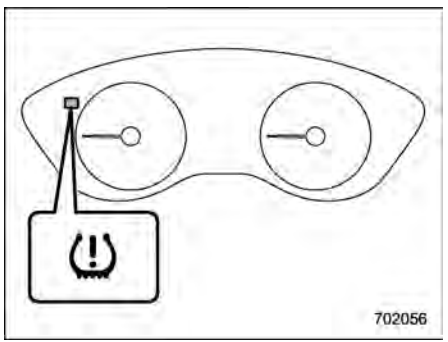

Il sistema di monitoraggio della pressione dei pneumatici fornisce al conducente un messaggio di avvertenza tramite l'invio di un segnale da un sensore installato in ciascuna ruota quando viene rilevata una pressione dei pneumatici notevolmente ridotta rispetto alla modalità TPMS selezionata.

Il sistema di monitoraggio della pressione dei pneumatici si attiverà solo quando il veicolo procede a velocità superiori a 40 km/h. Inoltre, questo sistema potrebbe non reagire immediatamente ad un improvviso calo di pressione dei pneumatici (ad esempio, una foratura causata dal passaggio su un oggetto appuntito).

⚠ AVVERTENZA

Se la spia di avvertimento bassa pressione dei pneumatici si illumina durante la guida, non frenare mai improvvisamente. Eseguire invece la seguente procedura. In caso contrario potrebbe verificarsi un incidente in grado di causare danni al veicolo e lesioni alle persone.

1) **Continuare a avanzare in rettilineo diminuendo progressivamente la velocità.**
2) **Accostare la vettura lentamente in un luogo sicuro.**
3) **Ad eccezione dei modelli per Brasile/Ucraina: Controllare la pressione di tutti e quattro i pneumatici e regolarla sul valore più appropriato dei tre valori di pressione dei pneumatici A FREDDO (normale, carico o traino) indicati sull'apposita etichetta applicata sul montante della porta lato conducente.**
4) **Modelli per Brasile/Ucraina: Controllare la pressione di tutti e quattro i pneumatici e regolarla sul valore più appropriato dei due valori di pressione dei pneumatici A FREDDO (normale o carico) indicati sull'apposita etichetta applicata sul montante della porta lato conducente.**

Se questa spia si accende ancora durante la guida dopo aver regolato la pressione dei pneumatici, un pneumatico potrebbe essere seriamente danneggiato ed essere soggetto a una repentina perdita d'aria. Nel caso di un pneumatico completamente a terra, sostituirlo con la ruota di scorta non appena possibile.

Quando è montata la ruota di scorta o un cerchio della ruota viene sostituito senza trasferire l'originale sensore di pressione/trasmettitore, la spia di avvertimento bassa pressione dei pneumatici si illumina fissa dopo aver lampeggiato per circa un minuto. Ciò indica che il TPMS non è in grado di controllare tutte le quattro ruote. Si raccomanda di rivolgersi al proprio concessionario SUBARU al più presto possibile per la sostituzione dei pneumatici e dei sensori e/o per il ripristino del sistema.

Quando si ripara un pneumatico con liquido sigillante, la valvola e il trasmettitore di avvertenza della pressione dei pneumatici potrebbe-

ro non funzionare correttamente. Se si usa un sigillante liquido, si raccomanda di contattare il concessionario SUBARU più vicino o un'altra officina qualificata il più presto possibile. Assicurarsi di sostituire la valvola e il trasmettitore di avvertenza della bassa pressione dei pneumatici quando si sostituisce il pneumatico. È possibile riutilizzare la ruota se non è danneggiata e se il sigillante residuo viene pulito adeguatamente.

Se la spia si illumina fissa dopo aver lampeggiato per circa un minuto, si consiglia di contattare immediatamente un concessionario SUBARU per far controllare il sistema.

9-4. Uso dei cavi elettrici di soccorso

■ Precauzioni per la batteria!

⚠ AVVERTENZA

Leggere attentamente le presenti istruzioni:

Per assicurare un trattamento corretto e sicuro della batteria, leggere le seguenti precauzioni molto accuratamente prima di effettuare lavori sulla batteria o prima di controllarla.

Indossare occhiali protettivi:

Durante i lavori in prossimità della batteria del veicolo, indossare sempre occhiali protettivi. L'elettrolita della batteria contiene acido solforico, che a contatto con gli occhi può provocare la cecità. Inoltre, le batterie emettono vapori di idrogeno, un gas altamente infiammabile ed esplosivo. L'uso di occhiali protettivi può risultare vitale in caso di incendio di questo gas.

L'elettrolito della batteria contiene acido solforico:

Poiché l'elettrolita della batteria contiene acido solforico, indossare sempre guanti ed occhiali protettivi durante il controllo della batteria. Evitare di ribaltare la batteria o sottoporla ad urti in grado di provocare la fuoriuscita dell'elettrolita.

In nessun caso l'elettrolita della batteria deve entrare in contatto con pelle, occhi o indumenti, altrimenti può provocare ustioni e cecità. In caso di contatto dell'elettrolita con pelle, occhi o indumenti, lavarli immediatamente con abbondante acqua. In caso di contatto con gli occhi, rivolgersi immediatamente ad un medico.

In caso di ingestione accidentale dell'elettrolita, bere immediatamente una grande quantità di latte o acqua e rivolgersi subito ad un medico.

L'elettrolita della batteria è corrosivo. In caso di spruzzi di elettrolita sulla vernice o sui tessuti del veicolo, lavarli immediatamente con abbondante acqua.

– CONTINUA –

Tenere fuori dalla portata dei bambini:

Le batterie devono essere utilizzate esclusivamente da persone consapevoli dei potenziali rischi. Fare particolare attenzione a tenere sempre la batteria del veicolo fuori dalla portata dei bambini. L'uso improprio della batteria può provocare cecità ed ustioni.

Tenere lontane eventuali fiamme libere:

Prima di qualsiasi lavoro in prossimità della batteria del veicolo, spegnere eventuali sigarette, fiammiferi ed accendini. Inoltre tenere sempre lontane dalla batteria eventuali fiamme libere e scintille elettriche. Poiché le batterie emettono idrogeno, un gas altamente infiammabile ed esplosivo, eventuali fiamme libere o scintille nelle vicinanze possono provocare un'esplosione.

Nel lavorare in prossimità della batteria fare attenzione che i metalli non creino un cortocircuito sui morsetti (+) e (−) della batteria o collegare il morsetto (+) della batteria alla carrozzeria del veicolo. Un cortocircuito può causare scintille elettriche e causare esplosioni.

Evitare il contatto dei poli della batteria con elementi metallici tipo anelli, braccialetti per non provocare pericolosi cortocircuiti.

Evitare le esplosioni:

Durante la ricarica, le batterie emettono idrogeno, un gas altamente infiammabile ed esplosivo. Per evitare esplosioni, ricaricare sempre la batteria del veicolo in un'area ben ventilata e tenere lontano da fiamme libere.

■ Precauzioni per l'avviamento con cavi elettrici di soccorso!

⚠ AVVERTENZA

- **Non tentare di ricaricare la batteria se questa è ghiacciata. Ciò potrebbe provocare un'esplosione o una bruciatura.**
- **Assicurarsi che i cavi e i morsetti utilizzati non siano allentati e che siano correttamente isolati. Non effettuare il collegamento se i cavi non sono in perfette condizioni.**
- **Un sistema e-BOXER in funzione può essere pericoloso. Tenere dita, mani, vestiti, capelli e attrezzi lontani dalla ventola di raffreddamento, cinghie e altri componenti in movimento. Si consiglia di togliere anelli, orologi e cravatte.**
- **Tale procedura può essere pericolosa se non effettuata correttamente. Se non si è sicuri sulla procedura corretta contattare un meccanico.**

⚠ ATTENZIONE

La batteria ausiliaria utilizzata deve essere a 12 V. Non effettuare il collegamento se non siete sicuri che la batteria ausiliaria sia corretta.

Quando il veicolo non si avvia a causa della batteria scarica, si può intervenire utilizzando una batteria esterna (batteria ausiliaria) da collegare al veicolo attraverso cavi di soccorso.

■ Come effettuare il collegamento

1. Assicurarsi che la batteria ausiliaria sia a 12 V e che il polo negativo sia collegato a massa.
2. Se la batteria ausiliaria è installata su un altro veicolo verificare che essi non si tocchino.
3. Disinserire tutti gli accessori elettrici e spegnere tutte le luci.
4. Collegare i cavi di soccorso nell'esatta sequenza indicata in figura.

– CONTINUA –

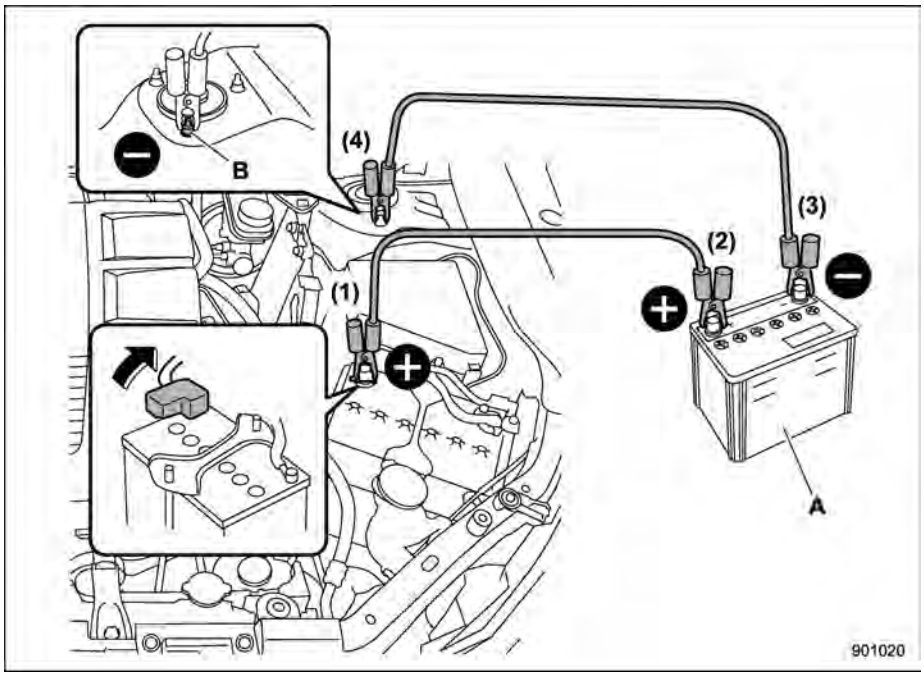

A) Batteria ausiliaria
B) Dado di fissaggio montante sospensione

(1) Collegare uno dei cavi al polo positivo (+) della batteria ausiliaria da 12 V scarica.
(2) Collegare l'altra estremità del cavo elettrico al polo positivo (+) della batteria ausiliaria.
(3) Collegare il secondo cavo elettrico al polo negativo (−) della batteria ausiliaria.
(4) Collegare l'altra estremità del secondo cavo elettrico al dado di fissaggio del montante sospensione.

Assicurarsi che i cavi non vengano a trovarsi in vicinanza di parti in movimento, e che le pinze di collegamento non siano a contatto con altri elementi metallici.

5. Avviare il motore del veicolo con batteria ausiliaria e farlo girare al minimo. Quindi avviare il sistema e-BOXER del veicolo con batteria ausiliaria da 12 V scarica.

6. Ad operazione ultimata, scollegare i cavi elettrici di soccorso nell'ordine esattamente inverso a quello di collegamento.

9-5. Surriscaldamento del motore

⚠ AVVERTENZA

Non rimuovere mai il tappo del radiatore con il motore in moto o finché non si è completamente raffreddato. A motore caldo il liquido refrigerante è sotto pressione. La rimozione del tappo del radiatore a motore caldo può provocare pericolosissime fuoriuscite di liquido in ebollizione.

⚠ ATTENZIONE

In caso di surriscaldamento del motore, è possibile ridurre il regime del motore o la velocità del veicolo. Arrestare immediatamente il veicolo in un luogo sicuro.

■ Se esce vapore dal vano motore

- Spegnere il motore e far scendere tutti gli occupanti dal veicolo finché si raffredda.
- Consigliamo di contattare un concessionario SUBARU autorizzato.

■ Se non esce vapore dal vano motore

1. Far funzionare il motore al minimo.
2. Aprire il cofano motore per ventilare il vano motore. Fare riferimento a “Cofano motore” ☞P509.

Verificare che la ventola sia in funzione. Se la ventola non funziona, spegnere immediatamente il motore e contattare un concessionario autorizzato.

3. Dopo che la spia di avvertimento alta temperatura del refrigerante lampeggiante o accesa **ROSSO** si spegne, spegnere il motore. Per ulteriori dettagli sulla spia di avvertimento, fare riferimento a “Spia di indicazione bassa temperatura liquido refrigerante/Spia di avvertimento alta temperatura del refrigerante” ☞P203.
4. Con motore raffreddato completamente, controllare il livello del liquido refrigerante nell’apposita vaschetta di compensazione. Se il livello è sotto il valore minimo “LOW”, aggiungere nuovo liquido fino al livello massimo “FULL”.

NOTA

Per i dettagli sulla procedura di controllo del livello e di rabbocco del liquido refrigerante, fare riferimento a “Liquido refrigerante” ☞P516.

5. Se la vaschetta è vuota, riempire dapprima la vaschetta. Quindi rimuovere il tappo del radiatore e rabboccare liquido.

In caso sia necessario rimuovere il tappo dal radiatore caldo, dapprima avvolgere bene il tappo del radiatore con un panno quindi ruotare lentamente il tappo in senso antiorario senza premerlo finché si ferma. Far scaricare la pressione dal radiatore. Quando la pressione è completamente scaricata, rimuovere il tappo premendolo e ruotandolo.

9-6. Traino del veicolo

Se è necessario trainare il veicolo, rivolgersi ad un concessionario SUBARU o a un servizio specializzato. Ai fini della sicurezza, osservare le seguenti procedure.

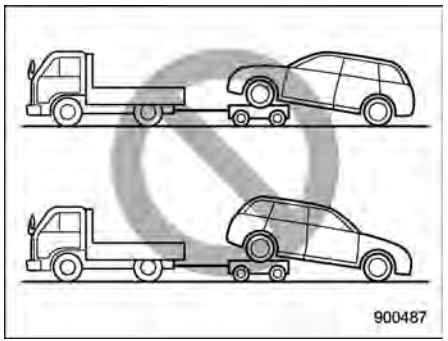

⚠ AVVERTENZA

Non trainare mai i modelli a trazione integrale con le ruote anteriori sollevate da terra e le ruote posteriori a terra, oppure con le ruote posteriori sollevate da terra e le ruote anteriori a terra. Ciò causa sbandamento del veicolo a causa del funzionamento del giunto viscoso o deterioramento del differenziale centrale.

■ Ganci di traino e di ancoraggio

I ganci di traino devono essere usati solo in caso di emergenza.

⚠ ATTENZIONE

Utilizzare solamente il gancio di traino e il gancio di ancoraggio specificati. Non utilizzare mai parti delle sospensioni o altri parti della carrozzeria per il traino o l'ancoraggio.

Gancio di traino anteriore:

1. Tenere il gancio di traino, il cacciavite e la manovella del martinetto fuori dal vano di carico.

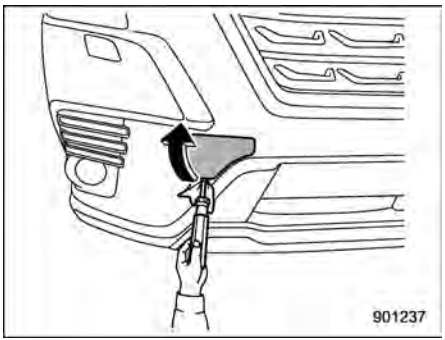

2. Coprire la punta di un cacciavite spaccato con del nastro vinilico o uno straccio di modo che non possa rigare il paraurti. Aprire il coperchio inserendo il cacciavite nella scanalatura del coperchio e facendo leva.

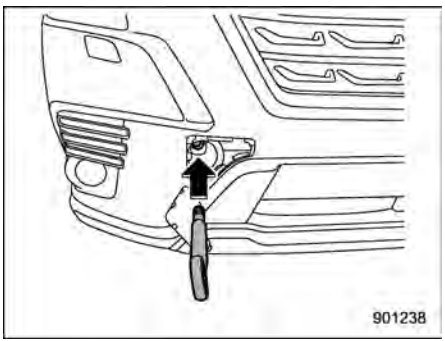

3. Avvitare il gancio di traino nel foro filettato fino a quando la filettatura non è più visibile.

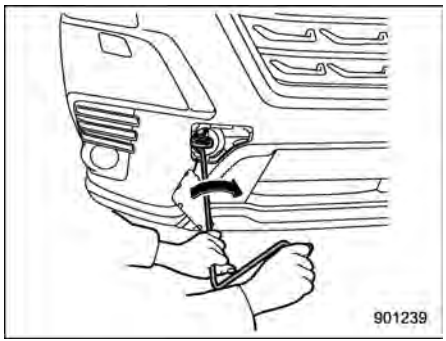

4. Attaccare il gancio di traino saldamente usando la manovella del martinetto.

Dopo il traino, rimuovere il gancio di traino dal veicolo e riporlo al suo posto.

Sistemare il coperchio del gancio di traino sul paraurti.

⚠ AVVERTENZA

- **Non utilizzare il gancio di traino se non si traina il veicolo.**
- **Assicurarsi di rimuovere il gancio di traino dopo il traino. Lasciare il gancio di traino montato sul veicolo può interferire con il buon funzionamento del sistema dell'airbag SRS in una collisione frontale.**

⚠ ATTENZIONE

Per prevenire la deformazione del paraurti e del gancio di traino, non applicare un carico eccessivo sul gancio di traino.

Gancio di traino posteriore:

1. Tenere il gancio di traino, il cacciavite e la manovella del martinetto fuori dal vano di carico.

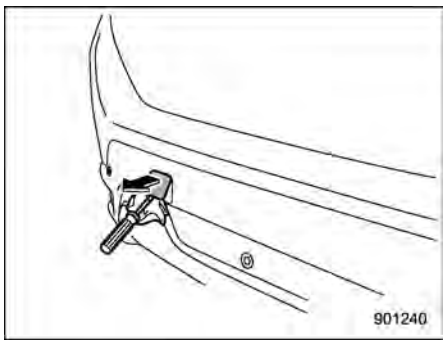

2. Estrarre il coperchio dal paraurti posteriore facendo leva con un cacciavite. Si troverà il foro filettato per l'attacco del gancio di traino.

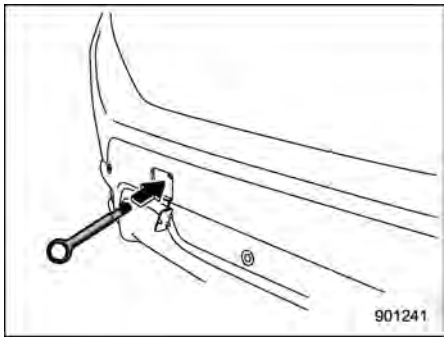

3. Avvitare il gancio di traino nel foro filettato fino a quando la filettatura non è più visibile.

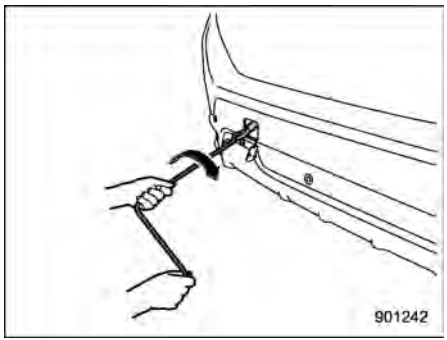

4. Attaccare il gancio di traino saldamente usando la manovella del martinetto.

– CONTINUA –

Dopo il traino, rimuovere il gancio di traino dal veicolo e riporlo al suo posto.

Sistemare il coperchio del gancio di traino sul paraurti.

⚠ AVVERTENZA

- **Non utilizzare il gancio di traino se non si traina il veicolo.**
- **Assicurarsi di rimuovere il gancio di traino dopo il traino. Lasciare il gancio di traino montato sul veicolo può interferire con il corretto funzionamento della funzione di spegnimento della pompa carburante quando il veicolo viene colpito da dietro.**
- **Per veicoli dotati di SRVD, disattivare il sistema SRVD prima di trainare un rimorchio. Il rimorchio blocca le onde radar del sistema e impedirà al sistema SRVD di funzionare correttamente.**

⚠ ATTENZIONE

Per prevenire la deformazione del paraurti e del gancio di traino, non applicare un carico eccessivo sul gancio di traino.

Ganci di ancoraggio anteriori:

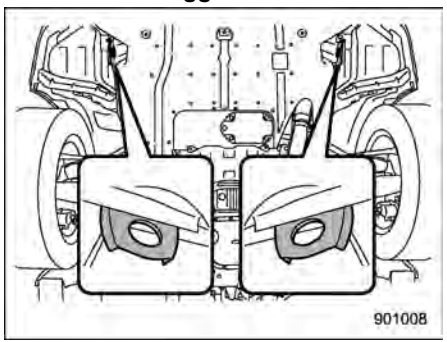

I ganci di ancoraggio anteriori sono posizionati tra ciascun pneumatico anteriore e il paraurti anteriore.

Fori di ancoraggio posteriori:

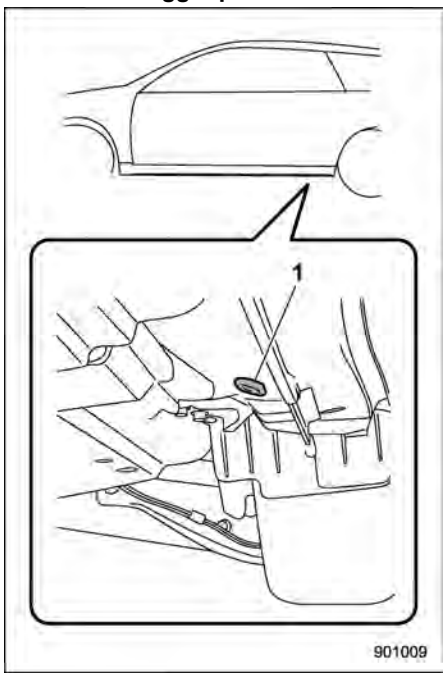

1) Foro di ancoraggio posteriore

I fori di ancoraggio posteriori sono posizionati vicino ad ogni rinforzo di martinetto. È presente un tappo in ogni foro di ancoraggio posteriore. Per utilizzare i fori

di ancoraggio posteriori, rimuovere i tappi. Dopo avere usato i fori di ancoraggio, reinserire i tappi nelle posizioni originali.

⚠ AVVERTENZA

Usare i fori di ancoraggio posteriori solo per ancorare verso il basso. Se i fori sono usati per ancorare il veicolo in qualsiasi altra direzione, i cavi possono scivolare fuori dai fori, con la possibilità di causare una situazione pericolosa.

■ Trasporto del veicolo sul pianale di un camion

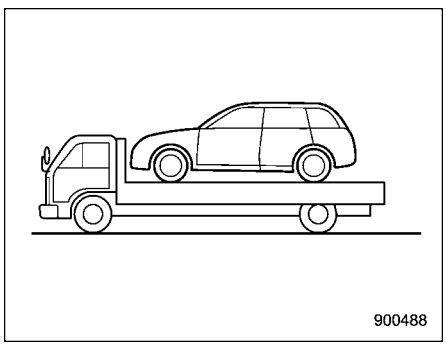

Si tratta della migliore soluzione per trasportare il veicolo. Osservare le seguenti procedure per un trasporto in sicurezza.

1. Portare la leva del selettore in posizione “P”.
2. Inserire il freno di stazionamento.
3. Fissare il veicolo sul camion di trasporto con catene di sicurezza. Ciascuna catena di sicurezza dovrà essere tesa nello stesso modo facendo particolare attenzione a che la tensione non sia eccessiva per non sollecitare troppo le sospensioni.

⚠ ATTENZIONE

Il trasporto con un carro attrezzi potrebbe causare il disallineamento dei fari. In tal caso, si consiglia di far controllare l’allineamento dei fari da un concessionario SUBARU dopo il trasporto del veicolo con un carro attrezzi.

■ Traino del veicolo con tutte le ruote a terra

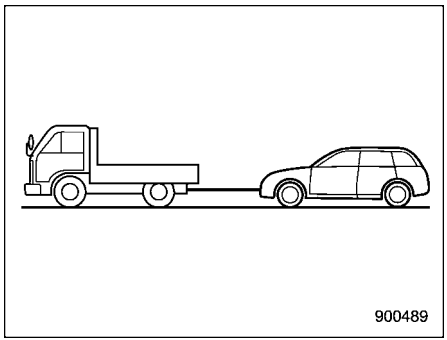

1. Rilasciare la leva del freno di stazionamento e mettere il cambio in folle.
2. Durante il traino l’interruttore di accensione deve essere in posizione “ON”.
3. Eliminare il lasco della cima di traino lentamente per non provocare danni al veicolo.

⚠ AVVERTENZA

- **Durante il traino non portare mai l’interruttore di accensione su “OFF” poiché si inserisce il bloccasterzo e la direzione delle ruote si blocca.**

– CONTINUA –

- **Tenere presente che se il sistema e-BOXER non è in funzione, il servofreno e il servosterzo non funzionano. Quando il sistema e-BOXER è spento, è necessario applicare una forza maggiore sul pedale del freno e sul volante.**

⚠ ATTENZIONE

- **In caso di guasto alla trasmissione, far trasportare il veicolo sopra un carro attrezzi.**
- **Non avviare il sistema e-BOXER mentre il veicolo viene trainato usando questo metodo. Il traino con il sistema e-BOXER in funzione può causare danni alla trasmissione.**
- **Talvolta i veicoli danneggiati non possono essere trainati a causa del tipo di danno che hanno riportato. In questo caso, utilizzare un camion a fondo piatto per il trasporto.**
- **La velocità di marcia deve essere limitata a meno di 30 km/h, e la distanza da coprire deve essere inferiore a 50 km. Per velocità o distanze superiori, far trasportare il veicolo sopra un carro attrezzi.**
- **Usare un carro attrezzi in caso di lunghe discese o salite ripide. Tuttavia, non premere il pedale del freno a lungo in quanto durante il rimorchio il freno motore non funziona. Altrimenti il freno potrebbe surriscaldarsi.**
- **Guidare con attenzione e non sollecitare la fune per rimorchio con partenze improvvise.**
- **Usare una fune da traino specifica. Se per il traino è necessario utilizzare funi o catene metalliche, avvolgere con un panno la parte di paraurti con cui entrano a contatto per proteggere il paraurti da eventuali danni.**

9-7. Chiave di accesso elettronica: irregolare funzionamento della chiave di accesso elettronica

⚠ ATTENZIONE

Tenere oggetti metallici, fonti magnetiche e trasmettitori di segnali a distanza dalla zona tra la chiave di accesso elettronica e l'interruttore di accensione a pulsante. Questi potrebbero infatti interferire nelle comunicazioni tra la chiave di accesso elettronica e l'interruttore di accensione a pulsante.

Le seguenti funzioni potrebbero non funzionare a causa della presenza di forti segnali radio nelle vicinanze o con batteria della chiave di accesso elettronica bassa.

- Bloccaggio/sbloccaggio delle porte compreso il portellone posteriore
- Stato di commutazione alimentazione
- Avviamento del sistema e-BOXER

Quando ciò accade, eseguire la seguente procedura. Quando la batteria della chiave di accesso elettronica è scarica, sostituirla con una nuova. Fare riferimento a "Sostituzione della batteria della chiave di

accesso elettronica” ☞P549.

■ Bloccaggio e sbloccaggio delle porte

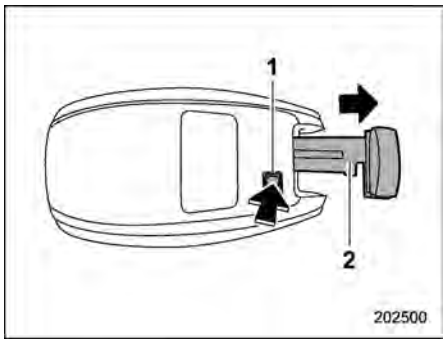

1) Pulsante di rilascio
2) Chiave meccanica di emergenza

Tenere premuto il pulsante di rilascio della chiave di accesso elettronica ed estrarre la chiave di emergenza.

Bloccare o sbloccare la porta del conducente con la chiave di emergenza seguendo la procedura descritta in “Bloccaggio e sbloccaggio dall’esterno” ☞P161.

NOTA

Dopo il bloccaggio o lo sbloccaggio, accertarsi di inserire nuovamente la chiave di emergenza nella chiave di accesso elettronica.

■ Stato di commutazione alimentazione

1. Inserire il freno di stazionamento.
2. Portare la leva del selettore in posizione “P”.
3. Premere il pedale del freno.

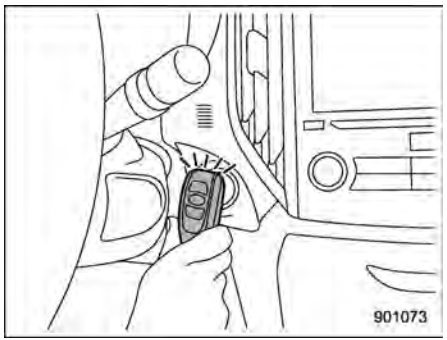

4. Tenere la chiave di accesso elettronica con i tasti rivolti verso di sé e portarla a contatto dell’interruttore di accensione a pulsante.

Al termine delle comunicazioni tra la chiave di accesso elettronica e il veicolo, si attiva un cicalino (ding) e la spia di funzionamento dell’interruttore di accensione a pulsante si illumina di colore verde. Nello stesso tempo, lo stato dell’interruttore di accensione a pulsante passa a una delle seguenti condizioni.

- Quando il sistema di accesso senza chiave con avviamento a pulsante è disattivato: “ACC”
- In altre condizioni: “ON”

5. Se il sistema di accesso senza chiave con avviamento a pulsante è disattivato, premere l’interruttore di accensione a pulsante con il pedale del freno rilasciato. Lo stato dell’interruttore di accensione a pulsante passerà a “ON”.

NOTA

Se l’alimentazione tuttavia non si inserisce nonostante l’esecuzione corretta della procedura di cui sopra, è consigliabile contattare il concessionario SUBARU.

■ Avviamento del sistema e-BOXER

1. Inserire il freno di stazionamento.
2. Portare la leva del selettore in posizione “P”.
3. Premere il pedale del freno.

– CONTINUA –

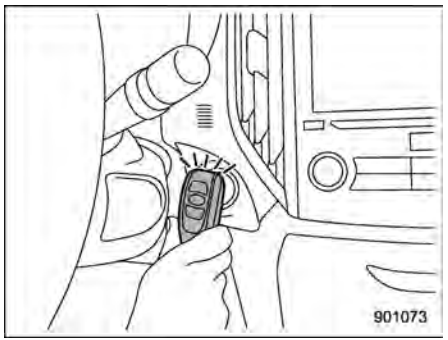

4. Tenere la chiave di accesso elettronica con i tasti rivolti verso di sé e portarla a contatto dell'interruttore di accensione a pulsante.

Al termine delle comunicazioni tra la chiave di accesso elettronica e il veicolo, si attiva un cicalino (ding) e la spia di funzionamento dell'interruttore di accensione a pulsante si illumina di colore verde. Nello stesso tempo, l'interruttore di accensione a pulsante passa alla posizione "ACC" o "ON".

5. Entro 5 secondi da quando la spia di funzionamento si illumina in verde, premere l'interruttore di accensione a pulsante agendo contemporaneamente sul pedale del freno.

NOTA

Se il sistema e-BOXER non si avvia nonostante l'esecuzione corretta della procedura descritta sopra, è consigliabile contattare il concessionario SUBARU.

9-8. Portellone posteriore: se il portellone posteriore non può essere aperto

Qualora non sia possibile aprire il portellone posteriore con il relativo meccanismo di apertura, è possibile aprirlo dall'interno del vano di carico.

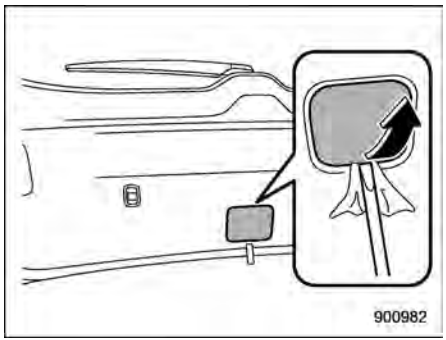

1. Rimuovere il coperchio di accesso in basso al centro della modanatura del portellone posteriore con un cacciavite a testa piatta.
2. Localizzare la leva di apertura del portellone posteriore dietro il pannello della modanatura del portellone posteriore.

⚠ ATTENZIONE

Non azionare mai la leva di apertura del portellone posteriore con le dita perché questa operazione potrebbe causare lesioni. Utilizzare sempre un cacciavite a taglio o un attrezzo simile.

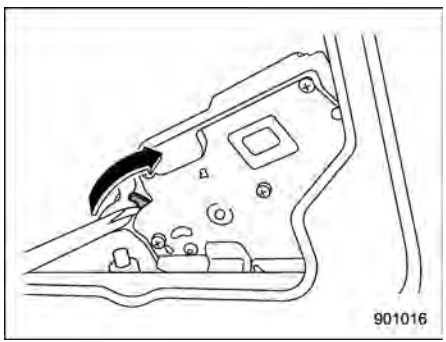

Modelli senza azionamento automatico del portellone posteriore

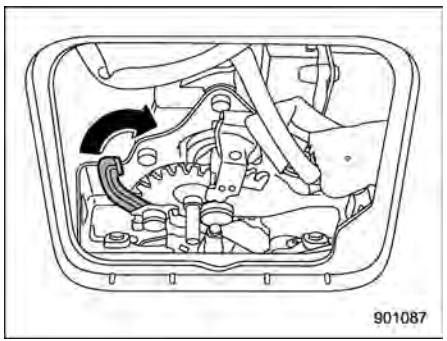

Modelli con azionamento automatico del portellone posteriore

3. Per aprire il portellone posteriore, ruotare la leva verso destra usando un cacciavite a testa piatta o un attrezzo simile.

■ Modelli con doppio sistema di bloccaggio

NOTA

Per i modelli con doppio sistema di bloccaggio, la leva di apertura del portellone posteriore è ancora protetta con un coperchio antifurto. Rimuovere quindi il coperchio antifurto utilizzando un cacciavite a croce per accedere alla leva di apertura del portellone posteriore.

9-9. Se il veicolo viene coinvolto in un incidente

⚠ ATTENZIONE

Se il veicolo viene coinvolto in un incidente, assicurarsi di controllare il terreno sotto il veicolo prima di riavviare il sistema e-BOXER. Se si notano perdite di carburante sul terreno, non provare a riavviare il sistema e-BOXER. L'impianto del carburante è danneggiato e deve essere riparato. Contattare immediatamente l'officina più vicina. Si raccomanda di rivolgersi a un concessionario SUBARU.

Il veicolo è dotato di un sistema di arresto della pompa carburante. Per ridurre al minimo il rischio di incendio dovuto alle perdite di carburante quando il veicolo è sottoposto a impatti per un incidente o un altro fattore, il sistema interrompe la fornitura di carburante. Tuttavia, in base alle condizioni di impatto al momento della collisione, il sistema di spegnimento della pompa carburante potrebbe non funzionare.

Eseguire le seguenti procedure per riavviare il sistema e-BOXER dopo che il

– CONTINUA –

sistema è stato attivato.

Modelli senza "sistema di accesso senza chiave con avviamento a pulsante":

1. Girare l'interruttore di accensione su "LOCK" o "ACC".
2. Riavviare il sistema e-BOXER.

Modelli con "sistema di accesso senza chiave con avviamento a pulsante":

1. Portare l'interruttore di accensione a pulsante in posizione "ACC" o "OFF".
2. Riavviare il sistema e-BOXER.

NOTA

Dopo il riavvio del sistema e-BOXER è possibile guidare il veicolo solo a una velocità di circa 25 km/h o meno. Far controllare il veicolo da un concessionario SUBARU.

■ Funzionamento del bloccaggio/sbloccaggio delle porte automatico dopo un incidente

Quando la funzione di bloccaggio/sbloccaggio delle porte automatico è attiva, tutte le porte vengono bloccate automaticamente durante la guida. Per ulteriori dettagli, fare riferimento a "Bloccaggio/sbloccaggio porte automatico" ☞P163.

Quando il veicolo è sottoposto a un forte impatto in grado di attivare gli airbag, è possibile che le chiusure delle porte si sblocchino automaticamente per permettere un'uscita di emergenza. In genere, un impatto causato da un tamponamento posteriore non attiva gli airbag. Tuttavia, se l'impatto è abbastanza violento da attivare gli airbag, può anche attivare la funzione di sbloccaggio.

In questo caso, la funzione di bloccaggio/sbloccaggio delle porte automatico viene interrotta e tutte le porte restano sbloccate.

Verificare per prima cosa la sicurezza dell'ambiente circostante e quindi eseguire la procedura descritta di seguito per ripristinare la funzione di bloccaggio/sbloccaggio delle porte automatico.

Modelli senza "sistema di accesso senza chiave con avviamento a pulsante":

1. Portare l'interruttore di accensione in posizione "LOCK".
2. Portare l'interruttore di accensione su "ON".

Modelli con "sistema di accesso senza chiave con avviamento a pulsante":

1. Portare l'interruttore di accensione a pulsante in posizione "OFF".
2. Portare l'interruttore di accensione a pulsante in posizione "ON".

NOTA

A seconda della gravità dell'impatto, lo sbloccaggio di emergenza potrebbe non funzionare.

⚠ ATTENZIONE

Se si verificano le condizioni descritte di seguito, è possibile che sia presente un malfunzionamento del sistema.

Fare ispezionare il sistema da un concessionario SUBARU.

- **Le porte si sbloccano automaticamente durante la guida.**
- **Tutte le porte sono chiuse e si sbloccano quando viene premuto il lato di bloccaggio dell'interruttore della chiusura centralizzata.**
- **La funzione di bloccaggio/sbloccaggio delle porte automatico non funziona.**

10-1. Cura degli esterni 492
Lavaggio 492
Lucidatura e ceratura..... 493
Pulizia delle ruote in lega..... 494
10-2. Protezione contro la corrosione..... 494
Principali cause di corrosione..... 494
Come prevenire la corrosione 495
10-3. Pulizia degli interni.....495
Sedili in tessuto 495
Sedili in pelle 496
Rivestimenti in pelle sintetica..... 496
Cintura di sicurezza 496
Pannello comandi della climatizzazione, pannello di autoradio, pannello strumenti, pannello di consolle, interruttori, strumento combinato ed altre superfici plastiche 496
Schermo (se in dotazione)..... 497

10-1. Cura degli esterni

■ Lavaggio

Il modo migliore per salvaguardare l'aspetto estetico del veicolo è lavarlo spesso. È consigliabile lavarlo almeno una volta al mese per impedire l'accumulo di sporcizia.

Togliere lo sporco con una spugna umida e abbondante acqua tiepida o fredda. Non lavare il veicolo con acqua calda, né al sole.

Sale, prodotti chimici, insetti, catrame, fuliggine, linfa degli alberi ed escrementi di uccelli devono essere rimossi utilizzando un detergente leggero, secondo necessità. Usare un detersivo neutro. Non utilizzare saponi forti o detergenti chimici. Risciacquare abbondantemente prima che il detergente si asciughi sulla superficie del veicolo. Risciacquare il veicolo abbondantemente con acqua tiepida. Asciugare quindi con un panno morbido o con una pelle scamosciata. Indossare guanti di gomma e usare una spazzola manuale per pulire il sottoscocca, l'interno parafanghi e le sospensioni, al fine di rimuovere efficacemente fango e sporcizia.

▼ Precauzioni di sicurezza

⚠ ATTENZIONE

- **Durante il lavaggio l'acqua potrebbe bagnare i freni. Di conseguenza aumentano gli spazi di frenata. Per far asciugare l'impianto guidare a bassa velocità e premere ripetutamente e leggermente il pedale del freno per riscaldare i freni ed asciugarli.**
- **Non lavare il vano motore e le zone adiacenti. L'eventuale ingresso di acqua nella presa d'aria del motore o nelle parti elettriche potrebbe causare guasti al motore o il malfunzionamento del servosterzo.**
- **Durante la pulizia dell'interno parafanghi, del sottoscocca, dei paraurti e di parti sporgenti come scarichi e finalini di scarico, fare attenzione a non ferirsi, evitando il contatto con parti taglienti.**
- **Non utilizzare solventi organici per il lavaggio del gruppo coperture lampadine. Se tuttavia si utilizzano detergenti organici per lavare la superficie, sciacquarla immediatamente con acqua. Altrimenti la superficie potrebbe essere danneggiata.**
- **Modelli con tergicristalli con sensore di pioggia automatico: Quando si lava il veicolo, disattivare i tergicristalli. Se l'interruttore del tergicristalli è in posizione "AUTO", il tergicristalli può attivarsi in modo imprevisto durante il lavaggio e causare lesioni.**
- **Poiché il veicolo è dotato di tergilunotto, le spazzole del lavaggio automatico possono impigliarsi, danneggiando il braccio del tergilunotto ed altri componenti. Chiedere all'addetto al lavaggio di evitare il contatto delle spazzole con il braccio del tergilunotto o di fissare il braccio sul lunotto con nastro adesivo prima di procedere al lavaggio.**

NOTA

Quando si lava il veicolo in un lavaggio automatico:

- **Sincerarsi che quel lavaggio automatico sia di tipo adatto.**
- **Quando si lava un veicolo dotato di tergicristalli con sensore di pioggia automatico, verificare che il tergicristalli sia disattivato. Se l'interruttore**

del tergicristalli è in posizione "AUTO", il tergicristalli può attivarsi in modo imprevisto durante il lavaggio e le spazzole possono danneggiarsi.

▼ Pulizia del sottoscocca

Prodotti chimici, sale e sabbia impiegati sulle strade ghiacciate sono altamente corrosivi e danneggiano vari componenti quali l'impianto di scarico, le tubazioni dei freni e dell'alimentazione, i cavi dei freni, il sottoscocca, i paraurti e le sospensioni.

Lavare pertanto molto frequentemente il sottoscocca e la parte interna dei paraurti con acqua tiepida o fredda per ridurre l'effetto nocivo di tali agenti.

Fango e sabbia possono accelerare la corrosione dei componenti del sottoscocca.

Dopo la guida fuoristrada oppure su fondi fangosi o sabbiosi, rimuovere accuratamente fango e sabbia dal sottoscocca.

Risciacquare a fondo le sospensioni e gli assali poiché fango e sabbia possono accumularsi in particolare su questi componenti. Non utilizzare oggetti appuntiti per rimuovere i depositi di fango.

⚠ ATTENZIONE

- **Prestare attenzione a non danneggiare i tubi dei freni, i cavi dei sensori ed altre parti durante il lavaggio dei componenti delle sospensioni.**
- **Fare attenzione a non fare andare acqua sulla parte inferiore del motore per un lungo periodo di tempo. Ciò potrebbe causare danni ad alcuni componenti elettrici.**

▼ Utilizzo di idropulitrici a caldo

- Utilizzare acqua tiepida e mantenere una distanza di almeno 30 cm fra spruzzatore e veicolo.
- Non lavare di continuo la medesima parte.
- Se una macchia risulta di difficile rimozione, lavarla a mano. Alcune idropulitrici possono raggiungere alte temperature e pressioni elevate, e possono danneggiare o deformare i componenti in plastica come le modanature, o causare infiltrazioni di acqua nell'abitacolo.

■ Lucidatura e ceratura

Lavare ed asciugare sempre il veicolo prima di cerarlo e lucidarlo.

Utilizzare una cera di buona qualità e seguire le istruzioni riportate sulla confezione. La ceratura e la lucidatura vanno effettuate a carrozzeria fredda.

Oltre alle superfici verniciate, assicurarsi di cerare e lucidare anche le parti cromate. Residui di cera sulle superfici verniciate possono far perdere la lucentezza originale e favoriscono il deterioramento delle superfici. Si raccomanda di cerare la vettura almeno una volta al mese ed ogniqualvolta la superficie non respinge più l'acqua.

Se l'aspetto della verniciatura è peggiorato al punto da non riuscire a riottenerne la lucentezza e la tonalità originali, lucidare leggermente la superficie con un apposito preparato a grana fine. Non trattare mai soltanto l'area interessata, ma estendersi sino alle parti circostanti. Lucidare sempre nella stessa direzione. Si raccomanda di utilizzare un preparato con grana N° 2000. Non utilizzare mai composti a grana grossa. L'utilizzo di composti a grana grossa può danneggiare la verniciatura. Dopo aver lucidato con l'apposito preparato, eseguire la ceratura in modo da ripristinare la brillantezza originale. L'uso frequente di preparati granulari o una tecnica di lucidatura non corretta finiranno per rimuovere lo strato di vernice e scoprire la mano di fondo sottostante. In caso di dubbi, si raccomanda sempre di contattare un concessionario SUBARU oppure una officina specializzata in verniciature per auto.

– CONTINUA –

⚠ ATTENZIONE

Non usare agenti contenenti solventi organici per la pulizia della copertura della lampadina. Tuttavia, se viene utilizzato un lucidante o una cera contenente solventi organici sulla superficie della copertura, assicurarsi di rimuovere completamente il lucidante o la cera. La superficie della copertura altrimenti potrebbe essere danneggiata.

NOTA

Durante l'inceratura del veicolo, prestare attenzione a non intasare con la cera gli ugelli del lavacristalli.

■ Pulizia delle ruote in lega

- Pulire subito le ruote in lega da qualunque tipo di sporco o agente chimico. Se lo sporco viene lasciato troppo a lungo diventa difficile eliminarlo.
- Non utilizzare sapone contenente abrasivo per pulire le ruote. Utilizzare solo agenti di tipo neutro: sciacquare quindi con acqua. Non pulire i dischi con spazzole rigide o mediante dispositivi di pulitura ad alta velocità.
- In caso di spruzzi di acqua di mare, esposizione a brezza marina o dopo aver viaggiato su strade cosparse di sale o altri agenti analoghi, pulire non appena possibile il veicolo (le ruote in lega comprese) con acqua.

10-2. Protezione contro la corrosione

I veicoli SUBARU sono stati progettati e costruiti in modo ottimale per resistere alla corrosione. In molte parti del veicolo sono stati impiegati materiali e trattamenti protettivi speciali in modo da mantenere a lungo il migliore aspetto e la massima affidabilità e resistenza all'uso.

■ Principali cause di corrosione

Le principali cause di corrosione sono:

1. L'accumulo di sporcizia e detriti che trattiene l'umidità, specialmente nei pannelli della carrozzeria e nelle cavità.
2. Danni alla verniciatura o agli altri rivestimenti protettivi causati da ghiaia, pietrisco e piccoli urti.

La corrosione viene accelerata:

1. Dall'esposizione a sale o polveri chimiche, o dall'uso prolungato in zone costiere dove la salinità dell'aria è particolarmente elevata o in zone con alto livello di inquinamento industriale.
2. Dall'utilizzo del veicolo in zone umide, specialmente con temperature che scendono vicino allo zero.

3. Dalla lunga permanenza di umidità in certi punti del veicolo, sebbene il resto del veicolo sia asciutto.
4. In presenza di temperature elevate, quando alcune parti del veicolo non asciugano velocemente a causa di una scarsa ventilazione.

■ Come prevenire la corrosione

Lavare frequentemente il veicolo per prevenire la corrosione di carrozzeria e componenti delle sospensioni. Inoltre, il veicolo deve essere lavato il prima possibile dopo la guida su una delle seguenti superfici:

- Strade cosparse di sale per evitare la formazione di ghiaccio in inverno
- Fango, sabbia o ghiaia
- Strade costiere

Alla fine dell'inverno si raccomanda di lavare con cura il sottoscocca.

All'inizio della stagione fredda controllare le condizioni dei vari componenti del sottoscocca, l'impianto di scarico, le tubazioni dei freni e dell'alimentazione, i cavi dei freni, le sospensioni, lo sterzo, i pannelli del sottoscocca e i parafanghi. Se si riscontra la presenza di ruggine, provvedere ad un trattamento antiruggine o sostituire il componente. In tal caso si raccomanda di rivolgersi per l'intervento ad un concessionario SUBARU.

Riparare quanto prima le scalfitture ed i graffi alla vernice.

Verificare che all'interno del veicolo non si accumuli acqua o sporcizia sotto i tappeti, in quanto tali accumuli possono causare corrosione. Di tanto in tanto sollevare i tappeti e controllare che la zona sia asciutta.

Tenere asciutto il garage. Non parcheggiare il veicolo in garage umidi e poco ventilati. In tali locali l'umidità può dare origine a corrosione. Lavare il veicolo in garage, oppure parcheggiarlo in garage umido o coperto di neve può causare la corrosione.

Se si usa il veicolo in zone particolarmente fredde o in zone cosparse di sale ed altro materiale corrosivo, controllare e lubrificare periodicamente le maniglie delle porte e le serrature e il meccanismo del cofano.

10-3. Pulizia degli interni

Usare uno straccio umido e morbido per pulire il pannello comandi della climatizzazione, l'impianto autoradio, il quadro strumenti, la consolle centrale, il quadro strumenti combinati, e gli interruttori. (Non utilizzare solventi organici).

■ Sedili in tessuto

Rimuovere la sporcizia, la polvere ed altro sporco con un aspirapolvere. Se lo sporco è penetrato nel tessuto e dovesse risultare difficile da rimuovere con l'aspirapolvere, usare una spazzola morbida e poi l'aspirapolvere.

Inumidire la superficie del tessuto con un panno ben strizzato, quindi asciugare bene il tessuto. Se il tessuto fosse ancora sporco, inumidire con una soluzione di acqua tiepida e sapone poco aggressivo, quindi asciugare bene.

Se la macchia non dovesse ancora essere scomparsa, utilizzare un detergente per tessuti reperibile in commercio. Provare il detergente su un punto nascosto ed assicurarsi che non danneggi il tessuto. Seguire attentamente le istruzioni riportate sulla confezione del detergente.

– CONTINUA –

⚠ ATTENZIONE

Per la pulizia dei sedili non utilizzare benzene, diluenti o altri prodotti similari. In caso contrario, la superficie potrebbe rovinarsi e il colore potrebbe sbiadire.

■ Sedili in pelle

La pelle utilizzata da SUBARU è un prodotto naturale di elevata qualità che, se trattato con cura, conserva l'aspetto e la morbidezza originali per molti anni.

La presenza di polvere o sporco sulla superficie dei sedili rende fragile la pelle e la usura anzitempo. I sedili devono essere regolarmente puliti una volta al mese con un panno morbido e umido in fibra naturale facendo attenzione a non imbibire la pelle o a far penetrare acqua nelle cuciture.

Nelle zone con sporco tenace può essere utilizzato un detergente delicato specifico per la pulizia dei tessuti in lana. Quindi strofinare con un panno asciutto per ripristinare la lucentezza. Se si deve parcheggiare il veicolo SUBARU al sole per un lungo tempo, si raccomanda di coprire i sedili e gli appoggiatesta o di oscurare i finestrini per prevenire scolorimento e restringimento.

I piccoli danni superficiali possono essere trattati con una lacca spray per le pelli reperibile in commercio. Si vedrà che la pelle dei sedili assumerà grinze e piccole pieghe, che sono caratteristiche della pelle naturale.

■ Rivestimenti in pelle sintetica

Il rivestimento in pelle sintetica utilizzato sui veicoli SUBARU può essere pulito utilizzando detergente delicato ed acqua dopo aver asportato con un aspirapolvere o con una spazzola eventuale polvere o sporcizia. Lasciare agire il detergente per qualche minuto quindi ripassare con un panno umido ben pulito. Possono inoltre essere utilizzati appositi detergenti schiumogeni specifici per pelle sintetica che si trovano in commercio.

⚠ ATTENZIONE

Detergenti aggressivi come solventi, diluenti, detergenti per vetri o carburante non devono mai essere utilizzati sulla pelle o sui materiali sintetici. In caso contrario, la superficie potrebbe rovinarsi e il colore potrebbe sbiadire.

■ Cintura di sicurezza

Per i dettagli su come pulire la cintura di sicurezza, fare riferimento a "Manutenzione delle cinture di sicurezza" ☞P76.

■ Pannello comandi della climatizzazione, pannello di autoradio, pannello strumenti, pannello di consolle, interruttori, strumento combinato ed altre superfici plastiche

Usare uno straccio umido e morbido per pulire il pannello comandi della climatizzazione, l'impianto autoradio, il quadro strumenti, la consolle centrale, il quadro strumenti combinati, e gli interruttori.

⚠ ATTENZIONE

- **Non utilizzare solventi organici come diluente o carburante oppure detergenti forti contenenti questi solventi. In caso contrario, la superficie potrebbe rovinarsi e il colore potrebbe sbiadire.**
- **Non utilizzare solventi chimici contenenti silicone sull'impianto audio, sui componenti elettrici del condizionatore d'aria o sugli interruttori del veicolo. Se del silicone aderisce a queste parti,**

potrebbe causare danni ai componenti elettrici.

■ Schermo (se in dotazione)

Per pulire il monitor del display audio/navigazione/multifunzione, strofinarlo con un panno al silicone o un panno morbido. Se lo schermo è estremamente sporco, pulirlo con un panno morbido inumidito con detergente neutro e dopo ripassare il detergente rimanente con cura.

⚠ ATTENZIONE

- **Non spruzzare il detergente neutro direttamente sul Monitor. Altrimenti potrebbe danneggiare i componenti del Monitor.**
- **Non asciugare il Monitor con un panno rigido. Altrimenti potrebbe graffiarlo.**
- **Non utilizzare detersivi contenenti solventi, carburante o altre sostanze volatili. Ciò potrebbe cancellare le lettere sugli interruttori nella parte inferiore sullo schermo.**

11-1. Programma di manutenzione 501
11-2. Precauzioni per la manutenzione 505
Prima di effettuare interventi nel vano motore 505
Quando si controlla il vano motore o vi si effettuano interventi 506
Per controlli o interventi nel vano motore con il motore acceso 506
11-3. Suggerimenti di manutenzione 507
Quando si sostituiscono delle parti 507
Rimozione e reinstallazione dei fermi 507
11-4. Cofano motore 509
11-5. Panoramica del vano motore 511
11-6. Olio motore 512
Consumo di olio motore 512
Controllo del livello olio 512
Sostituzione dell'olio e del filtro olio 514
Gradazione e viscosità raccomandate 514
Olio sintetico 514
11-7. Sistema di raffreddamento 515
Ventola di raffreddamento, tubazioni e raccordi ... 515
Liquido refrigerante 516
11-8. Cartuccia del filtro aria 518
Sostituzione della cartuccia del filtro aria 518
11-9. Candele 519
11-10. Cinghie di trasmissione 520
11-11. Fluido cambio a variazione continua 520
11-12. Olio del differenziale anteriore e olio del differenziale posteriore 520
Gradazione e viscosità raccomandate 520
11-13. Liquido freni 521
Controllo del livello del liquido 521
Liquido dei freni raccomandato 521
11-14. Servofreno 522
11-15. Pedale del freno 522
11-16. Sostituzione pastiglie dei freni 522
Rodaggio di pastiglie dei freni nuove 523
11-17. Pneumatici e ruote 523
Tipi di pneumatici 523
Sistema di monitoraggio pressione dei pneumatici (TPMS) (se in dotazione) 523
Controllo dei pneumatici 525
Pressioni dei pneumatici ed usura 525
Equilibratura delle ruote 527
Indicatori di usura 528
Direzione rotazionale degli pneumatici 528
Rotazione dei pneumatici 528
Sostituzione dei pneumatici 529
Sostituzione delle ruote 533
11-18. Ruote in lega 534
11-19. Liquido lavacristalli 534
Aggiunta del liquido lavacristalli 534
Liquido lavacristalli 534
11-20. Sostituzione delle spazzole del tergicristalli 535
Gruppo spazzola tergicristalli 536
Gommino delle spazzole tergicristallo 537
Assemblaggio di spazzole tergilunotto 538
Gommino di spazzole tergilunotto 538

11-21. Batteria 540
Batteria ausiliaria da 12 V e batteria di riavvio del motore da 12 V 540
Batteria ad alta tensione 541
11-22. Fusibili 542
11-23. Installazione di accessori 543
11-24. Sostituzione delle lampadine 544
Fari 544
Indicatore di direzione posteriore 544
Luce di retromarcia 546
Luce specchietto di cortesia 547
Luce dello scalino 547
Luce del vano di carico 547
Altre lampadine 547
11-25. Sostituzione della batteria 548
Precauzioni di sicurezza 548
Sostituzione della batteria della chiave di accesso elettronica 549
Sostituzione della batteria del telecomando 550
Smaltimento sicuro delle batterie a bottone 551

11-1. Programma di manutenzione

Per mantenere il veicolo in buone condizioni, e per assicurarsi delle ottime prestazioni, si raccomanda di effettuare i servizi di manutenzione secondo il programma di manutenzione.

NOTA

- **La frequenza dei servizi di ispezione e di manutenzione programmati è minima. Tuttavia potrebbe essere necessario effettuare gli interventi di manutenzione più di frequente, a seconda delle condizioni stradali, meteorologiche, atmosferiche e di impiego della vettura. Queste condizioni possono differire da un paese all'altro. Pertanto potrebbero esservi normative specifiche nel vostro paese. Si consiglia quindi di rivolgersi al proprio concessionario autorizzato SUBARU per informazioni circa il programma di manutenzione valido per il proprio veicolo.**
- **Per i modelli con display multifunzione, è possibile impostare un promemoria da visualizzare quando sta per arrivare il momento di un intervento di manutenzione programmata. Per i dettagli, fare riferimento a "Schermata di impostazione" ☞P243.**

Oltre 120.000 km o 96 mesi riprendere il programma di manutenzione dalla terza colonna aggiungendo 120.000 km o 96 mesi all'intestazione di ogni colonna.

Simboli utilizzati:
R: Sostituire
I: Controllare e regolare, correggere o se necessario sostituire.
P: Eseguire
(I): Servizio raccomandato per il funzionamento sicuro del veicolo

ELEMENTO SU CUI INTERVENIRE		INTERVALLO DI INTERVENTO (numero di mesi o chilometri, a seconda della scadenza raggiunta per prima)								NOTE
	Mesi	12	24	36	48	60	72	84	96	
	× 1.000 km	15	30	45	60	75	90	105	120	
1	Olio motore	**R**	**R**	**R**	**R**	**R**	**R**	**R**	**R**	Vedere NOTA 1)
2	Filtro olio motore	**R**	**R**	**R**	**R**	**R**	**R**	**R**	**R**	Vedere NOTA 1)
3	Cinghia di trasmissione	**I**	**I**	**I**	**I**	**I**	**I**	**I**	**I**	

– CONTINUA –

ELEMENTO SU CUI INTERVENIRE		INTERVALLO DI INTERVENTO (numero di mesi o chilometri, a seconda della scadenza raggiunta per prima)								NOTE
		Mesi	12	24	36	48	60	72	84	96	
		× 1.000 km	15	30	45	60	75	90	105	120	
4	Sistema di raffreddamento, tubi flessibili e raccordo			**I**		**I**		**I**		**I**	
5	Sostituire il liquido refrigerante (SUBARU SUPER COOLANT o equivalente)		1ª sostituzione: **132 mesi (11 anni)/220.000 km** Dalla 2ª sostituzione: **72 mesi (6 anni)/120.000 km**								
6	Sistema del carburante, condotti e collegamenti			**I**		**I**		**I**		**I**	Vedere NOTA 2)
7	Filtro carburante									**R**	Sostituire ogni 120.000 km
8	Cartuccia del filtro aria		**I**	**I**	**R**	**I**	**I**	**R**	**I**	**I**	Sostituire ogni 45.000 km
9	Candele								**R**		Sostituire ogni 105.000 km
10	Lubrificanti per differenziale (anteriore e posteriore) (olio per il cambio)			**I**		**R**		**I**		**R**	Vedere NOTA 3)

ELEMENTO SU CUI INTERVENIRE		INTERVALLO DI INTERVENTO (numero di mesi o chilometri, a seconda della scadenza raggiunta per prima)								NOTE
	Mesi	12	24	36	48	60	72	84	96	
	× 1.000 km	15	30	45	60	75	90	105	120	
11	Fluido cambio a variazione continua		**I**		**I**		**I**		**I**	Vedere NOTA 4)
12	Liquido freni		**R**		**R**		**R**		**R**	Vedere NOTA 5)
13	Pastiglie e dischi freni/Cuffie e giunti dei semiassi anteriori e posteriori	**I**	**I**	**I**	**I**	**I**	**I**	**I**	**I**	Vedere NOTA 2)
14	Guarnizioni e tamburi dei freni (comprese guarnizioni e tamburi del freno di stazionamento)		**I**		**I**		**I**		**I**	Vedere NOTA 2)
15	Controllo tubazioni freni e funzionamento del freno di stazionamento e dei freni di servizio		**P**		**P**		**P**		**P**	Vedere NOTA 2)
16	Sterzo e sospensioni		**I**		**I**		**I**		**I**	Vedere NOTA 2)
17	Cuscinetti ruote anteriori e posteriori								**(I)**	
18	Filtro aria abitacolo per sistema di climatizzazione	**I**	**R**	**I**	**R**	**I**	**R**	**I**	**R**	Vedere NOTA 6)
19	ADDITIVO PER CARBURANTE ORIGINALE SUBARU (In aree in cui il carburante è ad alto contenuto di impurità)	Aggiungerne un flacone ogni 15.000 km nel serbatoio del carburante								Vedere NOTA 7)

– CONTINUA –

NOTA

1) Se il veicolo viene utilizzato nelle condizioni gravose descritte nei seguenti esempi*, l'olio motore ed il relativo filtro devono essere sostituiti con maggiore frequenza.
2) Se il veicolo viene utilizzato nelle condizioni gravose descritte nei seguenti esempi*, i controlli vanno eseguiti ogni 15.000 km o 12 mesi, a seconda dell'evento che si verifica prima.
3) Se il veicolo viene utilizzato frequentemente in condizioni gravose, quali il traino di un rimorchio, l'olio del differenziale (anteriore e posteriore) deve essere sostituito con maggiore frequenza.
4) Se il veicolo viene utilizzato nelle condizioni gravose descritte nei seguenti esempi*, il fluido del cambio a variazione continua deve essere sostituito ogni 45.000 km.
5) Se il veicolo viene utilizzato nelle zone descritte di seguito, sostituire il liquido dei freni ogni 15.000 km o ogni 12 mesi in base alla scadenza raggiunta per prima.
(1) Zone ad elevata umidità
(2) Zone montagnose
6) Se il veicolo viene utilizzato nelle condizioni gravose descritte nei seguenti esempi*, la cartuccia del filtro aria e il filtro stesso devono essere sostituiti con maggiore frequenza.
7) In aree in cui il carburante è ad alto contenuto di impurità.

* Esempi di condizioni di uso gravoso:
(1) Impiego in climi estremamente freddi (solo interventi 1, 2 e 16)
(2) Traino di un rimorchio (solo interventi 1, 2, 10, 11, 12, 13 e 15)
(3) Frequenti percorsi brevi (solo interventi 1, 2, 13 e 14)
(4) Guida su strade polverose (solo voci 8, 13, 14, 16 e 18)
(5) Guida su strade sconnesse e/o fangose (solo voci 12, 13, 14, 16 e 18)
(6) Guida su strade cosparse di sale o altre sostanze corrosive (solo interventi 6, 12, 13, 14, 15 e 16)
(7) Residenza in zone costiere (solo interventi 6, 13, 14, 15 e 16)

11-2. Precauzioni per la manutenzione

Quando sono necessari interventi di manutenzione e assistenza, si raccomanda di farli effettuare presso un concessionario SUBARU.

Se si desidera eseguire manutenzioni e assistenza da solo, familiarizzarsi con le informazioni fornite in questa sezione che interessano le manutenzioni e l'assistenza generali del veicolo SUBARU.

Interventi incompleti o errati possono compromettere l'affidabilità del veicolo. I danni provocati da manutenzioni e assistenza non corrette eseguite in autonomia non sono coperti da garanzia.

⚠ AVVERTENZA

- **Prima di qualsiasi intervento portare sempre il veicolo in un'area sicura.**
- **Lavorare sul veicolo facendo molta attenzione per evitare infortuni. Tenere presente che alcuni materiali presenti sul veicolo possono essere pericolosi se utilizzati o maneggiati in modo non corretto, per esempio l'acido della batteria.**
- **Gli interventi sul veicolo devono essere eseguiti solo da persone competenti. Interventi eseguiti da persone inesperte possono dare origine a gravi lesioni.**
- **Utilizzare solo attrezzi adatti e in perfetto stato.**
- **Non infilarsi sotto il veicolo quando è sostenuto solo da un martinetto. Usare sempre dei cavalletti di sicurezza per sostenere il veicolo.**
- **Non tenere in funzione il sistema e-BOXER in un'area poco ventilata, per esempio in un garage o altri locali chiusi.**
- **Non fumare o usare fiamme libere vicino al carburante o alla batteria. Ciò potrebbe dare origine ad incendi.**
- **Poiché l'impianto di alimentazione è sotto pressione, si raccomanda di rivolgersi ad un concessionario SUBARU per la sostituzione del filtro del carburante.**
- **Indossare occhiali protettivi per prevenire schizzi d'olio o di liquidi negli occhi. In caso di contatto con gli occhi, lavarli abbondantemente con acqua pulita.**
- **Non manomettere il cablaggio del sistema airbag SRS e dei pretensionatori delle cinture di sicurezza, né tentare di scollegare i connettori, in quanto si corre il rischio di attivare il sistema o di comprometterne il funzionamento. Non utilizzare MAI tester elettronici su tale cablaggio. Per eventuali necessità di assistenza al sistema airbag SRS o ai pretensionatori delle cinture di sicurezza, si raccomanda di consultare il più vicino concessionario SUBARU.**
- **Verificare che all'interno del vano motore non siano rimasti panni o attrezzi. Se rimangono all'interno, potrebbero provocare malfunzionamenti e incendi.**

■ Prima di effettuare interventi nel vano motore

⚠ AVVERTENZA

- **Spegnere sempre il sistema e-BOXER e inserire il freno di stazionamento per evitare spostamenti del veicolo.**

– CONTINUA –

- **Operare solo a motore freddo. Alcune parti del motore raggiungono temperature molto elevate e restano calde anche dopo l'arresto del motore.**
- **Non spruzzare olio motore, liquido refrigerante, fluido freni o altri fluidi su componenti caldi del motore. Ciò potrebbe causare incendi.**
- **Estrarre sempre la chiave dall'interruttore di accensione. Quando l'interruttore di accensione è in posizione "ON", la ventola di raffreddamento potrebbe attivarsi improvvisamente anche se il sistema e-BOXER è spento. Se il proprio corpo o i vestiti vengono a contatto con una ventola in rotazione, possono verificarsi lesioni gravi.**

■ Quando si controlla il vano motore o vi si effettuano interventi

⚠ AVVERTENZA

Se non è necessario azionare il motore durante operazioni di controllo o di manutenzione, accertarsi che l'interruttore di accensione sia in posizione "OFF".

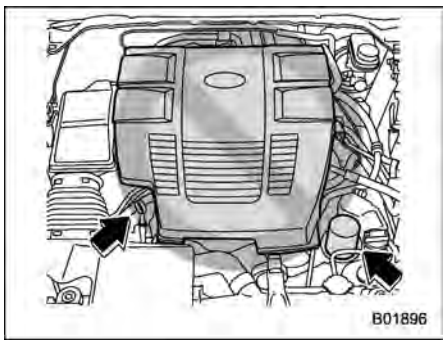

⚠ ATTENZIONE

- **Per i modelli con cofano motore, non toccare il cofano durante il controllo dei componenti nel vano motore. In caso contrario la mano potrebbe scivolare dal carter e causare lesioni.**
- **Non toccare il filtro dell'olio finché il motore non si raffredda completamente. Ciò può provocare ustioni o gravi lesioni. Il filtro dell'olio raggiunge temperature molto elevate quando il motore è in funzione e resta caldo anche dopo l'arresto del motore.**

■ Per controlli o interventi nel vano motore con il motore acceso

⚠ AVVERTENZA

Un motore in funzione può essere pericoloso. Tenere dita, mani, vestiti, capelli e attrezzi lontani dalla ventola di raffreddamento, dalla cinghia di trasmissione e dagli altri componenti in movimento. Si consiglia di togliere anelli, orologi e cravatte.

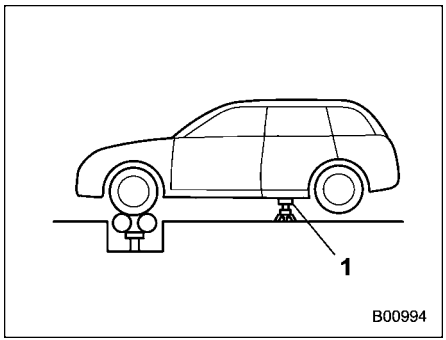

1) Cavalletto di sicurezza

Per qualsiasi manutenzione o controllo su modelli a trazione integrale in cui è necessario tenere il sistema e-BOXER acceso e le ruote in rotazione, sollevare da terra tutte e quattro le ruote o impiegare un banco a rulli per evitare che il veicolo si sposti. Non effettuare mai brusche accelerazioni o frenate.

11-3. Suggerimenti di manutenzione

■ Quando si sostituiscono delle parti

Per informazioni sulla sostituzione di parti per manutenzione, si raccomanda di rivolgersi a un concessionario o un'officina autorizzata SUBARU, o altro professionista debitamente qualificato e attrezzato.

■ Rimozione e reinstallazione dei fermi

È necessario rimuovere alcuni fermi e rivestimenti dei parafanghi prima di sostituire le cartucce del filtro aria o alcune lampadine.

▼ Rimozione dei fermi

Sul veicolo sono utilizzati diversi tipi di fermi.

▽ Fermi di tipo A

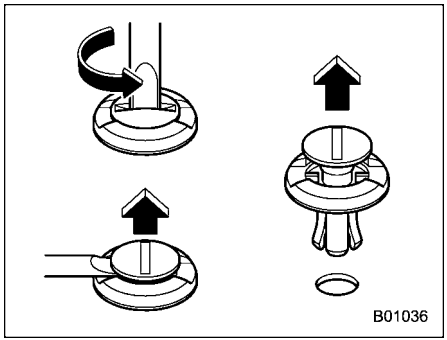

1. Ruotare i fermi in senso antiorario usando un cacciavite a testa piatta finché la parte centrale del fermo non si solleva.
2. Rimuovere i fermi facendo leva con un cacciavite a testa piatta.
3. Rimuovere il fermo completamente tirandolo verso l'alto.

– CONTINUA –

▽ **Fermi di tipo B**

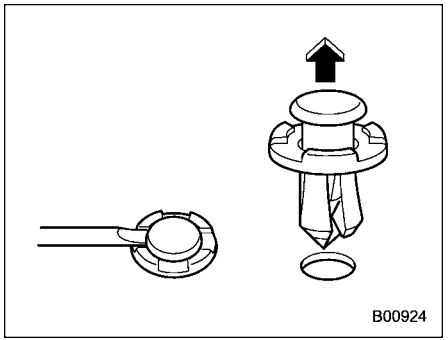

1. Estrarre la parte centrale del fermo usando un cacciavite a testa piatta come illustrato nella figura.
2. Tirare la parte centrale sporgente per rimuovere tutto il corpo del fermo.

▽ **Fermi di tipo C**

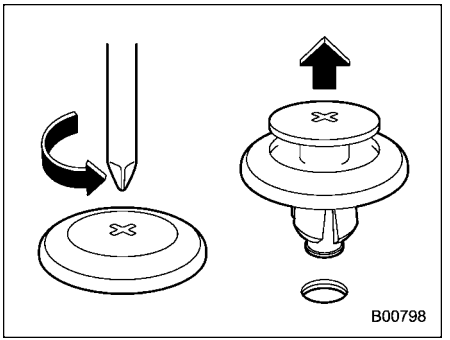

1. Ruotare il fermo in senso antiorario usando un cacciavite a croce finché la parte centrale del fermo non si solleva.
2. Rimuovere il fermo completamente tirandolo verso l'alto.

▼ **Reinstallazione dei fermi**

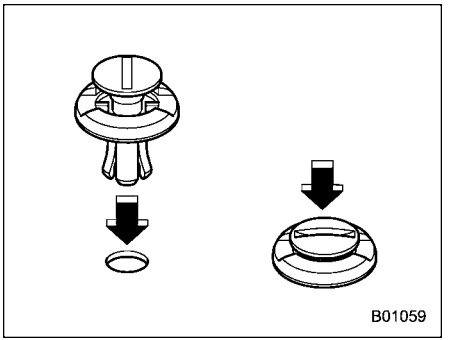

Fermi di tipo A

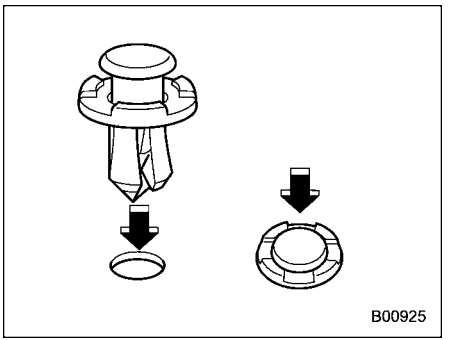

Fermi di tipo B

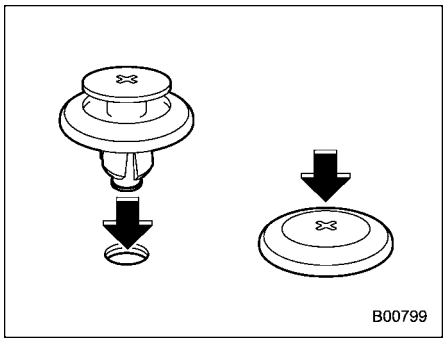

Fermi di tipo C

Inserire innanzitutto il fermo senza la parte centrale, quindi premere la parte centrale del fermo nel foro.

11-4. Cofano motore

⚠ AVVERTENZA

Non aprire il cofano quando il motore si spegne automaticamente.

Se il cofano motore viene aperto, il sistema e-BOXER si spegne automaticamente per motivi di sicurezza, anche se il conducente preme il pedale del freno. In tal caso è possibile che si verifichino le seguenti situazioni.

- **Il veicolo inizia a muoversi su una pendenza.**
- **Il movimenti del volante diventano pesanti.**
- **I freni diventano inefficaci.**
- **Prestare estrema attenzione che dita o altri oggetti non rimangano intrappolati quando il cofano motore viene chiuso.**
- **Non premere sul cofano per chiuderlo. Potrebbe deformare il metallo.**
- **Prestare estrema attenzione quando si apre il cofano motore con vento forte. Il cofano motore potrebbe chiudersi improvvisamente e con forza, con conseguente rischio di lesioni.**
- **Non installare accessori diversi dalle parti originali SUBARU sul cofano motore. Se il cofano motore diventa troppo pesante, il supporto potrebbe non essere in grado di mantenerlo aperto.**
- **Verificare che l'estremità del supporto del cofano sia inserita nell'alloggiamento. Se l'inserimento non è corretto, il cofano può cadere e causare lesioni.**

Per aprire il cofano motore:

1. Se le spazzole del tergicristalli sono sollevate dal parabrezza, riportarle nella loro posizione originale.

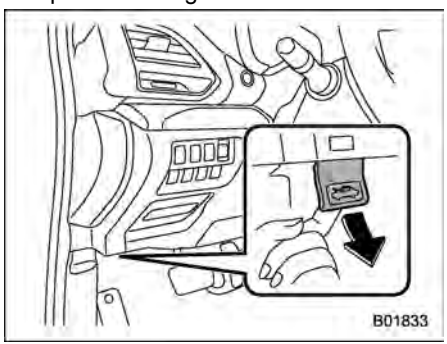

– CONTINUA –

2. Tirare la manopola di apertura cofano posta sotto la plancia portastrumenti.

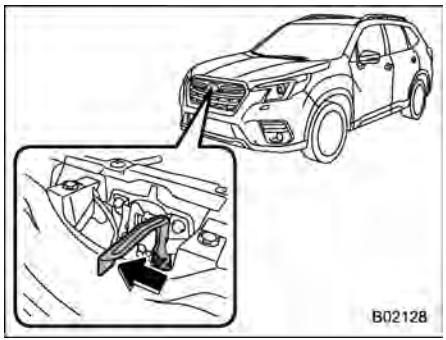

3. Rilasciare il gancio secondario spostando a sinistra la leva tra la griglia frontale e il cofano.

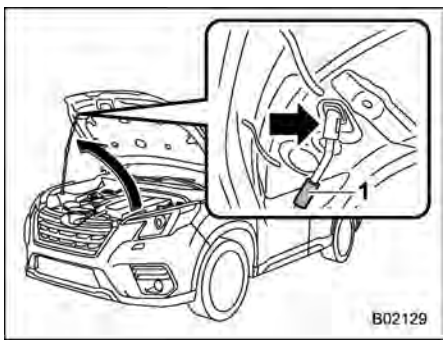

1) Impugnatura

4. Sollevare il cofano, rilasciare il sostegno del cofano dal fermo e posizionare l'estremità del sostegno nell'alloggiamento sul cofano. Afferrare l'apposita impugnatura quando si maneggia il sostegno del cofano.

Per chiudere il cofano motore:

1. Abbassare l'altezza del cofano motore fino a circa 20 a 30 cm dalla posizione di chiusura e lasciarlo cadere.
2. Dopo la chiusura, controllare che il cofano sia ben bloccato.

Se tale operazione non chiude il cofano, lasciarlo cadere da una posizione più elevata.

⚠ AVVERTENZA

Prima di mettersi in marcia, controllare sempre che il cofano motore sia correttamente bloccato. In caso contrario il cofano può aprirsi durante la marcia occludendo la visuale, quindi essere causa di gravi incidenti.

11-5. Panoramica del vano motore

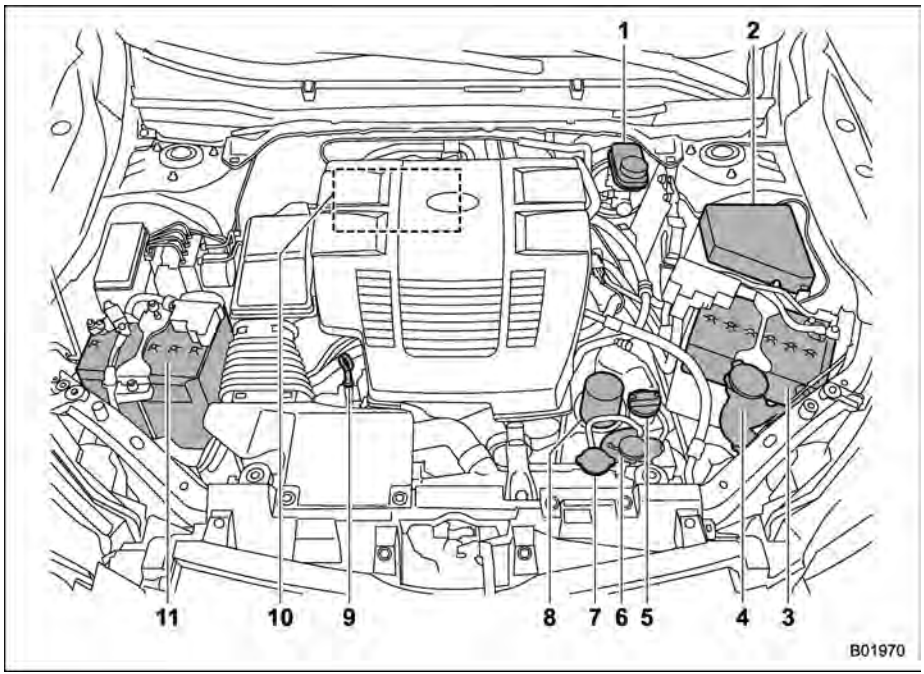

La figura in alto si riferisce a modelli con guida a sinistra. Per i modelli con guida a destra l'elemento n. 1 (serbatoio liquido freni) è in posizione opposta rispetto a quella mostrata.

1) Serbatoio liquido freni (pagina 521)
2) Portafusibili (pagina 542)
3) Batteria ausiliaria da 12 V (pagina 540)
4) Serbatoio liquido lavacristalli del parabrezza (pagina 534)
5) Tappo rifornimento olio motore (pagina 512)
6) Serbatoio del refrigerante motore (pagina 516)
7) Tappo del radiatore (pagina 516)
8) Filtro olio motore (pagina 514)
9) Indicatore livello olio motore (pagina 512)
10) Scatola filtro aria (pagina 518)
11) Batteria di riavvio del motore da 12 V (pagina 540)

11-6. Olio motore

⚠ ATTENZIONE

- **Se l'astina di livello non si estrae agevolmente, ruotarla a destra e a sinistra e quindi estrarla. L'inosservanza di questa indicazione può portare a sforzi con conseguenti lesioni.**
- **Utilizzare solo l'olio motore di grado e viscosità raccomandati.**
- **Fare attenzione a non far fuoriuscire l'olio motore durante il rabbocco. Il contatto dell'olio motore con il tubo di scarico può provocare cattivi odori, fumo e/o un incendio. Se l'olio motore penetra nel tubo di scappamento, asciugarlo.**

■ Consumo di olio motore

Durante la guida si consuma una parte di olio motore. Il consumo di olio motore, nelle condizioni indicate di seguito, può aumentare e richiedere quindi un rabbocco tra gli intervalli di manutenzione:

- Quando il motore è nuovo e in periodo di rodaggio
- Quando l'olio motore è di scarsa qualità
- Quando si utilizza un olio dalla viscosità non adatta
- Quando si utilizza il freno motore
- Quando il regime del motore è elevato
- Quando il motore sopporta carichi pesanti
- Quando si traina di un rimorchio
- In caso di regime minimo prolungato
- Quando il veicolo viene usato in condizioni di forte traffico e frequenti frenate e riprese
- Quando il veicolo viene utilizzato in condizioni termiche difficili
- Quando si accelera e si frena frequentemente

In queste o simili condizioni, è necessario controllare l'olio almeno ogni due pieni di carburante ed effettuare un cambio dell'olio motore molto frequente.

Se il coefficiente di consumo di olio è superiore a 1 litro ogni 2.000 km, si raccomanda di rivolgersi a un concessionario SUBARU per far eseguire un test in condizioni controllate.

■ Controllo del livello olio

1. Parcheggiare il veicolo in piano e spegnere il motore. Se il livello dell'olio viene controllato immediatamente dopo avere spento il motore, aspettare almeno 5 minuti in modo che l'olio possa rifluire completamente nella coppa prima di controllare il livello.

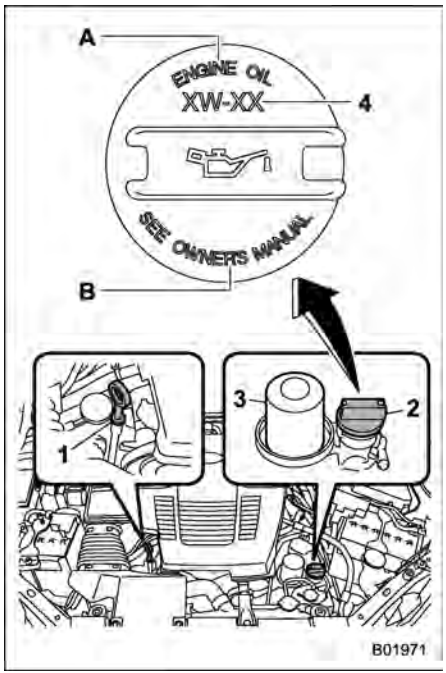

1) Indicatore livello olio
2) Tappo rifornimento olio
3) Filtro dell'olio
4) Viscosità dell'olio
   0W-20

A) OLIO MOTORE
B) VEDERE LIBRETTO D'USO

⚠ ATTENZIONE

Se l'astina di livello non può essere estratta agevolmente, ruotarla a destra e a sinistra, quindi estrarla con delicatezza. In caso contrario ci si potrebbe ferire accidentalmente.

2. Estrarre l'astina di livello dell'olio, pulirla e reinserirla.
3. Assicurarsi che l'astina sia correttamente inserita finché non si ferma.

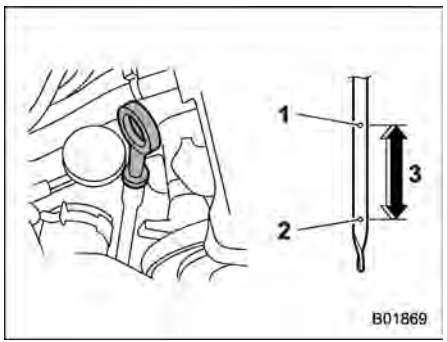

1) Livello massimo
2) Livello minimo
3) Circa 1,0 litro tra il livello minimo e il livello massimo

4. Estrarre nuovamente l'astina.
5. Controllare il livello dell'olio su entrambi i lati dell'astina. Il livello dell'olio motore da tenere in considerazione è quello inferiore. Se il livello dell'olio è inferiore al segno del minimo, aggiungere olio in modo da raggiungere il livello massimo.

⚠ ATTENZIONE

- **Fare attenzione a non toccare il filtro olio motore durante la rimozione del tappo rifornimento olio. In caso contrario si rischia un'ustione, una lesione alle dita o altri tipi di lesione.**
- **Utilizzare solo l'olio motore di grado e viscosità raccomandati.**
- **Fare attenzione a non far fuoriuscire l'olio motore durante il rabbocco. Il contatto dell'olio motore con il tubo di scarico può provocare cattivi odori, fumo e/o un incendio. Se l'olio motore penetra nel tubo di scappamento, asciugarlo.**

Per rabboccare l'olio motore, togliere il tappo rifornimento olio motore e, lentamente, versare l'olio nell'apposito canale di riempimento. Dopo aver versato olio nel motore, utilizzare l'astina per verificare che il livello dell'olio sia corretto.

– CONTINUA –

NOTA

Per evitare rabbocchi inutili, non rabboccare l'olio motore oltre il livello massimo a motore freddo.

■ Sostituzione dell'olio e del filtro olio

Sostituire l'olio ed il relativo filtro in base al programma di manutenzione.

L'olio motore ed il filtro olio vanno sostituiti più spesso di quanto previsto nel programma di manutenzione in caso di frequenti viaggi brevi, di uso per il traino o di impiego in climi estremamente freddi.

NOTA

Il cambio olio motore e la sostituzione del filtro devono essere eseguiti da personale adeguatamente formato. Per il cambio olio motore e la sostituzione del filtro, è consigliabile rivolgersi al proprio concessionario SUBARU. Presso il proprio concessionario SUBARU, saranno sempre disponibili meccanici altamente addestrati, in grado di utilizzare gli attrezzi speciali, i pezzi di ricambio e l'olio consigliato per questo intervento, nonché di smaltire idoneamente gli oli esausti.

■ Gradazione e viscosità raccomandate

⚠ ATTENZIONE

Utilizzare solo l'olio motore di grado e viscosità raccomandati.

Fare riferimento a "Olio motore" ☞P556.

NOTA

La viscosità (densità) dell'olio motore influisce sul consumo di carburante. Gli oli con viscosità più basse favoriscono il risparmio di carburante. Tuttavia, con temperature ambiente elevate, è necessario lubrificare il motore con olio di maggiore viscosità.

■ Olio sintetico

Si può utilizzare un olio motore sintetico che risponde agli stessi requisiti posti per l'olio motore tradizionale. Quando si utilizza olio sintetico, è necessario usare olio che abbia classificazione, viscosità e gradazione corrispondenti a quanto indicato in questo Libretto di uso e manutenzione. Fare riferimento a "Olio motore" ☞P556. È inoltre necessario rispettare gli intervalli per il cambio dell'olio e del filtro illustrati nel programma di manutenzione. Fare riferimento a "Programma di manutenzione" ☞P501.

NOTA

L'olio sintetico dalla gradazione e viscosità indicate nel capitolo 12 è l'olio motore raccomandato per ottenere le massime prestazioni del motore. Può essere utilizzato l'olio tradizionale che non andrà a discapito della durevolezza o la maneggevolezza del motore.

11-7. Sistema di raffreddamento

⚠ AVVERTENZA

Non rimuovere mai il tappo del radiatore con il motore in moto o finché non si è completamente raffreddato. Poiché l'impianto di raffreddamento è sigillato e sotto pressione, fare attenzione a non ustionarsi a causa di violente fuoriuscite di liquido refrigerante bollente.

⚠ ATTENZIONE

- **L'impianto di raffreddamento è stato caricato in fabbrica con un liquido refrigerante di alta qualità, anticorrosione e antigelo per tutto l'anno, adatto per condizioni ambientali esterne al di sotto di −36°C. Assicurarsi di usare sempre liquido refrigerante originale SUBARU SUPER COOLANT o equivalente (refrigerante di tipo non amminico).**
- **Se il liquido refrigerante deve essere diluito in acqua, usare esclusivamente acqua non dura (o acqua pulita e potabile) ed il seguente rapporto di diluizione.**
- **L'eventuale miscelazione con un liquido refrigerante diverso e/o acqua dura può dar luogo a problemi, fra cui minore durata dei componenti del motore, intasamento dell'impianto di raffreddamento, perdite di refrigerante e danni al motore dovuti al surriscaldamento. Non miscelare quindi mai liquidi refrigeranti di tipo diverso e/o acqua dura anche se non sono previste temperature inferiori allo zero.**
- **Fare attenzione a non versare il refrigerante sulle parti verniciate. L'alcool contenuto nel refrigerante può danneggiare la vernice.**

■ Ventola di raffreddamento, tubazioni e raccordi

Il veicolo è dotato di una elettroventola controllata da un termostato che comanda l'accensione quando il liquido refrigerante del motore raggiunge una determinata temperatura.

Se la ventola di raffreddamento del radiatore non entra in funzione neanche quando la spia di avvertimento alta temperatura del refrigerante lampeggia o si accende in ROSSO, il circuito della ventola potrebbe essere difettoso. Fare riferimento a "Spia di indicazione bassa temperatura liquido refrigerante/Spia di avvertimento alta temperatura del refrigerante" ☞P203.

Controllare il fusibile e se necessario sostituirlo. Fare riferimento a "Fusibili" ☞P542.

Se il fusibile non è bruciato, si raccomanda di far controllare l'impianto di raffreddamento da un concessionario SUBARU.

Se è necessario aggiungere frequentemente refrigerante tra una manutenzione e l'altra, si consiglia di far controllare il veicolo da un concessionario SUBARU per verificare la presenza di eventuali perdite, danni o allentamenti.

– CONTINUA –

■ Liquido refrigerante

▼ Controllo livello del liquido refrigerante

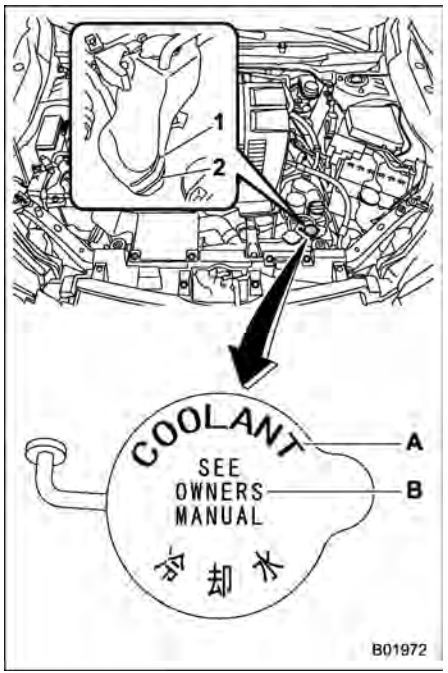

1) Segno di livello “FULL”
2) Segno di livello “LOW”
A) LIQUIDO REFRIGERANTE
B) VEDERE LIBRETTO D’USO

Il controllo del livello del liquido refrigerante deve essere effettuato ad ogni rifornimento di carburante.

1. Controllare il livello del liquido refrigerante sull’esterno del serbatoio a motore freddo.
2. Se il livello è vicino oppure più basso del segno “LOW” (minimo), aggiungere liquido refrigerante fino al segno “FULL” (massimo).

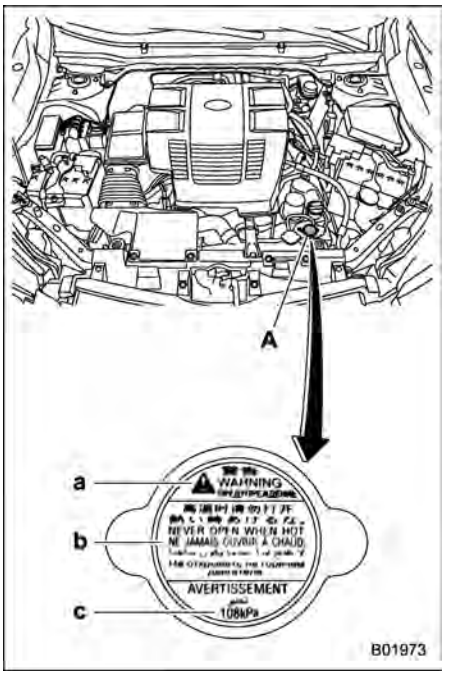

A) Tappo del radiatore

Etichetta sul tappo

a) AVVERTENZA
b) NON APRIRE MAI A CALDO.
c) 108 kPa

3. Se il serbatoio di espansione è vuoto, rimuovere il tappo del radiatore e rabboccare con il liquido di raffreddamento fino al livello immediatamente sotto il bocchettone.

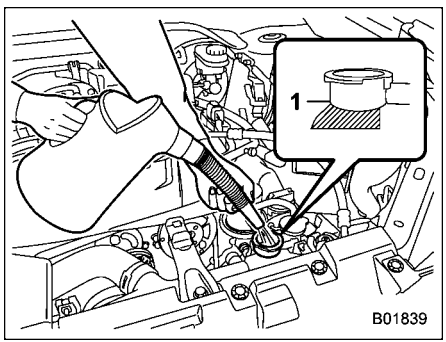

1) Riempire fino a questo livello

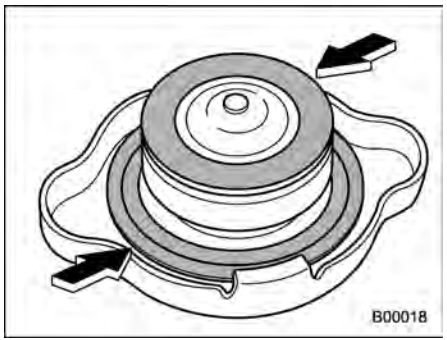

4. Dopo aver effettuato il rabbocco del serbatoio di espansione e del radiatore, riposizionare il tappo e controllare che la guarnizione in gomma del tappo del radiatore sia posizionata correttamente e in buono stato.

⚠ ATTENZIONE

- **Fare attenzione a non far fuoriuscire il refrigerante durante il rabbocco. In caso di contatto del refrigerante con il tubo di scarico, esso può provocare cattivi odori, fumo e/o un incendio. Se il liquido refrigerante del motore penetra nel tubo di scappamento, rimuoverlo.**
- **Fare attenzione a non versare il refrigerante sulle parti verniciate. L'alcool contenuto nel refrigerante può danneggiare la vernice.**

▼ Sostituzione del liquido refrigerante

La sostituzione del liquido refrigerante può risultare difficoltosa. Si raccomanda di far sostituire il liquido refrigerante dal concessionario SUBARU se necessario.

Sostituire il liquido refrigerante secondo il programma di manutenzione specificato in "Programma di manutenzione" ☞P501.

11-8. Cartuccia del filtro aria

La cartuccia del filtro aria agisce come uno schermo filtrante. Se la cartuccia viene forata o rimossa, ciò fa aumentare l'usura del motore e diminuire la vita del motore.

Non è necessario pulire o lavare la cartuccia del filtro aria.

⚠ AVVERTENZA

Non azionare il motore quando la cartuccia del filtro aria è stata rimossa. La cartuccia del filtro aria non solo filtra l'aria che entra nel veicolo, ma blocca anche i ritorni di fiamma del motore. Se la cartuccia del filtro aria non è installata, in caso di un ritorno di fiamma del motore, si corre il rischio di ustionarsi.

⚠ ATTENZIONE

Per la sostituzione della cartuccia del filtro aria, utilizzare un ricambio originale SUBARU. In caso contrario, potrebbero esservi effetti negativi sul motore.

■ Sostituzione della cartuccia del filtro aria

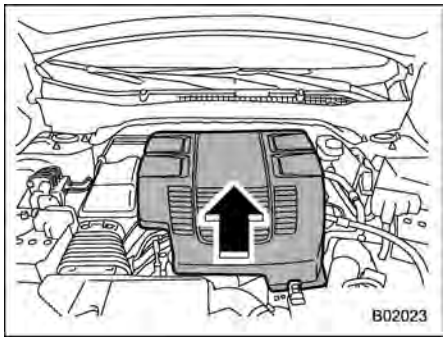

1. Rimuovere il coperchio del motore.

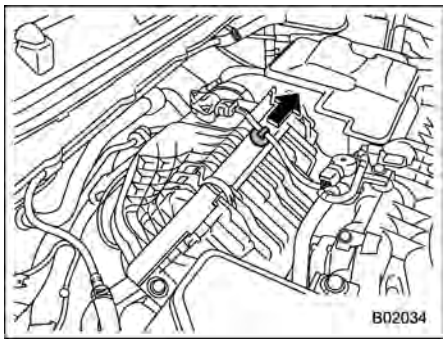

2. Rimuovere il fermo.

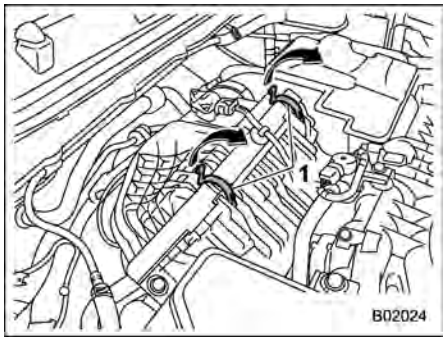

1) Fermi

3. Aprire i due fermi che fissano la scatola filtro aria (lato anteriore).

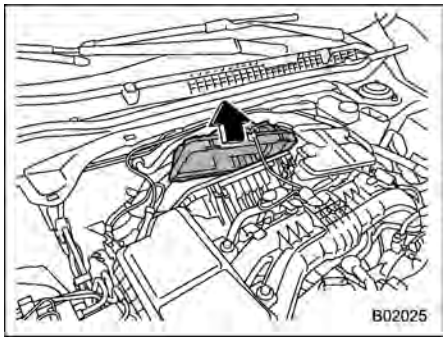

4. Aprire la scatola filtro aria (lato posteriore) e tirare il coperchio all'indietro sollevandolo.

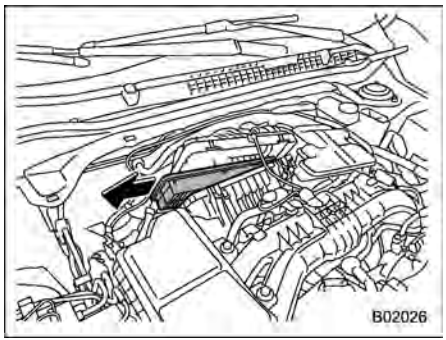

5. Rimuovere la cartuccia del filtro dell'aria.
6. Pulire l'interno della scatola filtro aria (entrambi i lati anteriore e posteriore) con uno straccio umido e installare una nuova cartuccia del filtro aria.

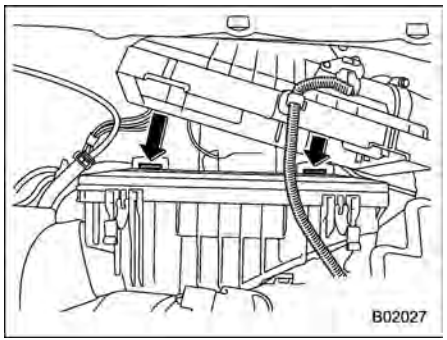

7. Per installare la scatola filtro aria (lato posteriore), inserire le tre sporgenze presenti sulla scatola filtro aria (lato posteriore) nelle apposite fessure sulla stessa (lato anteriore).
8. Installare in ordine inverso rispetto alla rimozione.

11-9. Candele

La sostituzione delle candele può risultare difficoltosa. Si raccomanda di fare sostituire le candele da un concessionario SUBARU.

Sostituire la candela secondo il programma di manutenzione specificato. Fare riferimento a "Programma di manutenzione" ☞P501.

NOTA

Per le candele raccomandate, fare riferimento a "Impianto elettrico" ☞P560.

11-10. Cinghie di trasmissione

Non è necessario controllare periodicamente la deflessione della cinghia di comando dato che il motore è dotato di regolatore automatico del tensionamento. Tuttavia, la cinghia deve essere sostituita in base al programma di manutenzione specificato in “Programma di manutenzione” ☞P501. Per la sostituzione si raccomanda di consultare il Concessionario SUBARU.

Se la cinghia di trasmissione è allentata, sfilacciata o usurata, si consiglia di rivolgersi a un concessionario SUBARU.

11-11. Fluido cambio a variazione continua

Non è presente un indicatore del livello del fluido. Non è necessario controllare il livello del fluido del cambio a variazione continua. Tuttavia si raccomanda di consultare il concessionario SUBARU per il controllo.

11-12. Olio del differenziale anteriore e olio del differenziale posteriore

Non è presente un indicatore del livello dell’olio. Per controllare il livello dell’olio del differenziale, è consigliabile consultare il concessionario SUBARU per le verifiche del caso.

■ Gradazione e viscosità raccomandate

Ogni produttore d’olio utilizza propri oli di base e additivi. Non mescolare mai oli di marche differenti. Per i dettagli, fare riferimento a “Olio del differenziale anteriore e posteriore” ☞P558.

⚠ ATTENZIONE

L’utilizzo di un olio per ingranaggio differenziale diverso da quello specificato potrebbe causare rumorosità, vibrazioni e aumento del consumo di carburante.

11-13. Liquido freni

■ Controllo del livello del liquido

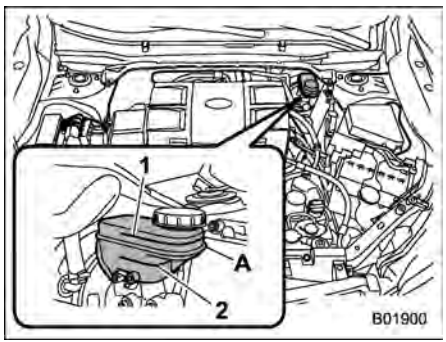

1) Segno di livello “MAX”
2) Segno di livello “MIN”

A) Il livello del liquido deve trovarsi in quest’area.

Controllare il livello del liquido mensilmente.

Controllare il livello del liquido sull’esterno del serbatoio. Poiché questo serbatoio è utilizzato per l’impianto frenante, assicurarsi di controllare il livello del liquido dell’impianto frenante. Se il livello è inferiore a “MIN”, rabboccare con il liquido freni fino al livello “MAX”.

Utilizzare esclusivamente liquido dei freni prelevato da contenitori sigillati.

⚠ AVVERTENZA

- **Evitare che il liquido dei freni venga a contatto con gli occhi, poiché può essere pericoloso per la vista. In caso di contatto con il liquido freni, lavare gli occhi con abbondante acqua pulita. Per sicurezza, facendo questo lavoro, si consiglia di indossare occhiali protettivi.**
- **Il liquido dei freni assorbe l’umidità presente nell’aria. L’eventuale umidità assorbita può provocare una pericolosa riduzione delle prestazioni di frenata.**
- **Se è necessario il frequente rabbocco del liquido, potrebbe esserci una perdita. Qualora si sospetti la presenza di un guasto, si raccomanda di far controllare il veicolo da un concessionario SUBARU.**

⚠ ATTENZIONE

- **In sede di rabbocco del liquido freni, fare attenzione a non far penetrare sporcizia nel serbatoio.**
- **Non far cadere mai il liquido dei freni su superfici verniciate o parti in gomma. L’alcool contenuto nel liquido dei freni può danneggiarle.**
- **Fare attenzione a non far fuoriuscire il liquido dei freni durante il rabbocco. Il contatto del liquido dei freni con il tubo di scarico può provocare cattivi odori, fumo e/o un incendio. Se il liquido dei freni penetra nel tubo di scappamento, rimuoverlo.**

■ Liquido dei freni raccomandato

Fare riferimento a “Fluidi” ☞P559.

⚠ ATTENZIONE

Non mescolare mai liquidi dei freni di marche differenti. Inoltre, evitare di utilizzare insieme liquidi dei freni DOT 3 e DOT 4 anche se sono della stessa marca.

11-14. Servofreno

Il servofreno utilizza l'aspirazione del collettore del motore per ridurre la forza necessaria per premere il pedale del freno.

L'aspirazione nel servofreno potrebbe non essere sufficiente se si preme il pedale del freno quando il sistema e-BOXER è spento o dopo che il veicolo è rimasto parcheggiato a lungo. In tal caso, è necessario premere il pedale del freno utilizzando una forza maggiore del solito.

11-15. Pedale del freno

Controllare il gioco libero del pedale del freno e la sua distanza dal pavimento a fondocorsa in base al programma di manutenzione.

11-16. Sostituzione pastiglie dei freni

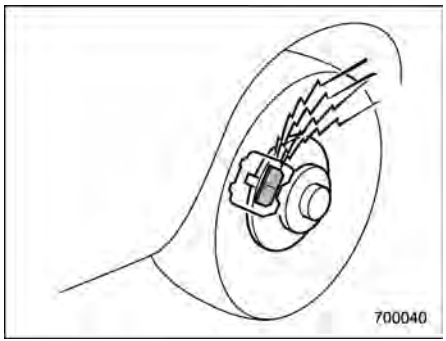

I freni a disco sono dotati di indicatori acustici di usura delle pastiglie. Quando l'usura delle pastiglie è prossima al limite, gli indicatori di usura emettono un chiaro suono di raschiamento quando si preme il pedale del freno.

Qualora si avverta tale suono di raschiamento ad ogni pressione del pedale del freno, si raccomanda di far sostituire le pastiglie dei freni il prima possibile presso un concessionario SUBARU.

⚠ ATTENZIONE

Continuare ad usare il veicolo nonostante si odano gli indicatori acusti-

ci di usura delle pastiglie, può portare alla necessità di costose riparazioni o sostituzioni di dischi o tamburi dei freni.

■ Rodaggio di pastiglie dei freni nuove

Per la sostituzione delle pastiglie dei freni, si raccomanda di utilizzare solo ricambi SUBARU originali. Dopo la sostituzione, i componenti nuovi devono essere rodati come segue:

▼ Pastiglie dei freni

Mantenendo una velocità di 50 a 65 km/h, premere leggermente il pedale del freno. Ripetere l'operazione per almeno cinque volte.

⚠ AVVERTENZA

Per il rodaggio, scegliere un luogo adatto e sicuro.

11-17. Pneumatici e ruote

■ Tipi di pneumatici

Il conducente deve essere a conoscenza del tipo di pneumatici installati sul veicolo.

▼ Pneumatici per ogni stagione

I pneumatici per ogni stagione sono progettati per fornire un livello adeguato di trazione, manovrabilità e prestazioni di frenata per tutto l'anno, anche in condizioni di neve e ghiaccio. Tuttavia, questi pneumatici non offrono le stesse prestazioni di trazione rispetto ai pneumatici invernali (da neve), in particolare in condizioni di neve pesante o strade ghiacciate.

Tutti i pneumatici per ogni stagione sono identificati con "ALL SEASON" e/o "M+S" (Mud & Snow) sul lato del pneumatico.

▼ Pneumatici estivi

I pneumatici estivi sono progettati per l'alta velocità e risultano ideali in particolare per la guida in autostrada su strade asciutte.

I pneumatici estivi sono inadeguati per la guida su strade scivolose, ad esempio innevate o ghiacciate.

In caso di strade innevate o ghiacciate, si raccomanda vivamente di utilizzare pneumatici invernali (da neve).

In caso di montaggio dei pneumatici invernali, si raccomanda di sostituire tutti e quattro gli pneumatici.

▼ Pneumatici invernali (da neve)

I pneumatici invernali sono ideali per la guida su strade innevate e ghiacciate. Tuttavia, i pneumatici invernali non offrono le stesse prestazioni dei pneumatici estivi e ogni stagione su strade non innevate e ghiacciate.

■ Sistema di monitoraggio pressione dei pneumatici (TPMS) (se in dotazione)

Il sistema di monitoraggio della pressione dei pneumatici fornisce al conducente un messaggio di avvertenza tramite l'invio di un segnale da un sensore installato in ciascuna ruota quando viene rilevata una pressione dei pneumatici notevolmente ridotta. Il sistema di monitoraggio della pressione dei pneumatici si attiva solo quando il veicolo viene guidato. Inoltre, questo sistema potrebbe non reagire immediatamente ad un improvviso calo di pressione dei pneumatici (ad esempio, una foratura causata dal passaggio su un oggetto appuntito).

Se si regola la pressione dei pneumatici in un garage riscaldato e poi si guida il veicolo all'aria più fredda dell'esterno, la diminuzione della pressione dei pneumatici potrebbe causare l'accensione della

– CONTINUA –

spia di avvertimento della bassa pressione dei pneumatici. Per evitare questo problema quando si regola la pressione dei pneumatici in un garage riscaldato, gonfiare i pneumatici a una pressione superiore a quella indicata sull'etichetta della pressione dei pneumatici. Per la precisione, gonfiarli di ulteriori 6,9 kPa (0,07 kgf/cm2) ogni 5,6°C di differenza fra la temperatura nel garage e quella esterna. A titolo indicativo, la seguente tabella mostra le pressioni dei pneumatici richieste, in corrispondenza di varie temperature esterne quando la temperatura nel garage è di 15,6°C.

Esempio:

Dimensione pneumatico: 225/60R17 99V

Pressioni dei pneumatici standard:

Anteriore: 230 kPa (2,3 kgf/cm2)

Posteriore: 220 kPa (2,2 kgf/cm2)

Temperatura garage: 15,6°C

Temperatura esterna	Pressione regolata [kPa (kgf/cm2)]	
	Anteriore	Posteriore
−1°C	250 (2,5)	240 (2,4)
−12°C	265 (2,65)	255 (2,55)
−23°C	280 (2,8)	270 (2,7)

Se la spia di avvertimento della bassa pressione dei pneumatici si accende quando si guida il veicolo in condizioni di temperatura esterna bassa dopo aver regolato la pressione dei pneumatici in un garage riscaldato, regolare nuovamente le pressioni dei pneumatici utilizzando il metodo descritto qui sopra. Quindi, aumentare la velocità del veicolo ad almeno 40 km/h e controllare che la spia di avvertimento della bassa pressione dei pneumatici si spegna entro alcuni minuti. Se la spia di avvertimento della bassa pressione dei pneumatici non si spegne, il sistema di monitoraggio della pressione dei pneumatici potrebbe non funzionare correttamente. In questo caso, si consiglia di recarsi da un concessionario SUBARU per far controllare il sistema non appena possibile.

Quando il veicolo viene guidato, l'attrito tra il manto stradale e i pneumatici fa sì che questi ultimi si riscaldino. Dopo l'illuminazione della spia di avvertimento bassa pressione dei pneumatici, qualsiasi aumento della pressione dei pneumatici causata da un aumento della temperatura dell'aria esterna o della temperatura dei pneumatici può causare lo spegnimento della spia di avvertimento bassa pressione dei pneumatici.

Per registrare le nuove valvole TPMS montate sulle ruote che sono state sostituite (ad esempio quando si montano i pneumatici da neve), guidare per diversi minuti a una velocità di 40 km/h o superiore.

Potrebbe non essere possibile installare le valvole di TPMS su alcune ruote presenti sul mercato. Pertanto, se si modificano le ruote (ad esempio, se si passa a pneumatici da neve), utilizzare ruote che abbiano lo stesso numero di componente di quelle in dotazione standard. In assenza dei quattro sensori/valvole TPMS funzionanti sulle ruote, il sistema TPMS non funzionerà in modo completo e la spia di avvertimento sullo strumento combinato si accenderà stabilmente dopo aver lampeggiato per circa un minuto.

Quando viene sostituito un pneumatico, sono necessarie regolazioni per garantire un funzionamento normale continuativo del sistema di monitoraggio della pressione dei pneumatici. Come per la sostituzione della ruota, pertanto, si raccomanda di rivolgersi per l'intervento ad un concessionario SUBARU.

⚠ AVVERTENZA

Se la spia di avvertimento bassa pressione dei pneumatici non si accende brevemente dopo che l'interruttore di accensione è stato attivato o se si accende stabilmente

dopo aver lampeggiato per circa un minuto, si consiglia di far controllare il proprio sistema di monitoraggio pressione dei pneumatici presso un concessionario SUBARU al più presto possibile.

Se questa spia si accende durante la guida, non frenare mai improvvisamente, bensì proseguire diritto riducendo gradualmente la velocità. Quindi arrestare la vettura in uno spazio sicuro. In caso contrario potrebbero verificarsi incidenti che possono causare seri danni al veicolo e ferite gravi alle persone.

Se questa spia si accende ancora durante la guida dopo aver regolato la pressione dei pneumatici, un pneumatico potrebbe essere seriamente danneggiato ed essere soggetto a una repentina perdita d'aria. Nel caso di un pneumatico completamente a terra, sostituirlo con la ruota di scorta non appena possibile.

Quando è montata la ruota di scorta o un cerchio della ruota viene sostituito senza trasferire l'originale sensore di pressione/trasmettitore, la spia di avvertimento bassa pressione dei pneumatici si illumina fissa dopo aver lampeggiato per circa un minuto. Ciò indica che il TPMS non è in grado di controllare tutte le quattro ruote. Si raccomanda di rivolgersi al proprio concessionario SUBARU al più presto possibile per la sostituzione dei pneumatici e dei sensori e/o per il ripristino del sistema. Se la spia si illumina fissa dopo aver lampeggiato per circa un minuto, si consiglia di contattare immediatamente un concessionario SUBARU per far controllare il sistema.

■ Controllo dei pneumatici

Controllare quotidianamente che i pneumatici non presentino danni gravi, chiodi e sassi. Controllare anche che i pneumatici non siano usurati in modo anomalo.

In caso di problemi, si raccomanda di rivolgersi immediatamente al proprio concessionario SUBARU.

NOTA

• In caso di urti con marciapiedi oppure di forti sobbalzi durante la guida su un terreno irregolare, le ruote ed i pneumatici possono subire danni invisibili ad occhio nudo. Questo tipo di danni si rileva solamente dopo un certo periodo di tempo. Fare quindi attenzione ad evitare buche, marciapiedi o terreni irregolari. Qualora siano inevitabili, procedere a bassa velocità (possibilmente a passo d'uomo) ed affrontare i marciapiedi con cautela. Accertarsi inoltre che i pneumatici non siano premuti contro il marciapiede quando si parcheggia il veicolo.

• In caso di vibrazioni anomale durante la guida oppure qualora risulti difficile sterzare il veicolo, uno dei pneumatici e/o ruote potrebbero essere danneggiati. Si raccomanda di procedere lentamente fino al concessionario SUBARU più vicino e far controllare il sistema.

■ Pressioni dei pneumatici ed usura

La corretta pressione dei pneumatici contribuisce ad aumentare la durata dei pneumatici ed è essenziale per ottenere le massime prestazioni di guida. Controllare e regolare se necessario la pressione di ogni pneumatico (ruota di scorta inclusa) almeno una volta al mese e prima di ogni lungo viaggio.

– CONTINUA –

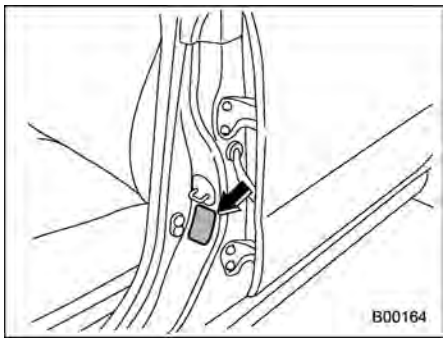

Etichetta della pressione dei pneumatici

L'etichetta della pressione dei pneumatici è applicata sul montante della porta lato conducente. Le pressioni dei pneumatici devono essere controllate con i pneumatici freddi. Utilizzando un manometro, regolare la pressione dei pneumatici secondo i valori indicati sulla targhetta della pressione dei pneumatici.

Anche nei brevi tragitti, i pneumatici si surriscaldano ed aumenta la pressione. Inoltre, le pressioni dei pneumatici dipendono anche dalla temperatura esterna. Pertanto, prima di utilizzare il veicolo è opportuno controllare le pressioni dei pneumatici all'aperto.

Quando un pneumatico si surriscalda, l'aria al suo interno si espande provocando un aumento di pressione. Fare attenzione a non rilasciare l'aria inavvertitamente da un pneumatico caldo per ridurre la pressione.

⚠ AVVERTENZA

Non far fuoriuscire l'aria calda dai pneumatici per regolarne la pressione. Altrimenti si otterrà una pressione insufficiente.

NOTA

- **La pressione dell'aria in un pneumatico aumenta di circa 30 kPa (0,3 kgf/cm²) quando il pneumatico si surriscalda.**
- **I pneumatici sono considerati freddi quando il veicolo è rimasto parcheggiato per almeno 3 ore oppure ha percorso meno di 1,6 km.**

Pressioni errate dei pneumatici possono compromettere il controllo del veicolo ed il comfort di guida, nonché provocare l'usura anomala dei pneumatici.

- **Pressione corretta** (usura uniforme del battistrada)

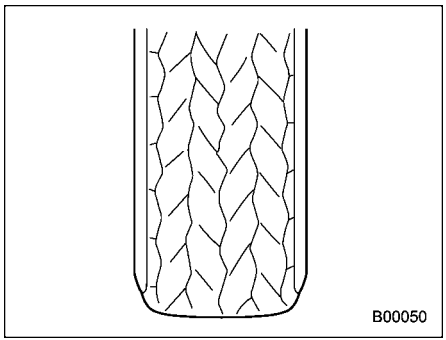

Buona tenuta di strada e risposta del volante. La resistenza al rollio è bassa, quindi il consumo di carburante è ridotto.

● **Pneumatico non sufficientemente gonfio** (battistrada consumato alla spalla)

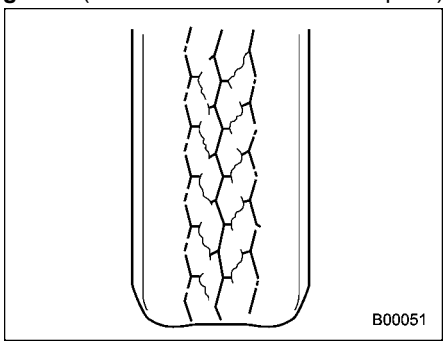

La resistenza al rollio è elevata, quindi il consumo di carburante è maggiore.

● **Gonfiato eccessivamente** (battistrada consumato al centro)

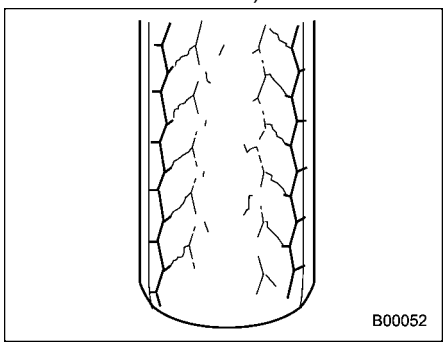

Mediocre comfort di guida. Inoltre, il pneumatico amplifica gli effetti di buche ed irregolarità del manto stradale e può danneggiare il veicolo.

Se sull'etichetta della pressione dei pneumatici sono riportate le pressioni dei pneumatici per il veicolo a pieno carico e per il traino di un rimorchio, regolare la pressione dei pneumatici sui valori che corrispondono alle condizioni di carico.

⚠ AVVERTENZA

La guida ad alta velocità con la pressione dei pneumatici eccessivamente bassa può provocare il surriscaldamento e gravi deformazioni dei pneumatici. Un rapido aumento di temperatura può provocare il distacco del battistrada e la distruzione dei pneumatici. La conseguente perdita di controllo del veicolo può portare ad incidenti.

■ Equilibratura delle ruote

Nei veicoli nuovi ogni ruota è equilibrata correttamente, ma durante l'uso le ruote possono perdere il proprio equilibrio ed i pneumatici possono usurarsi. In tal caso, il volante vibra leggermente a determinate velocità del veicolo e il veicolo non procede perfettamente diritto. Inoltre possono verificarsi problemi a sterzo e sospensioni e l'usura anomala dei pneumatici. Qualora si sospetti che le ruote non siano perfettamente equilibrate, si raccomanda di rivolgersi al proprio concessionario SUBARU per il controllo e la regolazione. L'equilibratura delle ruote deve essere effettuata anche dopo le riparazioni e la rotazione dei pneumatici.

⚠ ATTENZIONE

L'errato allineamento delle ruote provoca l'usura anomala di un lato dei pneumatici e riduce la stabilità del veicolo. In caso di usura anomala dei pneumatici, si raccomanda di rivolgersi ad un concessionario SUBARU.

NOTA

Le sospensioni sono progettate per mantenere ogni ruota ad un determinato allineamento (rispetto alle altre ruote ed al terreno) per la massima stabilità e le massime prestazioni di sterzata del veicolo.

– CONTINUA –

■ Indicatori di usura

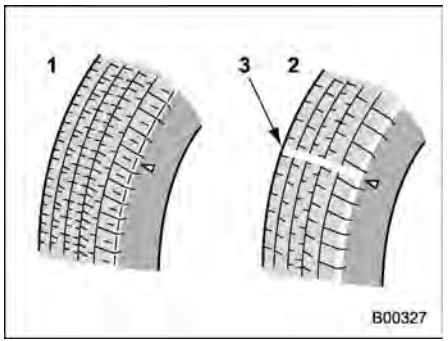

1) Battistrada nuovo
2) Battistrada usurato
3) Indicatore dell'usura del pneumatico

Ogni pneumatico è dotato di un indicatore dell'usura del battistrada, che diventa visibile quando la profondità del battistrada scende a 1,6 mm. Il pneumatico deve essere sostituito quando l'indicatore dell'usura appare come una striscia continua attraverso il battistrada.

⚠ AVVERTENZA

Quando l'indicatore dell'usura del battistrada diventa visibile, il pneumatico è usurato oltre il limite accettabile e deve essere sostituito immediatamente. Con il pneumatico in queste condizioni, la guida ad alta velocità su strade bagnate può provocare lo slittamento del veicolo. La conseguente perdita di controllo del veicolo provoca il rischio di incidente.

NOTA

Per motivi di sicurezza, controllare regolarmente i battistrada e sostituire i pneumatici quando l'indicatore dell'usura diventa visibile.

■ Direzione rotazionale degli pneumatici

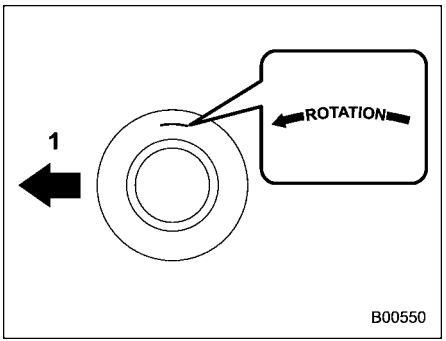

Esempio di direzione rotazionale segnata sul lato
1) Anteriore

Se gli pneumatici hanno una direzione rotazionale specifica, fare riferimento alla freccia segnata sul lato. La freccia deve puntare in avanti quando la ruota è installata.

■ Rotazione dei pneumatici

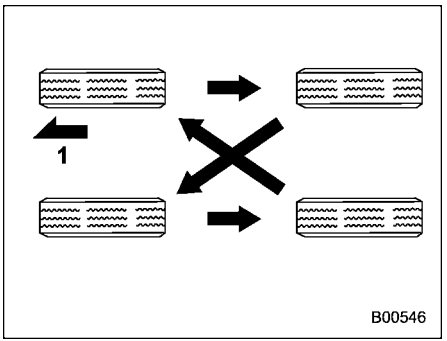

Modelli dotati di 4 pneumatici non unidirezionali
1) Anteriore

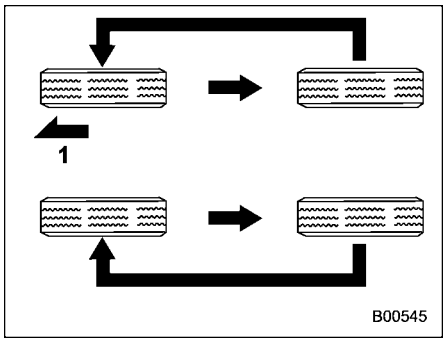

Modelli dotati di pneumatici unidirezionali
1) Anteriore

L'usura dei pneumatici varia da ruota a ruota. Per ottimizzare la durata di ciascuno pneumatico e garantire un'usura uniforme dei pneumatici, è preferibile ruotare i pneumatici ogni 10.000 km. Spostare i pneumatici nelle posizioni indicate nella figura ogni volta che vengono ruotati.

In occasione della rotazione, sostituire i pneumatici danneggiati o usurati in modo irregolare. Dopo la rotazione dei pneumatici, regolare le pressioni dei pneumatici ed accertarsi che i dadi delle ruote siano serrati correttamente.

Dopo aver percorso circa 1.000 km, ricontrollare i dadi delle ruote e riserrare gli eventuali dadi allentati.

■ Sostituzione dei pneumatici

Le ruote ed i pneumatici sono importanti e sono parte integrante del veicolo e non possono quindi essere sostituiti arbitrariamente. I pneumatici montati di serie sono ottimali per le caratteristiche del veicolo e sono stati selezionati per fornire la migliore combinazione possibile di prestazioni, comfort di guida e durata. È essenziale che ogni pneumatico abbia le dimensioni, la struttura, il simbolo di velocità e l'indice di carico indicati sull'etichetta della pressione dei pneumatici.

L'uso di pneumatici diversi da quelli indicati può compromettere il controllo del veicolo, il comfort di guida, le prestazioni di frenata, la precisione del tachimetro e del contachilometri totale. Inoltre, ciò provoca una errata distanza tra i pneumatici e la carrozzeria e l'inadeguata distanza del veicolo dal terreno.

Tutti e quattro gli pneumatici devono avere la stessa marca (design del battistrada), struttura e dimensione. I pneumatici devono essere sostituiti con pneumatici identici a quelli montati di serie.

Per il funzionamento sicuro del veicolo, SUBARU raccomanda di sostituire e quattro gli pneumatici contemporaneamente.

⚠ AVVERTENZA

- **Quando si sostituiscono o si montano uno o più pneumatici, tutti e quattro i pneumatici devono presentare gli stessi valori per le seguenti voci.**
  (a) Dimensioni
  (b) Simbolo di velocità
  (c) Indice di carico
  (d) Circonferenza
  (e) Costruzione
  (f) Produttore
  (g) Marchio (design del battistrada)
  (h) Grado di usura
  Per le voci da (a) a (c), è necessario rispettare i dati tecnici indicati sull'etichetta della pressione dei pneumatici. L'etichetta della pressione dei pneumatici è applicata sul montante della porta lato conducente.
  Se tutti e quattro i pneumatici non sono identici relativamente alle voci da (a) a (h), è possibile che si verifichino gravi danni meccanici alla trasmissione dell'automobile, influenzando ciò che segue.

– CONTINUA –

– **Marcia**
– **Maneggevolezza**
– **Freni**
– **Taratura del tachimetro/contachilometri totale**
– **Distanza tra la carrozzeria ed i pneumatici**

Può costituire un pericolo e condurre alla perdita di controllo del veicolo e a conseguenti incidenti.

- **Utilizzare esclusivamente pneumatici radiali. Non utilizzare pneumatici radiali insieme a pneumatici cinturati e/o telati. Altrimenti si può compromettere pericolosamente il controllo del veicolo con il conseguente rischio di incidente.**

▼ **Precauzioni di sicurezza**

⚠ AVVERTENZA

- **Usare solo il martinetto e la relativa manovella in dotazione al veicolo. Il martinetto in dotazione deve essere usato solo per la sostituzione dei pneumatici. Non introdursi sotto il veicolo quando è sostenuto dal martinetto.**
- **Non sollevare il veicolo su superfici inclinate o accidentate. Il martinetto potrebbe scivolare dall'aggancio o affondare nel terreno provocando pericolosi incidenti.**
- **Prima di sollevare il veicolo con il martinetto, assicurarsi che non vi siano passeggeri o bagagli a bordo.**
- **Non sollevare il veicolo con un oggetto posizionato sopra o sotto il martinetto. Ciò provoca instabilità del martinetto, con conseguente rischio di gravi incidenti.**
- **Spegnere il sistema e-BOXER prima di sollevare da terra il veicolo con il martinetto. Non far oscillare o spingere il veicolo quando è sostenuto dal martinetto. Tali movimenti potrebbero far fuoriuscire il martinetto dal punto di appoggio provocando pericolosi incidenti.**

⚠ ATTENZIONE

Durante la rimozione e l'installazione del pneumatico non colpire o piegare la piastra posteriore del rotore del disco. Se piegata, la piastra posteriore può raschiare contro il rotore del disco e causare rumori quando il veicolo è in movimento.

NOTA

Contattare un concessionario SUBARU quando il veicolo viene sollevato con un martinetto da officina.

▽ **Modelli per Australia e Nuova Zelanda**

⚠ AVVERTENZA

Per l'Australia e la Nuova Zelanda, le seguenti istruzioni sono fornite dall'Australian/New Zealand Standard™ (AS/NZS 2693:2007). Per salvaguardare la propria sicurezza, accertarsi di rispettare le seguenti istruzioni.

- **Il martinetto deve essere usato, per quanto possibile, su di un terreno piano e stabile.**
- **Si raccomanda di utilizzare dei ceppi per le ruote del veicolo e di non permettere la presenza di persone all'interno di un veicolo sollevato dal martinetto.**

- **Evitare di allungare qualsiasi parte del corpo sotto un veicolo sostenuto da un martinetto.**

▼ Procedura di sostituzione

1. Se possibile, parcheggiare il veicolo su una superficie dura e piana e spegnere il sistema e-BOXER.
2. Inserire saldamente il freno di stazionamento e portare la leva del selettore in posizione “P” (Parcheggio).
3. Accendere le luci di emergenza, scaricare i bagagli e far scendere tutti gli occupanti dal veicolo.

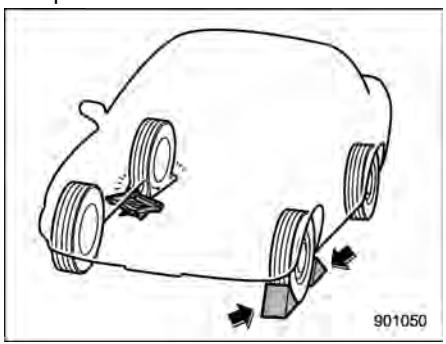

4. Posizionare dei blocchi davanti e dietro alla ruota diagonalmente opposta a quella da sostituire.
5. Estrarre il martinetto, la manovella del martinetto e la chiave per i dadi ruota.

Gli attrezzi sono riposti sotto il pavimento del bagagliaio. Fare riferimento a “Attrezzi” ☞P464.

NOTA

Assicurarsi che il martinetto sia ben lubrificato prima di usarlo.

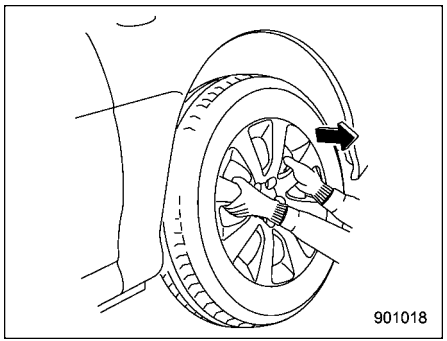

6. Se il veicolo è dotato di copriruote, dopo aver indossato dei guanti per proteggere le mani, afferrare i raggi del copriruota e tirarli verso di sé per rimuovere il copriruota.

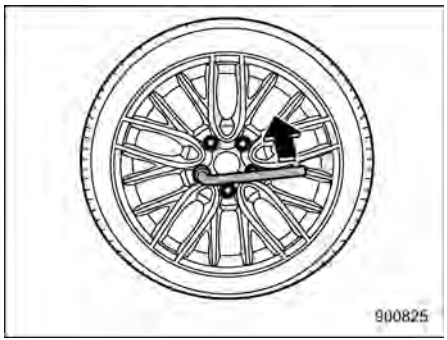

7. Allentare i dadi ruota con l’apposita chiave senza toglierli.

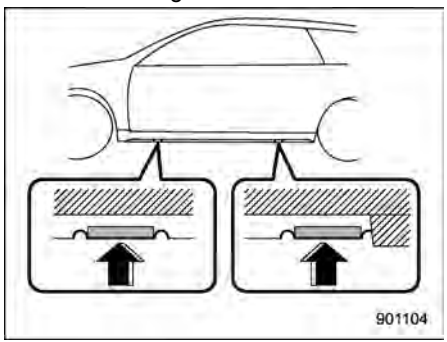

Punti di sollevamento

8. Inserire il martinetto sotto la soglia laterale in corrispondenza del punto di appoggio anteriore o posteriore più vicino

– CONTINUA –

al pneumatico da sostituire.

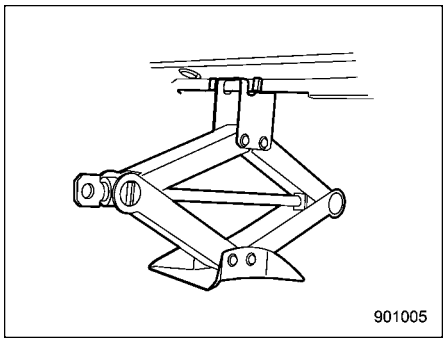

Girare la vite del martinetto manualmente fino a che il martinetto si impegna saldamente nel punto di appoggio.

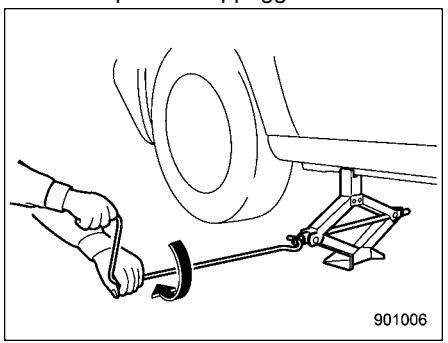

9. Inserire la manovella sulla vite del martinetto e girarla fino a sollevare da terra la ruota. Non sollevare il veicolo più del necessario.

10. Rimuovere i dadi ruota e la ruota da sostituire.

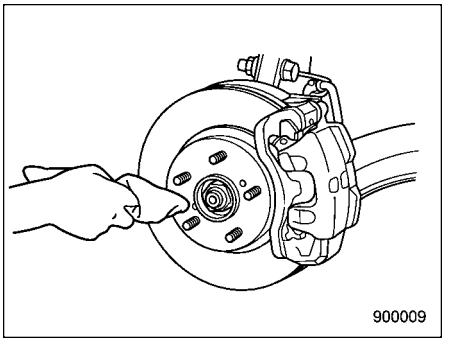

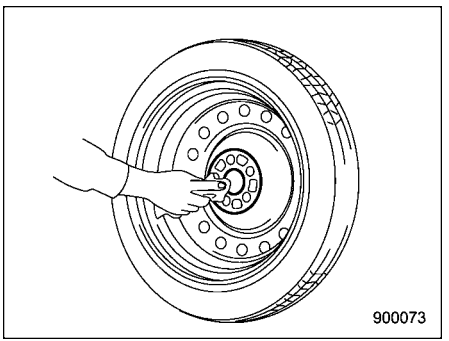

11. Prima di installare la nuova ruota, pulire con un panno la superficie della ruota e del mozzo.

⚠ ATTENZIONE

Se la parte filettata è stata danneggiata, si raccomanda di contattare immediatamente il proprio concessionario SUBARU.

12. Montare la nuova ruota. Rimettere i dadi ruota. Serrarli manualmente.

⚠ AVVERTENZA

Non utilizzare olio o grasso sui perni o sui dadi ruota quando si monta la nuova ruota. Ciò potrebbe provocare un allentamento dei dadi e quindi pericolosi incidenti.

13. Girare la manovella del martinetto in senso antiorario per abbassare il veicolo.

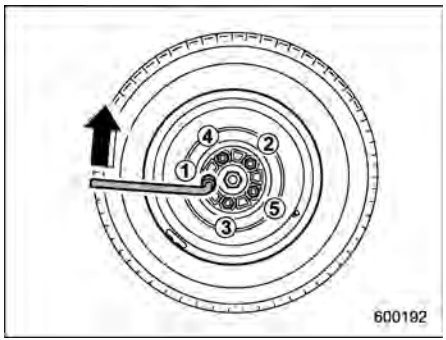

14. Con la chiave per i dadi ruota serrare i dadi alla coppia di serraggio prescritta seguendo l'ordine di serraggio indicato in figura.

Per la coppia di serraggio dei dadi ruota, fare riferimento a "Pneumatici" ☞P560. Non utilizzare mai i piedi o particolari prolunghe per non superare la coppia di serraggio prescritta. Far controllare la coppia di serraggio dei dadi presso l'officina più vicina.

15. Riporre il martinetto, la relativa manovella e la chiave per dadi ruota nei rispettivi alloggiamenti.

⚠ AVVERTENZA

Non riporre mai la ruota da sostituire o gli attrezzi utilizzati nell'abitacolo dopo aver cambiato una ruota. In caso di brusca frenata o incidente, ciò potrebbe provocare pericolosi spostamenti e conseguenti lesioni agli occupanti. Riporre gli attrezzi al loro posto.

■ Sostituzione delle ruote

Durante la sostituzione delle ruote, ad es. in caso di danni, accertarsi che le ruote di ricambio siano conformi ai dati tecnici delle ruote montate di serie. Le ruote di ricambio possono essere acquistate presso i concessionari SUBARU.

⚠ AVVERTENZA

Non montare ruote diverse da quelle indicate. Infatti, le ruote che non soddisfano i dati tecnici possono entrare a contatto con le ganasce dei freni e si può alterare la distanza tra le ruote destre e sinistre con il conseguente contatto tra pneumatici e passaruota in sede di sterzata. La conseguente perdita di controllo del veicolo può portare ad incidenti.

NOTA

In occasione della rimozione e sostituzione delle ruote per la rotazione o sostituzione degli pneumatici, controllare sempre il serraggio dei dadi delle ruote dopo aver percorso circa 1.000 km. Se i dadi sono allentati, serrarli alla coppia indicata.

11-18. Ruote in lega

Le ruote di alluminio possono graffiarsi e danneggiarsi facilmente. Trattarle con la massima cautela per mantenerne inalterati aspetto, prestazioni e sicurezza.

- In occasione della rimozione e sostituzione delle ruote per la rotazione o sostituzione degli pneumatici, controllare sempre il serraggio dei dadi delle ruote dopo aver percorso circa 1.000 km. Se i dadi sono allentati, serrarli alla coppia indicata.
- Non oliare mai le parti filettate, i dadi delle ruote o le superfici coniche della ruota.
- Prestare attenzione a non graffiare le ruote contro parti sporgenti o marciapiedi.
- Accertarsi di montare sempre le eventuali catene da neve in modo che avvolgano completamente il pneumatico, altrimenti si può graffiare la ruota.
- Per la sostituzione di dadi delle ruote, pesi di equilibratura o coprimozzo, si raccomanda di utilizzare ricambi originali SUBARU per ruote in lega.

11-19. Liquido lavacristalli

■ Aggiunta del liquido lavacristalli

⚠ ATTENZIONE

Non utilizzare mai il liquido refrigerante per il lavacristalli, altrimenti si può danneggiare la vernice della carrozzeria.

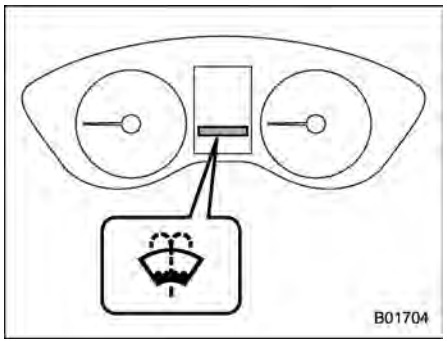

Quando è rimasta solo una piccola quantità di liquido di lavaggio, si accende la spia di avvertimento del liquido lavacristalli. In tal caso riempire la vaschetta del liquido di lavaggio come segue.

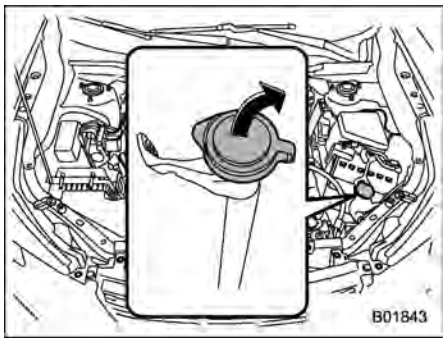

Togliere il tappo del serbatoio del liquido lavacristalli, aggiungere liquido fino a raggiungere l'indicazione "FULL" sul serbatoio.

■ Liquido lavacristalli

Utilizzare liquido lavacristalli specifico. Qualora il liquido lavacristalli non sia disponibile, utilizzare acqua pulita.

Nelle zone con inverni particolarmente freddi, utilizzare un liquido lavacristalli contenente antigelo.

Se si rabbocca il serbatoio con un liquido con una concentrazione diversa da quella utilizzata in precedenza, svuotare il liquido precedente dalla tubazione tra il serbatoio e gli ugelli per il lavaggio, facendolo fuoriuscire per un certo periodo di tempo. In caso contrario, se la concentrazione del

liquido residuo nella tubazione è troppo bassa per la temperatura esterna, può congelarsi e ostruire gli ugelli.

⚠ ATTENZIONE

- **Regolare la concentrazione del liquido lavacristalli in modo appropriato per la temperatura esterna. Se la concentrazione non è corretta, il liquido lavacristalli spruzzato può congelare il parabrezza e ostruire la visuale. Inoltre può congelarsi nel serbatoio.**
- **Fare attenzione a evitare la contaminazione del liquido lavacristalli con materiale estraneo durante il riempimento del serbatoio. La contaminazione potrebbe causare malfunzionamenti quali l'ostruzione della pompa.**

11-20. Sostituzione delle spazzole del tergicristalli

Grasso, cera, insetti o altri materiali sul parabrezza oppure sulle spazzole tergicristalli possono compromettere il funzionamento dei tergicristalli e graffiare il parabrezza. Se non è possibile rimuovere le impurità con i lavacristalli oppure se i tergicristalli non funzionano correttamente, pulire la superficie esterna del parabrezza (o del lunotto) e le spazzole dei tergicristalli con una spugna o con un panno morbido con detergente neutro oppure con specifico liquido di pulizia leggermente abrasivo. Dopo la pulizia, risciacquare il parabrezza e le spazzole con acqua pulita. Il parabrezza è pulito se non si formano gocce quando si risciacqua il parabrezza con acqua.

⚠ ATTENZIONE

- **Non pulire le spazzole con carburante o solventi ad esempio diluente o benzene. Ciò può provocare il deterioramento delle spazzole dei tergicristalli.**
- **Dopo aver rimosso le spazzole dai bracci del tergicristalli, evitare di riportare questi ultimi nelle relative posizioni originali. In caso contrario, la superficie del parabrezza potrebbe rigarsi.**
- **Quando i bracci del tergicristalli vengono riportati nelle posizioni di origine, eseguire l'operazione manualmente e con cautela. Non lasciare che il braccio del tergicristalli torni a contatto del parabrezza guidato solo dalla molla di richiamo. In questo caso, i bracci potrebbero deformarsi e/o graffiare la superficie del parabrezza.**
- **Quando si desidera sollevare il braccio del tergicristallo del lato passeggero, prima sollevare il braccio del tergicristallo del lato conducente. In caso contrario, il gruppo tergicristallo del lato passeggero e il gruppo tergicristallo del lato conducente entreranno in contatto, con la possibilità di causare graffi.**
- **Riportare il braccio del tergicristallo del lato passeggero nella sua posizione originale prima di riportare il braccio del tergicristallo del lato conducente nella sua posizione originale. In caso contrario, il gruppo tergicristallo del lato passeggero e il gruppo tergicristallo del lato conducente entreranno in contatto, con la**

– CONTINUA –

possibilità di causare graffi.

Qualora non sia possibile eliminare le striature nemmeno con questo metodo, sostituire i gommini delle spazzole dei tergicristalli procedendo nel seguente modo.

■ Gruppo spazzola tergicristalli

NOTA

Non abbassare il braccio del tergicristalli quando la spazzola è stata rimossa.

1. Staccare il tergicristalli dal braccio.

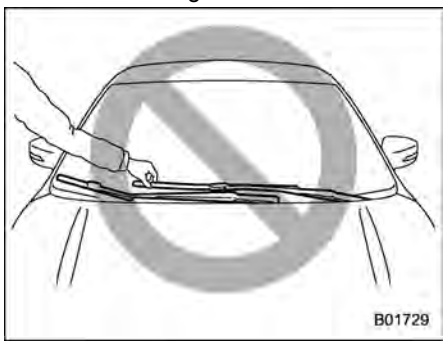

⚠ ATTENZIONE

Quando si sostituisce la spazzola, tenere il braccio del tergicristallo. Tenendo la spazzola del tergicristallo è possibile deformarla.

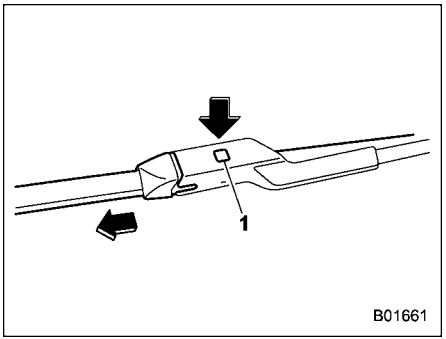

1) Manopola di bloccaggio

2. Tenere il collegamento della spazzola con la mano, quindi premere la manopola di bloccaggio per sbloccarla ed estrarre il gruppo spazzola del tergicristallo.

NOTA

Non utilizzare oggetti duri per spingere la manopola di bloccaggio. Così facendo è possibile graffiare la manopola di bloccaggio.

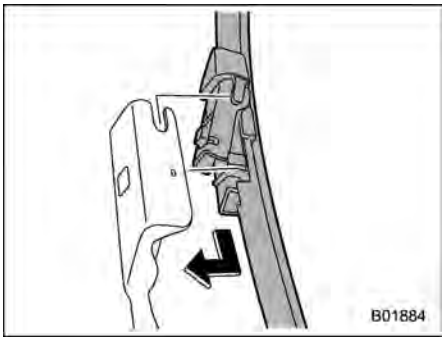

3. Quando si monta il gruppo spazzola, allinearlo con la parte di collegamento del braccio del tergicristallo e quindi farlo scorrere nella direzione opposta a quella di rimozione per montarlo. Dopo avere montato il gruppo spazzola del tergicristallo, verificare che la parte di collegamento sia completamente bloccata.
4. Tenere il braccio del tergicristalli con la mano e abbassarlo lentamente nella sua posizione.

■ Gommino delle spazzole tergicristallo

Sostituire il gommino della spazzola osservando la seguente procedura.

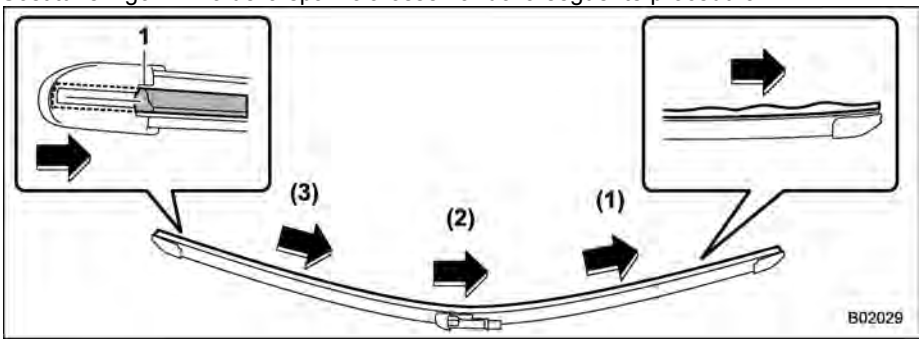

1) Fessura

1. Tirare il gommino della spazzola dal lato destro nella sequenza (1), (2) e (3) finché la fessura sulla spazzola non è visibile nella posizione corretta.

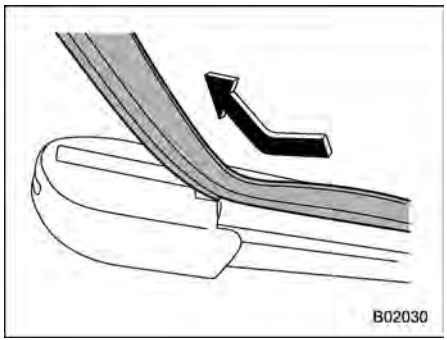

2. Tirare l'estremità del gommino della spazzola attraverso la fessura per rimuoverlo.

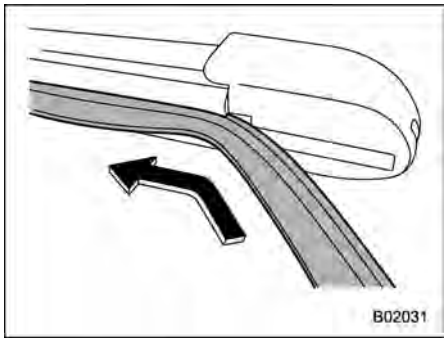

3. Inserire un nuovo gommino della spazzola nella fessura. Non inserire il gommino della spazzola nella fessura

– CONTINUA –

errata.

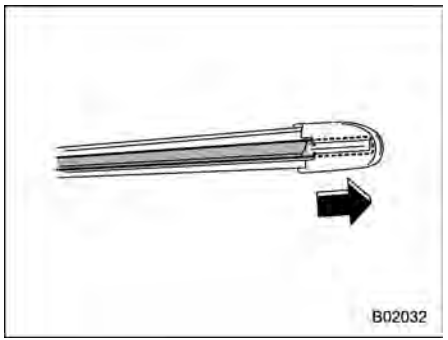

4. Inserire il gommino della spazzola nella fessura, quindi riportarla in posizione superiore massima.
5. Controllare che il gommino della spazzola sia correttamente fissato. Se i gommini delle spazzole non sono fissati correttamente, potrebbero graffiare il parabrezza.
6. Collegare la spazzola.

NOTA

Potrebbe essere difficile sostituire il gommino della spazzola. Si raccomanda di contattare il proprio concessionario SUBARU per la sostituzione del gommino della spazzola, se necessario.

■ Assemblaggio di spazzole tergilunotto

1. Staccare il tergicristalli dal braccio.

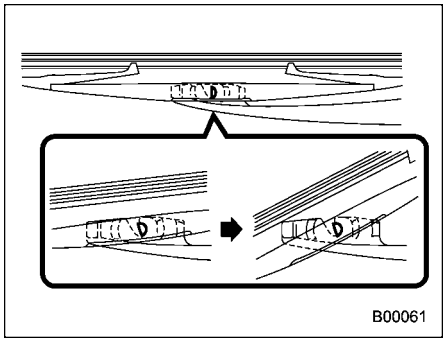

2. Girare la spazzola del tergicristalli in senso antiorario.

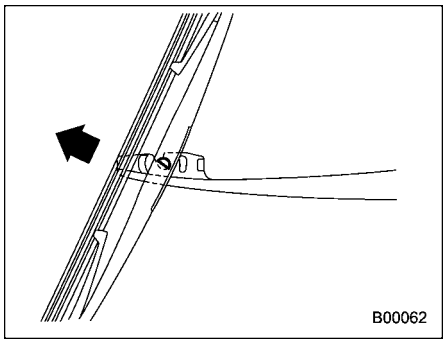

3. Tirare la spazzola del tergicristalli verso di sé per toglierlo dal relativo braccio.
4. Montare la spazzola del tergicristalli sul relativo braccio. Accertarsi che sia ben inserita in posizione.
5. Tenere il braccio del tergicristalli con la mano e abbassarlo lentamente nella sua posizione.

■ Gommino di spazzole tergilunotto

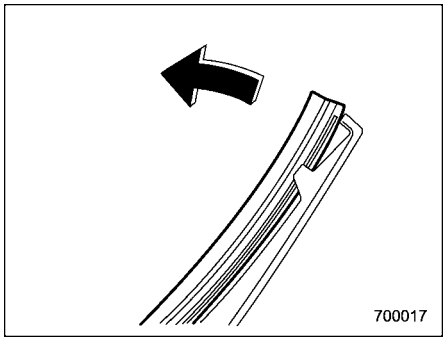

1. Tirare l'estremità del gommino per sganciarlo dal supporto di plastica.

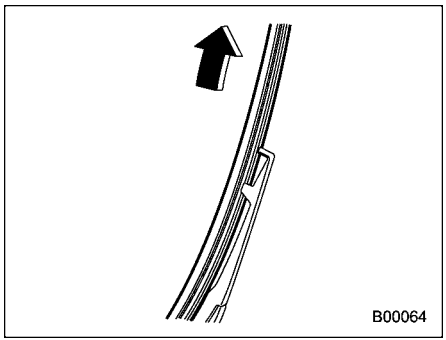

2. Staccare il gommino dal supporto di plastica.

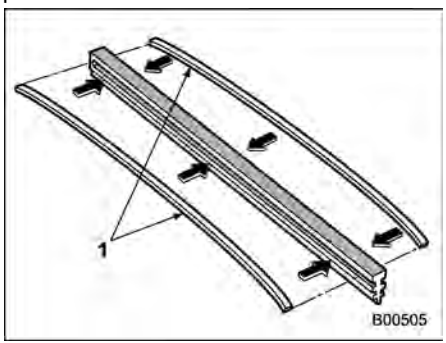

1) Bande metalliche

3. Se il nuovo gommino della spazzola è sprovvisto delle due bande metalliche, togliere le bande metalliche dal vecchio gommino e montarle nel nuovo gommino della spazzola.

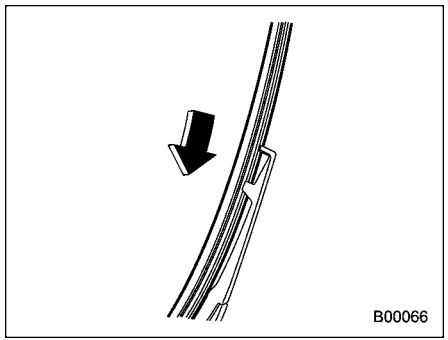

4. Allineare gli agganci del supporto di plastica con le scanalature nel gommino ed inserirlo in posizione.

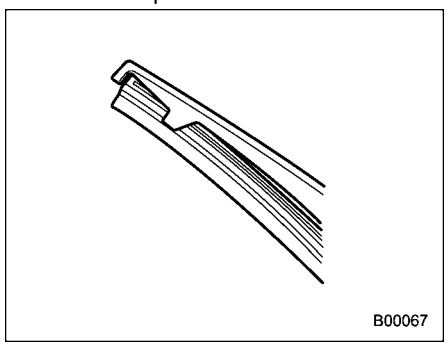

Fissare saldamente entrambe le estremità del gommino con i fermi sulle estremità del supporto di plastica. Se il gommino non è fissato correttamente, il tergicristalli può graffiare il lunotto.

5. Montare la spazzola del tergicristalli sul relativo braccio. Accertarsi che sia ben inserita in posizione.

6. Tenere il braccio del tergicristalli con la mano e abbassarlo lentamente nella sua posizione.

11-21. Batteria

■ Batteria ausiliaria da 12 V e batteria di riavvio del motore da 12 V

▼ **Precauzioni per la batteria!**

⚠ AVVERTENZA

Leggere attentamente le presenti istruzioni:

Per assicurare un trattamento corretto e sicuro della batteria, leggere le seguenti precauzioni molto accuratamente prima di effettuare lavori sulla batteria o prima di controllarla.

Indossare occhiali protettivi:

Durante i lavori in prossimità della batteria del veicolo, indossare sempre occhiali protettivi. L'elettrolita della batteria contiene acido solforico, che a contatto con gli occhi può provocare la cecità. Inoltre, le batterie emettono vapori di idrogeno, un gas altamente infiammabile ed esplosivo. L'uso di occhiali protettivi può risultare vitale in caso di incendio di questo gas.

L'elettrolito della batteria contiene acido solforico:

Poiché l'elettrolita della batteria contiene acido solforico, indossare sempre guanti ed occhiali protettivi durante il controllo della batteria. Evitare di ribaltare la batteria o sottoporla ad urti in grado di provocare la fuoriuscita dell'elettrolita.

In nessun caso l'elettrolita della batteria deve entrare in contatto con pelle, occhi o indumenti, altrimenti può provocare ustioni e cecità. In caso di contatto dell'elettrolita con pelle, occhi o indumenti, lavarli immediatamente con abbondante acqua. In caso di contatto con gli occhi, rivolgersi immediatamente ad un medico.

In caso di ingestione accidentale dell'elettrolita, bere immediatamente una grande quantità di latte o acqua e rivolgersi subito ad un medico.

L'elettrolita della batteria è corrosivo. In caso di spruzzi di elettrolita sulla vernice o sui tessuti del veicolo, lavarli immediatamente con abbondante acqua.

Tenere fuori dalla portata dei bambini:

Le batterie devono essere utilizzate esclusivamente da persone consapevoli dei potenziali rischi. Fare particolare attenzione a tenere sempre la batteria del veicolo fuori dalla portata dei bambini. L'uso improprio della batteria può provocare cecità ed ustioni.

Tenere lontane eventuali fiamme libere:

Prima di qualsiasi lavoro in prossimità della batteria del veicolo, spegnere eventuali sigarette, fiammiferi ed accendini. Inoltre tenere sempre lontane dalla batteria eventuali fiamme libere e scintille elettriche. Poiché le batterie emettono idrogeno, un gas altamente infiammabile ed esplosivo, eventuali fiamme libere o scintille nelle vicinanze possono provocare un'esplosione.

Nel lavorare in prossimità della batteria fare attenzione che i metalli non creino un cortocircuito sui morsetti (+) e (−) della batteria o collegare il morsetto (+) della batte-

ria alla carrozzeria del veicolo. Un cortocircuito può causare scintille elettriche e causare esplosioni.

Evitare il contatto dei poli della batteria con elementi metallici tipo anelli, braccialetti per non provocare pericolosi cortocircuiti.

Evitare le esplosioni:

Durante la ricarica, le batterie emettono idrogeno, un gas altamente infiammabile ed esplosivo. Per evitare esplosioni, ricaricare sempre la batteria del veicolo in un'area ben ventilata e tenere lontano da fiamme libere.

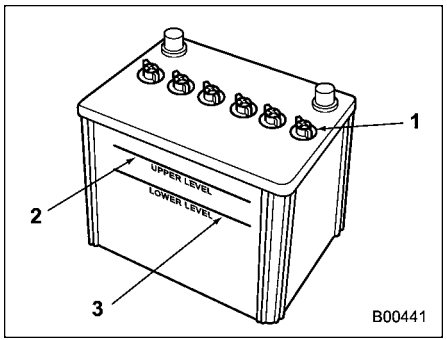

1) Tappo
2) Livello superiore
3) Livello inferiore

Non è necessario controllare periodicamente il livello del liquido della batteria e rabboccare periodicamente con acqua distillata.

Tuttavia, se il livello del fluido della batteria è inferiore al minimo, è necessario togliere il tappo. Poi rabboccare fino a livello superiore con acqua distillata.

ATTENZIONE

Per la ricarica non usare mai una corrente di oltre 10 A, altrimenti si riduce la durata della batteria.

■ Batteria ad alta tensione

La batteria ad alta tensione si ricarica per azione del motore termico e dei freni rigenerativi. Di conseguenza, non è necessario ricaricare la batteria ad alta tensione tramite una fonte di alimentazione esterna.

Per conservare la batteria in buone condizioni, tuttavia, è necessario guidare il veicolo per almeno 30 minuti al mese. Se il veicolo resta inutilizzato per un lungo periodo di tempo, la batteria può scaricarsi o può ridursi la sua durata.

11-22. Fusibili

⚠ ATTENZIONE

Non sostituire mai un fusibile con un altro di maggiore amperaggio oppure con altri dispositivi, altrimenti si corre il rischio di causare gravi danni o incendio nell'impianto elettrico.

NOTA

La capacità e il circuito di utilizzo dei fusibili sono descritti per ciascuno dietro il coperchio del portafusibili.

I fusibili sono progettati per bruciare in caso di sovraccarico al fine di prevenire danni ad equipaggiamenti e cablaggi elettrici. I fusibili sono alloggiati in due scatole portafusibili.

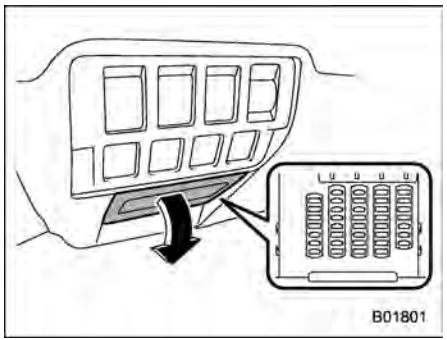

Una è sistemata sotto il quadro strumenti dietro un coperchio della scatola portafusibili sul lato conducente. Tirare il coperchio per rimuoverlo.

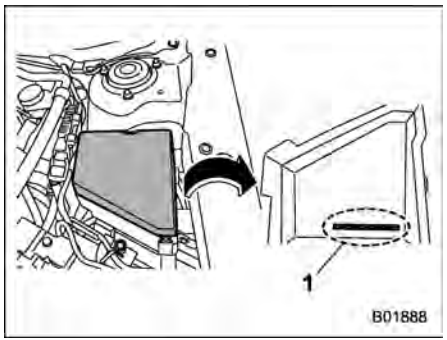

1) Fusibili di ricambio

L'altra (la scatola portafusibili principale) si trova nel vano motore. I fusibili di ricambio sono sistemati sul coperchio della scatola portafusibili.

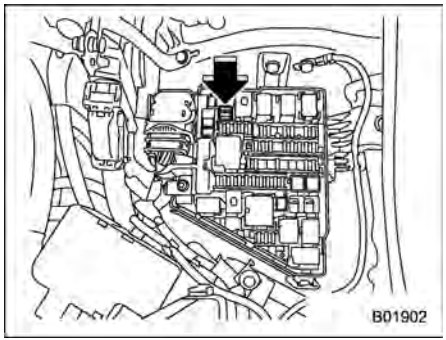

L'estrattore fusibili è sistemato sulla scatola portafusibili principale all'interno del vano motore. Afferrare la parte superiore dell'estrattore fusibili quando lo si rimuove dalla scatola portafusibili principale.

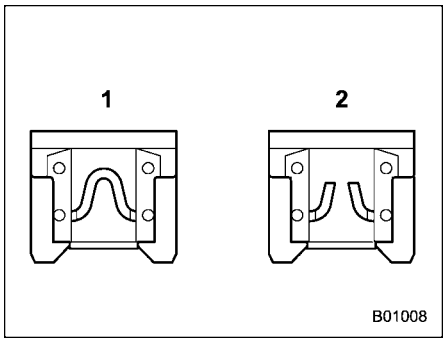

1) Integro
2) Bruciato

In caso di mancato funzionamento di luci, accessori o altre utenze elettriche, controllare il fusibile corrispondente. Sostituire il fusibile se bruciato.

1. Portare l'interruttore di accensione su "OFF" e spegnere tutti gli accessori elettrici.
2. Togliere il coperchio.
3. Localizzare il fusibile bruciato. Osservare il lato posteriore di ciascun coperchio del portafusibili.

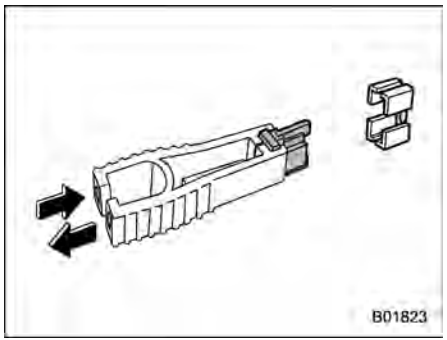

4. Estrarre il fusibile con l'estrattore fusibili.
5. Controllare il fusibile. Se è bruciato, sostituirlo con un fusibile di scorta dello stesso amperaggio.
6. Se lo stesso fusibile brucia nuovamente, probabilmente il relativo sistema ha un problema. Si raccomanda di rivolgersi per gli interventi relativi ad un concessionario SUBARU.

11-23. Installazione di accessori

Prima di montare eventuali fari fendinebbia o altri dispositivi elettrici sul veicolo, si raccomanda di consultare sempre un concessionario SUBARU. Se non montati correttamente oppure non adatti al veicolo, alcuni accessori possono provocare anomalie di funzionamento dell'impianto elettrico. Si raccomanda di installare sul veicolo esclusivamente accessori originali SUBARU.

Inoltre si consiglia sempre di rivolgersi al concessionario SUBARU prima di installare una radio sul veicolo.

11-24. Sostituzione delle lampadine

⚠ AVVERTENZA

Le lampadine si riscaldano parecchio quando sono accese. Prima di sostituire le lampadine, spegnerle e attendere che si raffreddino. In questo modo si evita il rischio di ustionarsi.

⚠ ATTENZIONE

Sostituire le lampadine solo con una lampadina nuova con il wattaggio indicato. L'uso di una lampadina di diversa potenza può causare un incendio. Per il wattaggio prescritto per ciascuna lampadina, fare riferimento a "Tabella delle lampadine" ☞P561.

Non toccare la parte in vetro della lampadina a mani nude. Quando è inevitabile reggere la parte in vetro, sostenerla con un panno asciutto e pulito per evitare di depositare umidità e oli sulla lampadina. Inoltre, se la lampadina viene graffiata o fatta cadere, potrebbe scoppiare o rompersi.

NOTA

In caso di anomalia della funzione SRH, viene visualizzato un messaggio sulla schermata di avvertimento quando l'interruttore di accensione è in posizione "ON". Ciò indica che SRH è stato disattivato. Si raccomanda di rivolgersi a un concessionario SUBARU per un controllo.

■ Fari

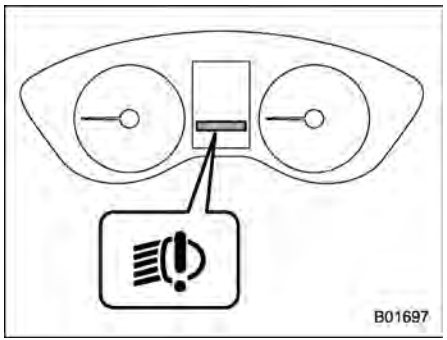

La spia di avvertimento fari a LED si illumina se i fari a LED presentano un malfunzionamento. Si raccomanda di fare controllare il veicolo da un concessionario SUBARU il prima possibile.

■ Indicatore di direzione posteriore

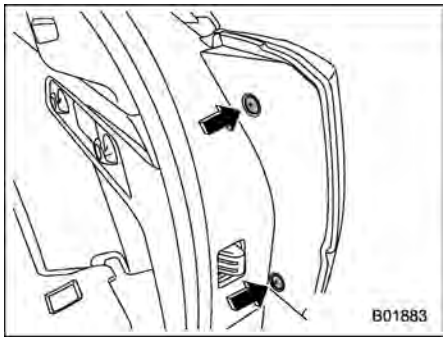

1. Utilizzare un cacciavite per rimuovere i fermi dei coperchi.

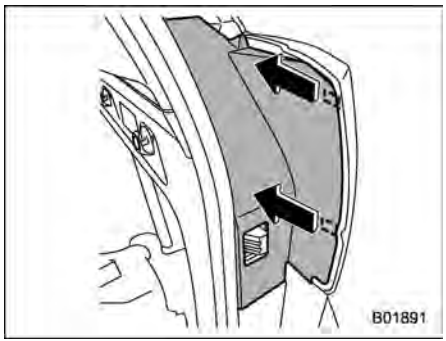

2. Premere e spostare il coperchio in

avanti per sbloccare le 2 linguette.

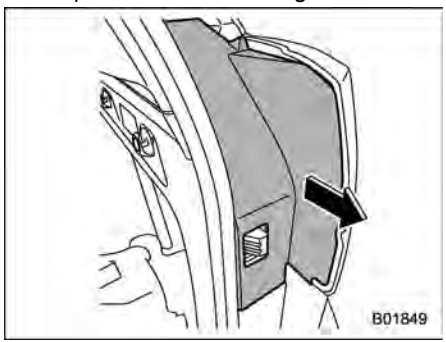

3. Una volta sbloccati, estrarre i coperchi.

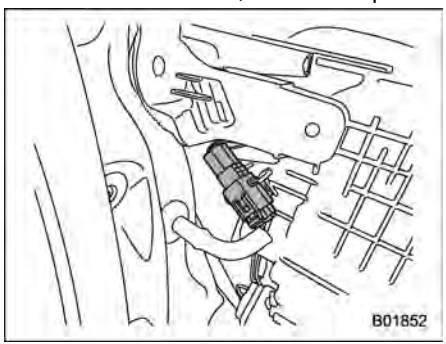

4. Scollegare il connettore elettrico.

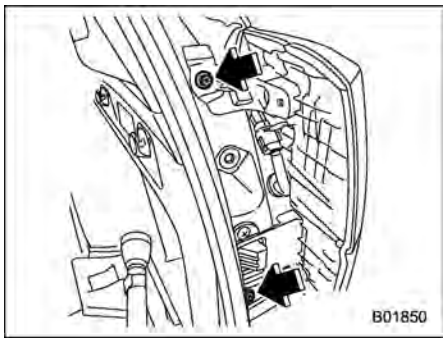

5. Con un cacciavite a croce, rimuovere le viti che fissano il gruppo ottico posteriore.

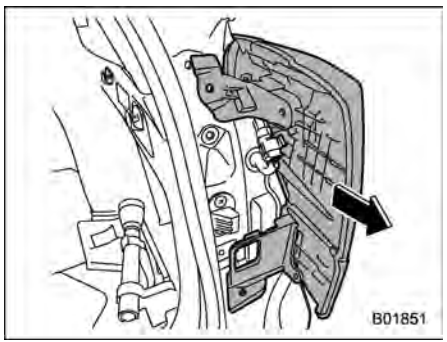

6. Far scorrere all'indietro il gruppo ottico posteriore e toglierlo dal veicolo.

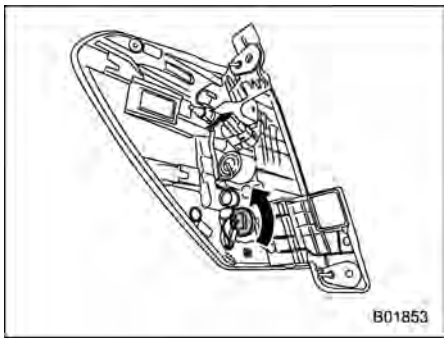

7. Togliere la portalampada dal gruppo ottico posteriore ruotando in senso antiorario.
8. Estrarre la lampadina dal portalampada e sostituirla con una nuova.
9. Inserire la portalampada nel gruppo ottico posteriore e girarlo in senso orario finché si blocca.
10. Ricollegare il connettore elettrico.

– CONTINUA –

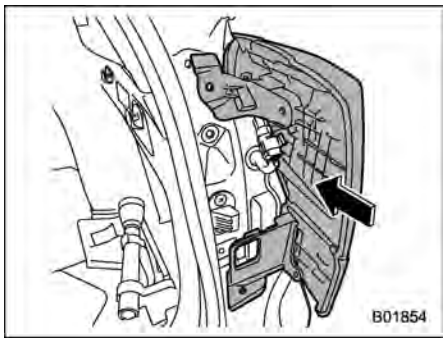

11. Collocare in posizione il gruppo ottico posteriore allineando i 2 perni con i fori e fissarlo al veicolo.

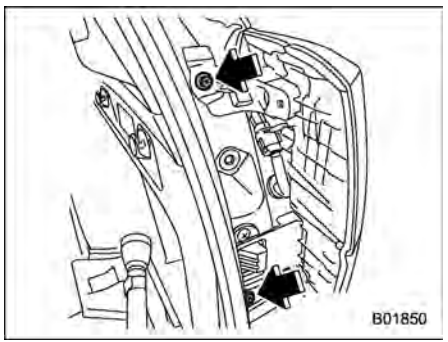

12. Serrare le viti.
13. Rimontare i coperchi.

■ Luce di retromarcia

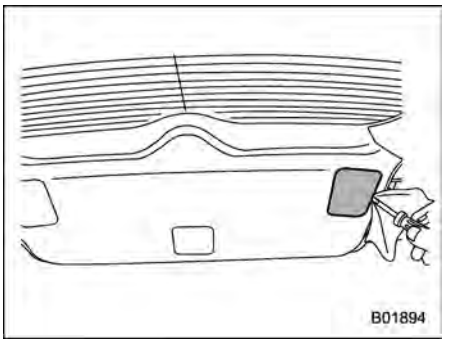

1. Applicare un cacciavite a testa piatta sul coperchio delle luci come illustrato in figura e far leva sul coperchio per staccarlo dalla modanatura del portellone posteriore.

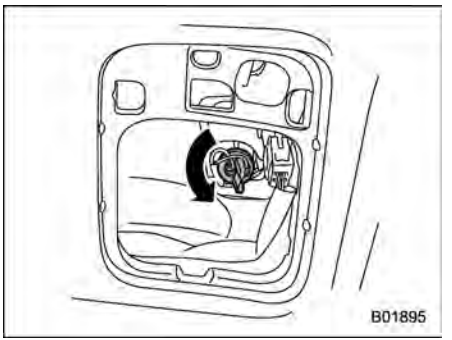

2. Girare il portalampada in senso antiorario e rimuoverlo.

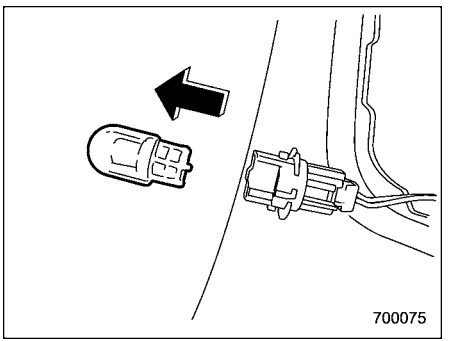

3. Estrarre la lampadina dal portalampada e sostituirla con una nuova.
4. Montare il portalampada girandolo in senso orario.

5. Cablare come mostrato nella figura.

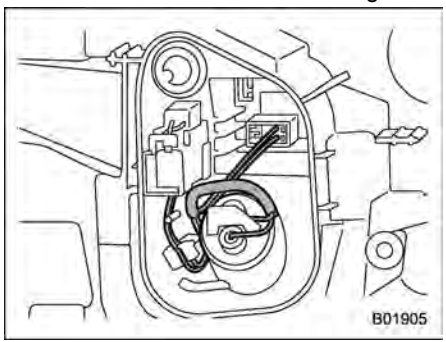

6. Montare il coperchio della luce sul portellone posteriore.

■ Luce specchietto di cortesia

⚠ ATTENZIONE

La sostituzione della lampadina è possibile causa di ustioni poiché la lampadina potrebbe essere molto calda. Fare sostituire le lampadine dal proprio concessionario SUBARU.

■ Luce dello scalino

⚠ ATTENZIONE

La sostituzione della lampadina potrebbe causare un corto circuito. Fare sostituire le lampadine dal proprio concessionario SUBARU.

■ Luce del vano di carico

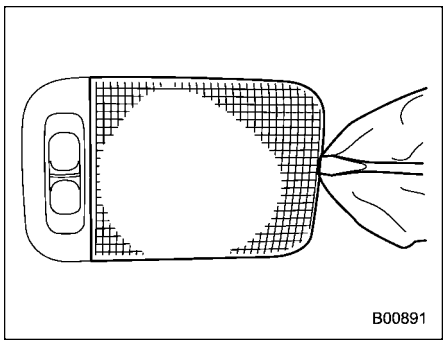

Luce del vano di carico (modelli senza luce del portellone posteriore)

1. Rimuovere il vetro facendo leva sull'estremità con un cacciavite a testa piatta.
2. Estrarre la lampadina dal portalampada.
3. Montare una nuova lampadina.
4. Rimontare il vetro.

■ Altre lampadine

La sostituzione delle lampadine può risultare difficoltosa. Si raccomanda di far sostituire le lampadine dal concessionario SUBARU.

11-25. Sostituzione della batteria

La batteria della chiave di accesso elettronica/trasmettitore potrebbe scaricarsi nelle seguenti condizioni.

- La funzione di accesso senza chiave funziona in modo instabile.
- Il raggio d'azione del sistema di telecomando porte è instabile.
- Il trasmettitore non funziona regolarmente quando viene usato entro il raggio d'azione previsto.

Sostituire la batteria con una nuova.

■ Precauzioni di sicurezza

⚠ AVVERTENZA

Non ingerire la batteria poiché sussiste il pericolo di bruciature di origine chimica

(Il telecomando in dotazione a) Questo prodotto contiene una batteria a bottone. L'eventuale ingestione della batteria a bottone potrebbe provocare gravi bruciature interne in sole 2 ore e può portare alla morte.

Tenere le batterie nuove e usate lontano dalla portata dei bambini.

Se lo scomparto della batteria non viene chiuso bene, interrompere l'utilizzo del prodotto e tenerlo lontano dalla portata dei bambini.

Se si ritiene che le batterie potrebbero essere state ingerite o inserite in parti del corpo, rivolgersi immediatamente a un medico.

⚠ ATTENZIONE

⚠ Questo simbolo avverte l'utente della presenza di importanti istruzioni per l'uso e la manutenzione (assistenza) nel materiale illustrativo allegato all'apparecchiatura.

- **Nella sostituzione della batteria evitare che polvere, olio o acqua penetrino nella chiave di accesso elettronica/trasmettitore.**
- **Fare attenzione a non toccare o danneggiare il circuito stampato della chiave di accesso elettronica/trasmettitore durante la sostituzione della batteria.**
- **Fare attenzione a non permettere i bambini di toccare la batteria o le altre parti rimosse; i bambini potrebbero ingerirle.**
- **Se la batteria viene sostituita in modo errato sussiste il pericolo di esplosione. Sostituire solo con lo stesso tipo o equivalente.**
- **Non esporre a fonti di calore eccessivo, quali luce solare diretta, fuoco o simili, in quanto ciò potrebbe provocare esplosioni o fuoriuscite di liquidi o gas infiammabili durante l'uso, lo stoccaggio o il trasporto.**

NOTA

- **Sostituire soltanto con batteria uguale o dello stesso tipo consigliata dal costruttore.**
- **Smaltire le batterie esauste in base alle normative locali.**
- **Montare la batteria rispettando il corretto orientamento per evitare perdite di fluido. Prestare attenzione a non piegare i morsetti. Ciò potrebbe causare anomalie di funzionamento.**
- **Per la sostituzione della batteria è consigliabile affidarsi ad un concessionario SUBARU.**
- **Usare soltanto batterie nuove.**

• Dopo la sostituzione della batteria, verificare che la chiave di accesso elettronica/trasmettitore funzioni correttamente.

■ Sostituzione della batteria della chiave di accesso elettronica

ATTENZIONE

- **La batteria è pericolosa e dev'essere tenuta fuori dalla portata dei bambini (che sia nuova o usata).**
- **La batteria può causare lesioni gravi o fatali in 2 ore o meno se ingoiata o inserita in parti del corpo.**
- **Richiedere immediatamente assistenza medica se si sospetta che la batteria sia stata ingoiata o inserita in parti del corpo.**
- **Quando si rimuove o si reinstalla il coperchio della chiave di accesso elettronica, assicurarsi che la parte in plastica non si stacchi o non sia disallineata.**
- **Prima di sostituire la batteria rimuovere l'elettricità statica.**

Batteria: Batteria a bottone CR2032 o equivalente

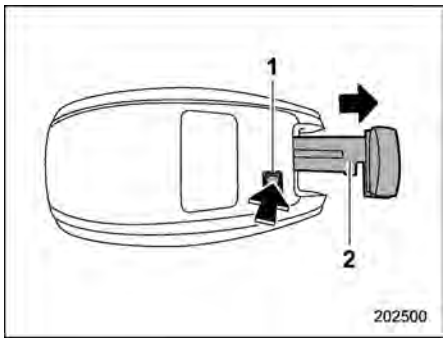

1) Pulsante di rilascio
2) Chiave meccanica di emergenza

1. Estrarre la chiave di emergenza.

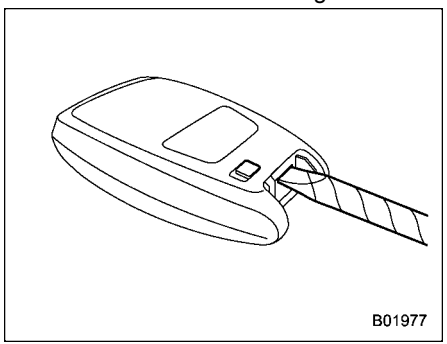

2. Avvolgere un cacciavite a punta piatta con un nastro in vinile o un panno e inserirlo nella fessura per rimuovere il coperchio.

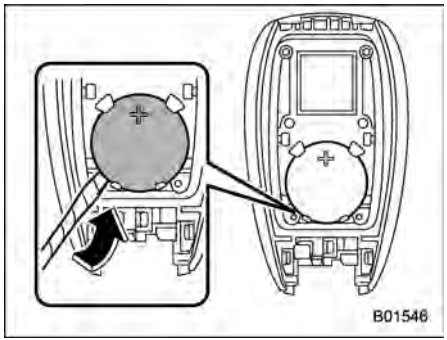

3. Estrarre la batteria mediante un cacciavite a punta piatta con un nastro in vinile o un panno.

– CONTINUA –

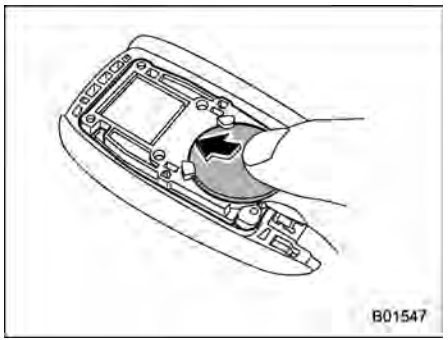

4. Inserire una nuova batteria con il suo lato positivo (+) rivolto verso l'alto come illustrato.

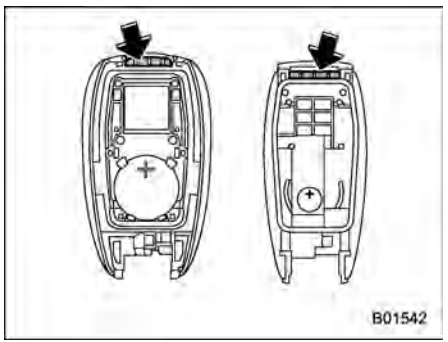

5. Inserire il coperchio alla chiave di accesso elettronica facendo combaciare sporgenze e incavi.

■ Sostituzione della batteria del telecomando

Batteria: Batteria a bottone CR1620 o equivalente

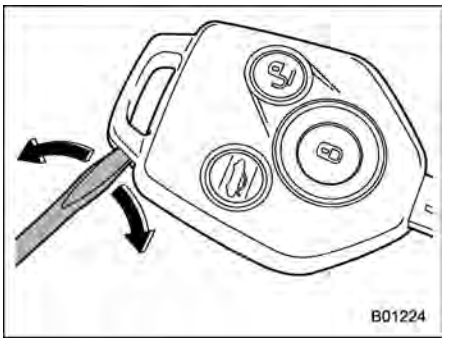

1. Avvolgere nastro vinilico o uno straccio attorno ad un cacciavite a testa piatta. Aprire la testa della chiave usando un cacciavite a testa piatta.

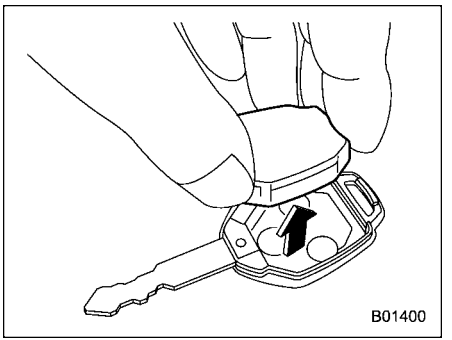

2. Rimuovere la custodia del telecomando dalla testa della chiave.

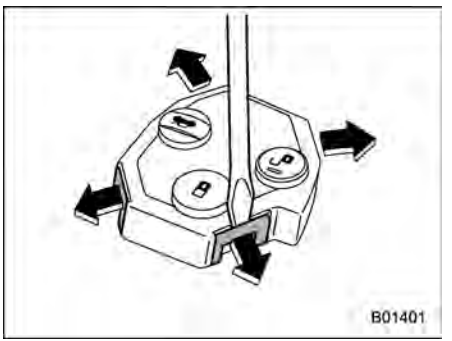

3. Aprire la custodia del telecomando rilasciando i ganci.

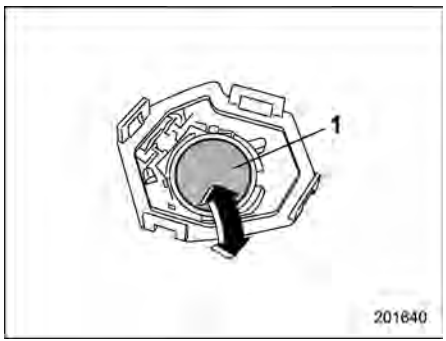

1) Lato negativo (−) verso l'alto

4. Sostituire la vecchia batteria con una nuova (tipo **CR1620** o equivalente) assicurandosi di installare le nuove pile con il lato negativo (−) rivolto verso l'alto.
5. Riunire la custodia del telecomando inserendo i ganci nella custodia.
6. Reinstallare la custodia del telecomando nella testa della chiave.
7. Rimontare la metà rimossa della testa della chiave.

Dopo la sostituzione della batteria, il telecomando deve essere sincronizzato con l'unità di controllo del sistema di telecomando porte. Premere il pulsante "🔓" o "🔒" sei volte per sincronizzare l'unità.

■ Smaltimento sicuro delle batterie a bottone

Smaltire le batterie a bottone immediatamente in modo sicuro.

Una volta terminato di utilizzare una batteria a bottone applicarvi del nastro adesivo sui lati. In questo modo la si rende meno attraente per i bambini e si evita il rischio che possa prendere fuoco. Quindi smaltirla immediatamente in un bidone all'esterno, fuori dalla portata dei bambini, oppure riciclarla in modo sicuro.

12-1. Dati tecnici 554
Dimensioni 554
Motore 555
Carburante 555
Olio motore 556
Olio del differenziale anteriore e posteriore 558
Fluidi 559
Liquido refrigerante 559
Impianto elettrico 560
Pneumatici 560
Dischi dei freni 560
12-2. Tabella delle lampadine 561
12-3. Targhette di identificazione 563

12-1. Dati tecnici

I seguenti dati tecnici possono essere soggetti a modifica senza preavviso.

■ Dimensioni

mm

Articolo		
Lunghezza totale		4.640
Larghezza totale		1.815
Altezza totale		1.730
Base ruota		2.670
Carreggiata	Anteriore	1.565
	Posteriore	1.570
Altezza da terra*1		220

*1: Misurato a veicolo vuoto

■ Motore

Modello di motore	Motore a benzina
	FB20 (2,0 litri, DOHC)
Tipo di motore	Opposto orizzontalmente, raffreddamento a liquido, 4 cilindri, motore a benzina a 4 tempi
Cilindrata cc	1.995
Alesaggio × corsa mm	84,0 × 90,0
Rapporto di compressione	12,5 : 1
Ordine di accensione	1 – 3 – 2 – 4

■ Carburante

Specifiche del carburante*			Capacità serbatoio carburante
Per l'Australia	Tipo di carburante	Benzina senza piombo	48 litri
	Numero di Ottano di Ricerca (RON)	91 o superiore	
	Quantità di etanolo nel carburante	Fino al 10%.	
Per l'Europa	Tipo di carburante	Benzina senza piombo	
	Numero di Ottano di Ricerca (RON)	95 o superiore	
	Quantità di etanolo nel carburante	Fino al 10% o carburante con etichette E5, E10	
Per altre aree	Tipo di carburante	Benzina senza piombo	
	Numero di Ottano di Ricerca (RON)	95 o superiore	
	Quantità di etanolo nel carburante	Fino al 10%.	

*: Per i dettagli, fare riferimento a "Carburante" ☞P349.

– CONTINUA –

■ Olio motore

Per le procedure di verifica, aggiunta, sostituzione o altri dettagli, fare riferimento a “Olio motore” ☞P512.

NOTA

La procedura di cambio dell’olio motore e del filtro olio deve essere eseguita da personale adeguatamente formato. Si raccomanda di far eseguire questo intervento dal proprio concessionario SUBARU.

▼ Olio motore approvato

Utilizzare sempre l’olio motore approvato da SUBARU. Per ulteriori dettagli, si consiglia di rivolgersi al proprio concessionario SUBARU.
Se l’olio motore approvato non è disponibile, utilizzare l’olio motore alternativo specificato nella pagina seguente.

▼ Olio motore alternativo

Se l'olio approvato da SUBARU non è disponibile, è possibile utilizzare il seguente olio alternativo.

NOTA

- **Ciascuna quantità qui indicata è solo orientativa. La quantità effettiva per la sostituzione può variare leggermente in funzione della temperatura e di altri fattori.**
- **La disponibilità dei prodotti di olio motore sul mercato dipende dal paese e regione.**

Gradazione olio	Nº viscosità SAE e temperatura di esercizio	Capacità olio
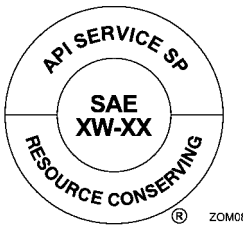 ZOM0886 **o** ZOM0293 Classificazione API **SN** con indicazione "RESOURCE CONSERVING" (RISPARMIO RISORSE), **SN PLUS** con indicazione "RESOURCE CONSERVING" o **SP** con indicazione "RESOURCE CONSERVING" ILSAC **GF-5** o **GF-6A**, che può essere identificato con marchio di certificazione ILSAC (marchio Starburst) **o** Dati tecnici ACEA A3 o A5	Per ottenere protezione e prestazioni del motore ottimali è consigliato l'uso dell'olio motore **0W-20***. Se è necessario un rabbocco, può essere usato l'olio motore 5W-30 o 5W-40. 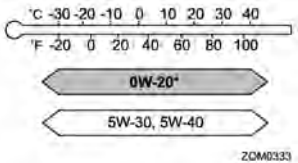 ZOM0333 *: Consigliato	– Aggiunta di olio dal livello L al livello F: 1,0 litro – Cambio dell'olio e del filtro dell'olio: 4,2 litri

– CONTINUA –

■ Olio del differenziale anteriore e posteriore

Olio	Olio del differenziale anteriore
Gradazione olio	● SUBARU Extra MT*3 ● Classificazione API GL-5 (75W-90)
Capacità olio*1	1,3 litri
Note*2	“Olio del differenziale anteriore e olio del differenziale posteriore” ☞P520

*1: La quantità d’olio indicata è solo orientativa. La quantità effettiva per la sostituzione può variare leggermente in funzione della temperatura e di altri fattori. Dopo aver rabboccato l’olio nella scatola del cambio, controllare il livello dell’olio.
*2: Per ulteriori dettagli su manutenzione e assistenza, fare riferimento alla sezione indicata.
*3: Equivalente all’olio usato dal produttore.

Olio	Olio del differenziale posteriore
Gradazione olio	● SUBARU Extra MT*3 ● Classificazione API GL-5 (75W-90)
Nº viscosità SAE e temperatura di esercizio	—
Capacità olio*1	0,8 litri
Note*2	“Olio del differenziale anteriore e olio del differenziale posteriore” ☞P520

*1: La quantità d’olio indicata è solo orientativa. La quantità effettiva per la sostituzione può variare leggermente in funzione della temperatura e di altri fattori. Dopo aver rabboccato l’olio nella scatola del cambio, controllare il livello dell’olio.
*2: Per ulteriori dettagli su manutenzione e assistenza, fare riferimento alla sezione indicata.
*3: Equivalente all’olio usato dal produttore.

■ Fluidi

Fluido	Tipo di fluido*1	Capacità fluido*2	Note*3
Fluido cambio a variazione continua	Si raccomanda di rivolgersi a un concessionario SUBARU.	13,1 litri	“Fluido cambio a variazione continua” ☞P520
Liquido freni	Liquido dei freni FMVSS Nº 116, DOT 3 o DOT 4	—	“Liquido freni” ☞P521

*1: Usare uno dei tipi di fluido indicati.
*2: La quantità di fluido indicata è solo orientativa. La quantità effettiva per la sostituzione può variare leggermente in funzione della temperatura e di altri fattori.
*3: Per ulteriori dettagli su manutenzione e assistenza, fare riferimento alla sezione indicata.

■ Liquido refrigerante

Capacità liquido refrigerante	Tipo di refrigerante
8,0 litri	SUBARU SUPER COOLANT

La quantità di liquido refrigerante indicata è solo orientativa. La quantità effettiva per la sostituzione può variare leggermente in funzione della temperatura e di altri fattori. Per ulteriori dettagli su manutenzione e assistenza, fare riferimento a “Sistema di raffreddamento” ☞P515.

– CONTINUA –

■ Impianto elettrico

Tipo di batteria	Batteria ausiliaria da 12 V	55D23L
	Batteria di riavvio del motore da 12 V	N-55R
Generatore integrato del motorino di avviamento		12 V-165 A
Convertitore CC/CC		12 V-120 A
Candele		DILKAR7Q8 (NGK)

■ Pneumatici

Per i dati tecnici dei pneumatici, vedere la targhetta con le pressioni dei pneumatici situata sul montante della porta del conducente. Durante il traino, seguire sempre la pressione dei pneumatici raccomandata specificata sulla relativa targhetta.

Coppia di serraggio dadi ruota	120 N·m (12 kgf·m)*1*2

*1: Tale coppia è equivalente ad applicare una forza di circa 40 a 50 kgf all'estremità della chiave per i dadi ruota. Se si sono serrati i dadi ruota da sé, farne controllare la coppia di serraggio presso l'officina più vicina appena possibile.
*2: Per la procedura di serraggio dei dadi ruota, fare riferimento a "Sostituzione dei pneumatici" ☞P529.

■ Dischi dei freni

Per informazioni sui limiti di utilizzo dei dischi dei freni e a come valutarli, è consigliabile consultare il concessionario SUBARU.

12-2. Tabella delle lampadine

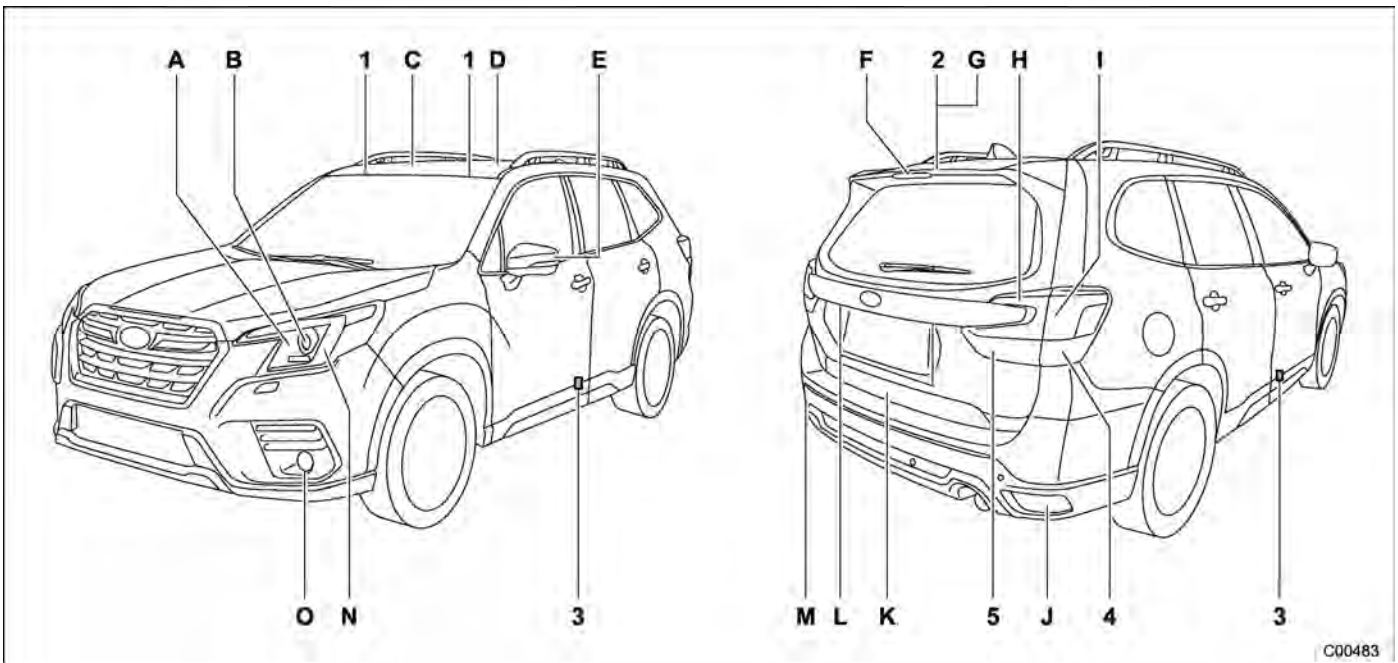

NOTA

Le spie indicate da lettere sono del tipo a LED (Diodo ad emissione luminosa). Per la sostituzione si raccomanda di consultare il Concessionario SUBARU.

– CONTINUA –

		Wattaggio	N. lampadina*
1)	Luce specchietto di cortesia	12 V-2 W	—
2)	Luce del vano di carico (modelli senza luce del portellone posteriore)	12 V-13 W	—
3)	Luce dello scalino	12 V-5 W	W5W
4)	Indicatore di direzione posteriore	12 V-21 W	WY21W
5)	Luce retromarcia	12 V-16 W	W16W
A)	Indicatore di direzione anteriore	—	—
B)	Fari abbaglianti/anabbaglianti	—	—
C)	Luce di lettura	—	—
D)	Plafoniera	—	—
E)	Indicatori di direzione laterali	—	—
F)	Terza luce stop	—	—
G)	Luce del vano di carico (modelli con luce del portellone posteriore)	—	—
H)	Luce di posizione posteriori	—	—
I)	Luce di stop, luce di posizione posteriore	—	—
J)	Luce retronebbia (modelli con guida a destra)	—	—
K)	Luce portellone posteriore (se in dotazione)	—	—
L)	Luce della targa	—	—
M)	Luce retronebbia (modelli con guida a sinistra)	—	—
N)	Luce di posizione anteriore Luci di marcia diurne	—	—
O)	Fendinebbia anteriore (se in dotazione)	—	—

*: Dati tecnici ECE

AVVERTENZA

Le lampadine si riscaldano parecchio quando sono accese. Prima di sostituire le lampadine, spegnerle e attendere che si raffreddino. In questo modo si evita il rischio di ustionarsi.

ATTENZIONE

Sostituire le lampadine solo con una lampadina nuova con il wattaggio indicato. L'uso di una lampadina di diversa potenza può causare un incendio.

12-3. Targhette di identificazione

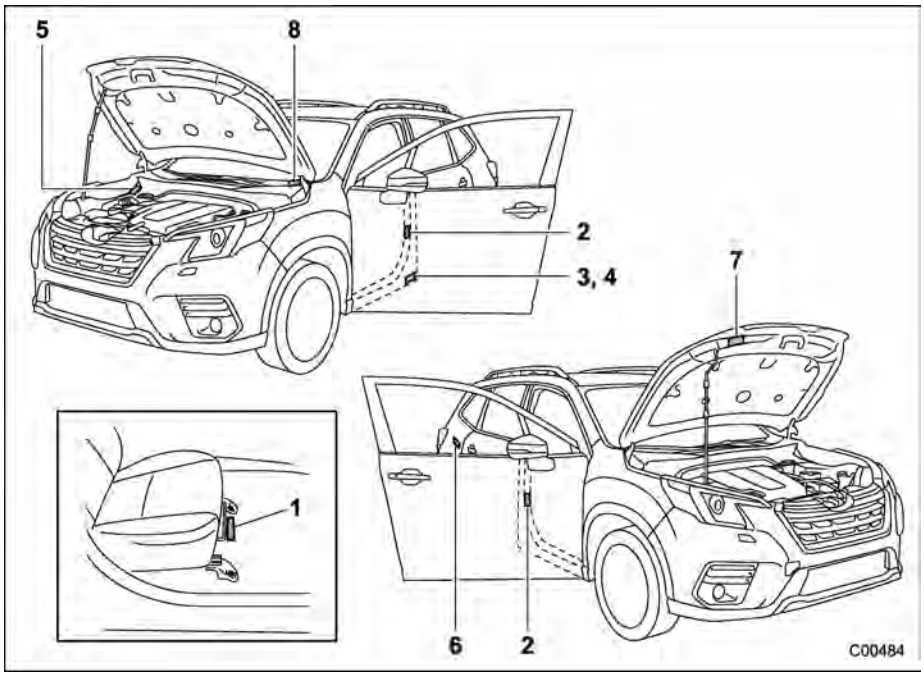

1) Numero di telaio del veicolo (sotto il tappetino pavimento del sedile anteriore destro)
2) Etichetta della pressione dei pneumatici
3) Etichetta con il numero del modello (modelli generici)
4) Targhetta data di costruzione (modelli per Australia)
5) Etichetta di conformità ADR (modelli per Australia) (se in dotazione)
6) Targhetta carburante
7) Etichetta condizionatore d'aria
8) Etichetta numero di identificazione veicolo

13-1. Informazioni sulla data di costruzione (modelli per l'Australia) 566
Definizione 566
Posizione 566
13-2. Dichiarazione di conformità in accordo con la direttiva 1999/5/CE su radio e apparecchiature dei terminali di telecomunicazioni 566
Immobilizzatore 566
Sistema di monitoraggio pressione dei pneumatici 566
13-3. Dichiarazione di conformità in accordo con la Direttiva CEM 2014/30/CE 567
Compressore 567
13-4. Dichiarazione di conformità in base alla direttiva sulla sicurezza delle macchine 2006/42/CE 568
Martinetto 568
13-5. Dichiarazione di conformità in base alla direttiva sulle apparecchiature radio (2014/53/UE) 569
Precauzioni per la sostituzione della batteria a cella/a bottone 569
Precauzioni per la sostituzione della batteria a bottone (chiave di accesso) 578
Telecomando per sistema accesso senza chiave 583
Ricevitore per sistema accesso senza chiave 589
Chiave di accesso elettronica 594
Immobilizzatore 596
Rilevamento veicolo posteriore Subaru (SRVD) 604
Sistema di monitoraggio pressione dei pneumatici 609
Oscillatore LF 613
Informazioni sugli importatori 616
13-6. Informazioni tecniche 621
Modelli per Australia e Nuova Zelanda 621
Modelli per Singapore 621
Modelli per il Taiwan 622
Modelli per le Filippine 624
Modelli per la Repubblica Dominicana 624
Modelli per il Paraguay 625
Modelli per la Giamaica 626
Modelli per il Brasile 626
Modelli per l'Ucraina 629
Modelli per l'Argentina 630
Modelli per Guatemala/Bolivia/Isole Vergini Britanniche/Seychelles 630
Modelli per la Serbia 631
Modelli per Israele 632
Modelli per il Regno Unito (Inghilterra, Galles e Scozia)/Isola di Man/Isole del Canale (Guernsey, Jersey) 633

13-1. Informazioni sulla data di costruzione (modelli per l'Australia)

■ Definizione

"BUILT DATE" riporta mese e anno solari in cui sono stati assemblati insieme la carrozzeria e i sotto-gruppi della trasmissione, e in cui il veicolo è stato utilizzato o tolto dalla linea di produzione.

■ Posizione

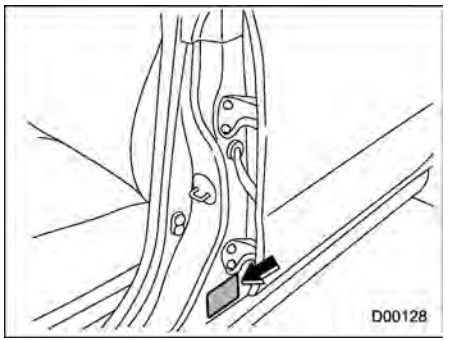

"BUILT DATE" si trova sulla targhetta posta sul montante centrale del lato sinistro, come indicato nell'illustrazione.

13-2. Dichiarazione di conformità in accordo con la direttiva 1999/5/CE su radio e apparecchiature dei terminali di telecomunicazioni

■ Immobilizzatore

▼ **Modelli senza "sistema di accesso senza chiave con avviamento a pulsante"**

La "DICHIARAZIONE di CONFORMITÀ" (DoC) più recente è disponibile al seguente indirizzo:
https://www.denso.com/global/en/contact-us/doc/

CE

Shqip

Nepermjet kesaj, SUBARU CORPORATION, deklaroj qe ky FJ16-2 eshte ne pajtim me kerkesat thelbesore dhe dispozitat e tjera perkatese te Direktives 1999/5/EC.

D01086

■ Sistema di monitoraggio pressione dei pneumatici

Con la presente, Schrader Electronics Ltd. dichiara che questo TPMS è conforme ai requisiti essenziali e alle altre relative disposizioni della direttiva 1999/5/CE. La dichiarazione di conformità può essere consultata scrivendo a emcteam@schrader.co.uk

CE

13-3. Dichiarazione di conformità in accordo con la Direttiva CEM 2014/30/CE

Compressore

YOKOHAMA

ECDoC-Y04

EC Declaration of Conformity

Manufacturer: THE YOKOHAMA RUBBER CO., LTD.
Address: 2-1, Oiwake, Hiratsuka city, Kanagawa, Japan

Object of declaration

Product: Compressor
Model No.: C53H-08

conforms with the essential requirements of the EMC Directive 2014/30/EC, based on the following specifications applied;

EU Harmonized standards
EN 61000-6-2:2005
EN 61000-6-4:2007 + A1:2007

Authorized representative in Europe:
YOKOHAMA EUROPE GmbH
Monschauerstrasse 12, D-40549 Düsseldorf, GERMANY

Signed for and on behalf of: THE YOKOHAMA RUBBER CO., LTD.

Signature: Y. Seita
Yasuhiko Seita
General Manager
Tire Quality Assurance Department

Date of Issue: 1st August, 2016

D00509

13-4. Dichiarazione di conformità in base alla direttiva sulla sicurezza delle macchine 2006/42/CE

■ Martinetto

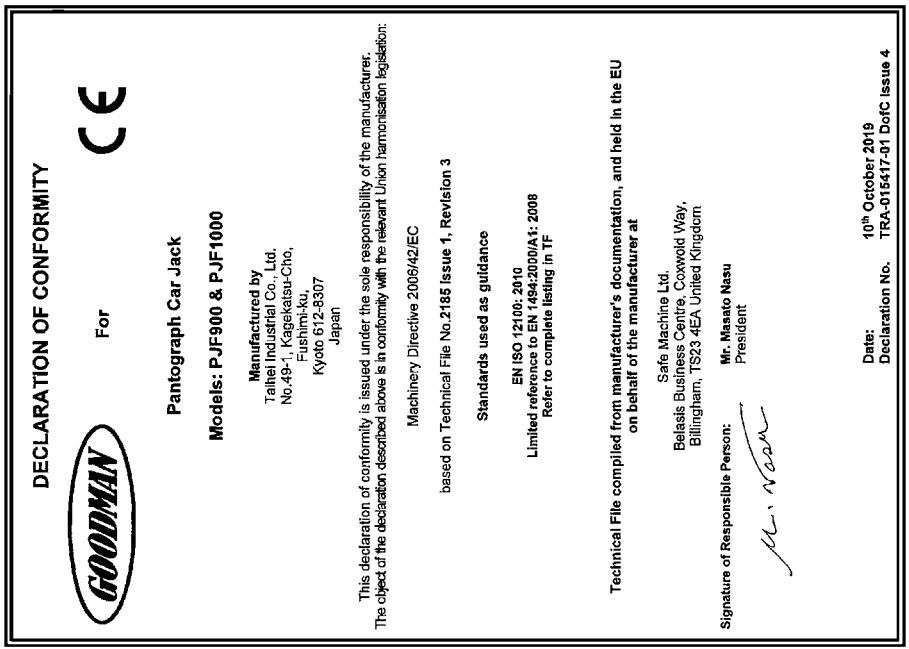

DECLARATION OF CONFORMITY

GOODMAN

For

CE

Pantograph Car Jack

Models: PJF900 & PJF1000

Manufactured by
Taihei Industrial Co., Ltd.
No.49-1, Kagekatsu-Cho,
Fushimi-ku,
Kyoto 612-8307
Japan

This declaration of conformity is issued under the sole responsibility of the manufacturer.
The object of the declaration described above is in conformity with the relevant Union harmonisation legislation:

Machinery Directive 2006/42/EC

based on Technical File No.**2185 Issue 1, Revision 3**

Standards used as guidance

EN ISO 12100: 2010
Limited reference to EN 1494:2000/A1: 2008
Refer to complete listing in TF

Technical File compiled from manufacturer's documentation, and held in the EU on behalf of the manufacturer at

Safe Machine Ltd.
Belasis Business Centre, Coxwold Way,
Billingham, TS23 4EA United Kingdom

Signature of Responsible Person: **Mr. Masato Nasu**
President

Date: **10th October 2019**
Declaration No. **TRA-015417-01 DofC Issue 4**

D01027

13-5. Dichiarazione di conformità in base alla direttiva sulle apparecchiature radio (2014/53/UE)

■ Precauzioni per la sostituzione della batteria a cella/a bottone

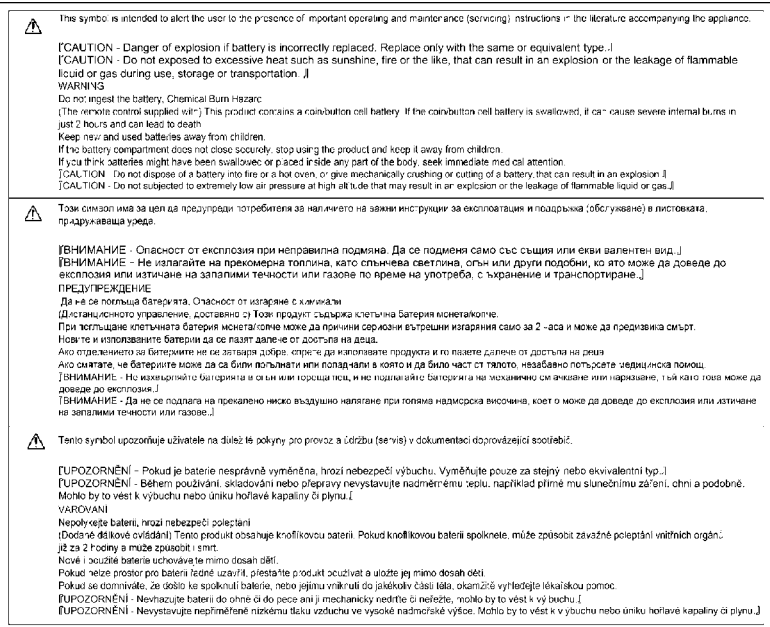

This symbol is intended to alert the user to the presence of important operating and maintenance (servicing) instructions in the literature accompanying the appliance.

[CAUTION - Danger of explosion if battery is incorrectly replaced. Replace only with the same or equivalent type.]
[CAUTION - Do not exposed to excessive heat such as sunshine, fire or the like, that can result in an explosion or the leakage of flammable liquid or gas during use, storage or transportation.]
WARNING
Do not ingest the battery. Chemical Burn Hazard.
(The remote control supplied with) This product contains a coin/button cell battery. If the coin/button cell battery is swallowed, it can cause severe internal burns in just 2 hours and can lead to death.
Keep new and used batteries away from children.
If the battery compartment does not close securely, stop using the product and keep it away from children.
If you think batteries might have been swallowed or placed inside any part of the body, seek immediate medical attention.
[CAUTION - Do not dispose of a battery into fire or a hot oven, or give mechanically crushing or cutting of a battery, that can result in an explosion.]
[CAUTION - Do not subjected to extremely low air pressure at high altitude that may result in an explosion or the leakage of flammable liquid or gas.]

Този символ има за цел да предупреди потребителя за наличието на важни инструкции за експлоатация и поддръжка (обслужване) в листовката, придружаваща уреда.

[ВНИМАНИЕ - Опасност от експлозия при неправилна подмяна. Да се подменя само със същия или екви валентен вид.]
[ВНИМАНИЕ - Не излагайте на прекомерна топлина, като слънчева светлина, огън или други подобни, ко ато може да доведе до експлозия или изтичане на запалими течности или газове по време на употреба, с ъхранение и транспортиране.]
ПРЕДУПРЕЖДЕНИЕ
Да не се поглъща батерията. Опасност от изгаряне с химикали
(Дистанционното управление, доставено с) Този продукт съдържа клетъчна батерия монета/копче.
При поглъщане клетъчната батерия монета/копче може да причини сериозни вътрешни изгаряния само за 2 -аса и може да предизвика смърт.
Новите и използваните батерии да се пазят далече от деца.
Ако отделението за батериите не се затваря добре, спрете да използвате продукта и го пазете далече от достъпа на деца.
Ако смятате, че батериите може да са били поглъщани или попаднали в която и да било част от тялото, незабавно потърсете медицинска помощ.
[ВНИМАНИЕ - Не изхвърляйте батерията в огън или горяща пещ, и не подлагайте батерията на механично смачкване или нарязване, тъй като това може да доведе до експлозия.]
[ВНИМАНИЕ - Да не се подлага на прекалено ниско въздушно налягане при голяма надморска височина, което може да доведе до експлозия или изтичане на запалими течности или газове.]

Tento symbol upozorňuje uživatele na důležité pokyny pro provoz a údržbu (servis) v dokumentaci doprovázející spotřebič.

[UPOZORNĚNÍ - Pokud je baterie nesprávně vyměněna, hrozí nebezpečí výbuchu. Vyměňujte pouze za stejný nebo ekvivalentní typ.]
[UPOZORNĚNÍ - Během používání, skladování nebo přepravy nevystavujte nadměrnému teplu, například přímé mu slunečnímu záření, ohni a podobně. Mohlo by to vést k výbuchu nebo úniku hořlavé kapaliny či plynu.]
VAROVANÍ
Nepolykejte baterii, hrozí nebezpečí poleptání
(Dodané dálkové ovládání) Tento produkt obsahuje knoflíkovou baterii. Pokud knoflíkovou baterii spolknete, může způsobit závažné poleptání vnitřních orgánů již za 2 hodiny a může způsobit i smrt.
Nové i použité baterie uchovávejte mimo dosah dětí.
Pokud nelze prostor pro baterii řádně uzavřít, přestaňte produkt používat a uložte jej mimo dosah dětí.
Pokud se domníváte, že došlo ke spolknutí baterie, nebo jejímu vniknutí do jakékoliv části těla, okamžitě vyhledejte lékařskou pomoc.
[UPOZORNĚNÍ - Nevhazujte baterii do ohně či do pece ani ji mechanicky nedrťte či neřežte, mohlo by to vést k výbuchu.]
[UPOZORNĚNÍ - Nevystavujte nepřiměřeně nízkému tlaku vzduchu ve vysoké nadmořské výšce. Mohlo by to vést k výbuchu nebo úniku hořlavé kapaliny či plynu.]

D01039

– CONTINUA –

Dette symbol skal gøre brugeren opmærksom på tilstedeværelsen af vigtige betjenings- og vedligeholdelses(service)instruktioner i brugervejledningen, der følger med apparatet.

‖FORSIGTIG - Fare for eksplosion, hvis batteriet udskiftes forkert. Udskift kun med samme eller tilsvarende type.‖
‖FORSIGTIG - Må ikke udsættes for overdreven varme, såsom solskin, brand eller lignende, der kan resultere i eksplosion eller lækage af brændbar væske eller gas under anvendelse, opbevaring eller transport.‖
ADVARSEL
Undgå at indtage batteriet, kemisk brandfare
(Fjernbetjeningen medfølger) Dette produkt indeholder et mønt-/knapcellebatteri.
Hvis mønt-/knapcellebatteriet sluges kan det forårsage alvorlige indre forbrændinger på kun 2 timer og medføre dødsfald.
Opbevar nye og brugte batterier adskilt fra børn
Hvis batterirummet ikke kan lukkes sikkert, skal du stoppe med at bruge produktet og opbevare det adskilt fra børn.
Hvis du tror, at batterier kan være blevet slugt eller placeret inde i en del af kroppen, skal du straks søge lægehjælp.
‖FORSIGTIG - Bortskaf ikke batteriet ved at smide det på et bål eller i en varm ovn, og knus ej heller batteriet mekanisk eller skær det over. Dette kan resultere i en eksplosion.‖
‖FORSIGTIG - Må ikke udsættes for ekstremt lavt lufttryk ved stor højde, der kan resultere i eksplosion eller lækage af brændbar væske eller gas.‖

Dieses Symbol soll den Benutzer auf wichtige Bedienungs- und Instandhaltungs(Wartungs)-Anweisungen in den Unterlagen des Geräts aufmerksam machen

‖VORSICHT – Explosionsgefahr, wenn die Batterie nicht ordnungsgemäß ersetzt wird. Nur mit demselben oder ähnlichem Typ ersetzen.‖
‖VORSICHT – Setzen Sie die Batterie keiner übermäßigen Hitze, wie zum Beispiel durch direktes Sonnenlicht, Feuer oder Ähnliches aus, da dies zu einer Explosion oder dem Austritt brennbarer Flüssigkeit oder Gas während der Verwendung, Lagerung oder dem Transport führen kann.‖
WARNUNG
Batterie nicht verschlucken, Verätzungsgefahr
(Die Fernbedienung bzw.) Dieses Produkt enthält eine Knopfzellenbatterie. Wenn die Knopfzellenbatterie verschluckt wird, kann sie innerhalb von nur 2 Stunden schwere innere Verletzungen verursachen und zum Tod führen.
Neue und gebrauchte Batterien von Kindern fernhalten.
Wenn das Batteriefach nicht sicher schließt, verwenden Sie das Produkt nicht mehr und halten Sie es von Kindern fern.
Wenn Sie den Verdacht haben, dass die Batterien verschluckt oder in einen Teil des Körpers platziert worden sind, suchen Sie sofort ärztliche Hilfe.

‖VORSICHT - Werfen Sie die Batterie nicht ins Feuer oder einen heißen Ofen, und zerstören Sie sie nicht mechanisch durch Zerdrücken oder Zerschneiden, da dies zu einer Explosion führen kann.‖
‖VORSICHT - Setzen Sie die Batterie keinem sehr niedrigen Luftdruck in großen Höhen aus, da dies zu einer Explosion oder dem Austritt brennbarer Flüssigkeit oder Gas führen kann.‖

See sümbol annab kasutajale märku olulise töö- ja hooldusjuhendite olemasolust seadmega kaasasolevas väljaandes.

‖HOIATUS! - Patarei vale paigaldamisel tekib plahvatusoht. Asendage ainult sama või võrdväärse tüübiga.‖
‖HOIATUS! - Ärge laske kokku puutuda lõigse kuumusega, nagu päikesepaiste, tuli vms, mis võib kasutamise, hoiustamise või transportimise ajal põhjustada plahvatuse või tuleohtliku vedeliku või gaasi lekke.‖
HOIATUS!
Ärge neelake patareid, sõuv tõsoht
(Kaasaantud kaugjuhtimispu t) Toode s sellcab nööppatareid. Nööppatarei neelamisel võib see kõigest paari tunni jooksu põhjustada tõsiseid sisemisi põletusi ja lõppeda surmaga.
Hoida tuyid ning kasutatuid patareid lastele kättesaamatus kohas.
Kui patareiesa ei sulge korralikult, lõpetage toote kasutamine ja hoidke seda lastele kättesaamatus kohas.
Patareide neelamise või keha sisse asetamise ohu korral pöörduge viivitamatult arsti poole.
‖HOIATUS! – Ärge visake akut tulle ega kuuma ahju ning ärge purustage akut mehaaniliselt ega lõigake seda; see võ ib põhjustada plahvatuse.;
‖HOIATUS! – Ärge laske puutuda kokku ülimadala õhurõhuga suurtel kõrgustel; see võib põhjustada plahvatuse või tuleohtliku vedeliku või gaasi lekke.‖

D01040

Αυτό το σύμβολο σκοπό έχει να ενημερώσει το χρήστη ότι υπάρχουν σημαντικές οδηγίες για τη λειτουργία και τη συντήρηση (σέρβις) στην τεκμηρίωση που συνοδεύει τη συσκευή

‖ΠΡΟΣΟΧΗ - Κίνδυνος ανάφλεξης από εσφαλμένη αντικατάσταση της μπαταρίας. Χρησιμοποιήστε μόνο μπατα ρία ίδιου ή ισοδύναμου τύπου.‖
‖ΠΡΟΣΟΧΗ - Να μην εκτίθεται σε υπερβολική ζέστη όπως ηλιακή ακτινοβολία, φωτιά ή παρόμοιες πηγές θερμότ ητας, τα οποία μπορεί να οδηγήσουν σε έκρηξη ή διαρροή εύφλεκτων υγρών ή αερίων κατά τη διάρκεια της χρή σης, της αποθήκευσης ή της μεταφοράς.‖
ΠΡΟΕΙΔΟΠΟΙΗΣΗ
Κίνδυνος χημικού εγκαύματος από την κατάποση της μπαταρίας
(Το παρεχόμενο τηλεχειριστήριο) Αυτό το προϊόν περιέχει μια στρογγυλή μπαταρία τύπου κουμπιού.
Σε περίπτωση κατάποσης της μπαταρίας, υπάρχει κίνδυνος να προκληθούν σοβαρά εσωτερικά εγκαύματα σε 2 μόλις ώρες, τα οποία μπορεί να είναι θανατηφόρα.
Κρατήστε τις καινούργιες και τις χρησιμοποι ημένες μπαταρίες μακριά από παιδιά.
Αν η θήκη της μπαταρίας δεν κλείνει καλά, σταματήστε να χρησιμοποιείτε το προϊόν και φυλάξτε το μακριά από παιδιά.
Αν πιστεύετε ότι υπάρχει περίπτωση να έχουν καταπιεί ή να έχουν βάλει μια μπαταρία σε κάποιο σημείο του σώματός τους, ζητήστε αμέσως ιατρική βοήθεια.
‖ΠΡΟΣΟΧΗ - Μην απορρίπτετε την μπαταρία στη φωτιά ή σε ζεστό φούρνο, ή συνθλίβετε ή κόβετε την μπαταρία μηχα νικά, καθώς μπορεί να προκληθεί έκρηξη.‖
‖ΠΡΟΣΟΧΗ - Μην εκθέτετε σε υπερβολικά χαμηλή ατμοσφαιρική πίεση σε μεγάλο υψόμετρο, γεγονός που μπορεί να οδηγήσει σε έκρηξη ή διαρροή εύφλεκτων υγρών ή αερίων.‖

Este símbolo pretende alertar al usuario de la presencia de importantes instrucciones de operación y mantenimiento (servicio) en la documentación que acompaña al aparato.

‖PRECAUCIÓN - Peligro de explosión si la pila se sustituye incorrectamente. Sustituir solo por el mismo tipo o equivalente.‖
‖PRECAUCIÓN - No exponga la batería al calor excesivo, como la luz solar, el fuego o similares, que puedan provocar una explosión o la fuga de líquidos o gases inflamables durante el uso, el almacenamiento o el transporte.‖
AVISO
No Ingerir la pila. Peligro de quemaduras químicas
(El mando a distancia suministrado con) Este producto contiene una pila de botón. Si se traga la pila de botón puede provocar quemaduras internas graves en solo 2 horas, lo que puede provocar la muerte.
Mantenga as pilas nuevas y usadas fuera del a cance de los niños.
S el compartimiento de la pila no se cerrara de forma segura, deje de usar el producto y manténgalo fuera del alcance de los niños.
S considera que las pilas podrían haberse tragado o situado dentro de cualquier parte del cuerpo, busque atención médica inmediata.
‖PRECAUCIÓN - No arroje la batería al fuego ni a un horno caliente, ni aplaste o corte mecánicamente una batería, ya que puede provocar una explosión.‖
‖PRECAUCIÓN - No la someta a una presión de aire extremadamente baja a gran altitud que pueda provocar una explosión o la fuga de líquidos o gases inflamables.‖

Ce symbole est destiné à alerter l'utilisateur de la présence d'instructions importantes d'utilisation et de maintenance (service) dans la documentation accompagnant le dispositif.

‖ATTENTION - Il existe un risque d'explosion si la batterie n'est pas correctement remplacée. Remplacer uniquement avec un type identique ou équivalent.‖
‖ATTENTION - Ne pas exposer à une chaleur excessive, issue notamment des rayons directs du soleil, du feu ou de toute autre source car cela pourrait provoquer une explosion ou une fuite de liquide inflammable ou de gaz pendant l'utilisation, le stockage ou le transport.‖
AVERTISSEMENT
Ne pas ingérer la batterie, Risque de brûlage chimique
(La télécommande est fournie avec) Ce produit contient une pile en forme de pièce de monnaie / bouton.
S cette pile bouton est avalée, elle peut provoquer en moins de 2 heures de graves brûlures internes pouvant entraîner la mort.
Conservez les piles neuves et usées hors de la portée des enfants.
S le compartiment de la batterie ne se ferme pas de manière sécurisée, cessez d'utiliser le produit et gardez-le hors de la portée des enfants.
S vous pensez que les piles ont pu être avalées ou placées à l'intérieur de n'importe quelle partie du corps, consultez immédiatement un médecin.
‖ATTENTION - Ne jamais jeter une batterie au feu ou dans un four chaud, ni la broyer mécaniquement ou la découper car cela pourrait provoquer une explosion.‖
‖ATTENTION - Ne jamais exposer à une pression atmosphérique extrêmement basse à haute altitude car cela pourrait provoquer une explosion ou une fuite de liquide ou de gaz inflammable.‖

D01041

– CONTINUA –

⚠ Questo simbolo avverte l'utente della presenza di importanti istruzioni per l'uso e la manutenzione nel materiale illustrativo allegato all'apparecchiatura.

‖ATTENZIONE - se la batteria viene sostituita in modo errato sussiste il pericolo di esplosione. Sostituire solo con lo stesso tipo o equivalente.‖
‖ATTENZIONE - Non esporre a fonti di calore eccessivo, quali luce solare diretta, fuoco o simili, in quanto ciò potrebbe provocare esplosioni o fuoriuscite di liquidi o gas infiammabili durante l'uso, lo stoccaggio o il trasporto.‖
AVVERTENZA
Non ingerire la batteria poiché sussiste il pericolo di bruciature d origine chimica
(Il telecomando in dotazione a) Questo prodotto contiene una batteria a bottone. L'eventuale ingestione della batteria a bottone potrebbe provocare gravi bruciature interne in sole 2 ore e può portare alla morte.
Tenere le batterie nuove e usate lontano dalla portata dei bambini.
Se il scomparto della batteria non viene chiuso bene, interrompere l'utilizzo del prodotto e tenerlo lontano dalla portata dei bambini.
Se si ritiene che le batterie potrebbero essere state ingerite o inserite in parti del corpo, rivolgersi immediatamente a un medico.
‖ATTENZIONE - Non gettare la batteria nel fuoco o in un forno caldo, né schiacciarla o tagliarla meccanicamente, in quanto ciò potrebbe provocare esplosioni.‖
‖ATTENZIONE - Non sottoporre a una pressione dell'aria estremamente bassa ad altitudini elevate, in quanto ciò potrebbe provocare esplosioni o fuoriuscite di liquidi o gas infiammabili.‖

⚠ Šis simbols ir paredzēts, lai brīdinātu lietotāju, ka ierīcei pievienotajā literatūrā ir svarīgi norādījumi par lietošanu un (tehnisko) apkopi.

‖UZMANĪBU! - Nepareizi nomainot bateriju, rodas sprādziena risks. Mainiet tikai pret tādu paša vai līdzvērtīga tipa bateriju.‖
‖UZMANĪBU! - Lietošanas, uzglabāšanas vai transportēšanas laikā nepakļaujiet pārmērīga karstuma, piemēram, saules staru, uguns u.tml. iedarbībai, kas var izraisīt uzliesmojošā šķidruma vai gāzes eksploziju vai noplūdi.‖
BRĪDINĀJUMS
Bateriju nedrīkst norīt. Pastāv ķīmiska apdeguma risks.
Šis produkts (komplekta tālvadības pults) satur pogveida elementa tipa bateriju. Ja šī baterija tiek norīta, jau divu stundu laikā ta var izraisīt smagus iekšējus apdegumus un nāvi.
Sargājiet jaunas un lietotas baterijas no bērniem.
Ja bateriju nodalījumu nevar stingri aizvērt, pārtrauciet produkta lietošanu un sargājiet to no bērniem.
Ja jums ir aizdomas, ka baterijas ir norītas vai ievietotas ķermeņa daļā, nekavējoties vērsieties pie ārsta.
‖UZMANĪBU! - Nemetiet akumulatoru ugunī vai karstā krāsnī, kā arī mehāniski nesagraujiet, negrieziet un nezāģējiet akumulatoru, jo tas var izraisīt eksploziju.‖
‖UZMANĪBU! - Nepakļaujiet ļoti zemam gaisa spiedienam lielā augstumā virs jūras līmeņa, kas var izraisīt eksploziju vai viegli uzliesmojoša šķidruma vai gāzes noplūdi.‖

⚠ Šiuo simboliu naudotojas informuojamas, kad su prietaisu pateiktuose dokumentuose pateikiama svarbių naudojimo ir priežiūros (techninės pr eižiūros) instrukcijų.

‖DĖMESIO - Netinkamai pakeitus maitinimo elementą, gresia sprogimo pavojus. Keiskite tik to paties arba lygiaverčio tipo maitinimo elementu.‖
‖DĖMESIO - Naudodami, laikydami arba gabendami saugokite nuo didelio karšč o, pavyzdžiu, sau ės šviesos, ugnies ir pan., galinčio sukelti sprogimą arba degiojo skysčio ar dujų nuotėkį.‖
DĖMESIO
Nenurykite maitinimo elemento, cheminio nudegimo pavojus
Šiame gam nyje (su juo pateiktame nuotolinio valdymo pulte) yra diskinis maitinimo elementas. Nurijus diskinį maitinimo elementą, vos per 2 valandas jis gali sukelti smarkius vidinius nudegimus, keliančius žūties pavoju.
Saugokite naujus ir panaudotus maitinimo elementus nuo vaikų.
Jei maitinimo elemento skyrelis netinkamai uždaro, nebenaudokite gaminio ir saugokite jį nuo vaikų.
Jei manote, kad maitinimo elementas galėjo but nurytas arba kitaip pateko į bet kokią kuno dalį, nedelsdami kreipkitės į gydytojus
‖DĖMESIO - Baterijos nemeskite į ugnį, nedėkite į karštą orkaitę, mechaniškai nesmulkinkite arba nepjaukite, nes gali kilti sprogimas.‖
‖DĖMESIO - Saugokite nuo labai žemo oro slėgio dideliame aukštyje virš jūros lygio, nes gali kilti sprogimas arba atsirasti degiojo skysčio ar dujų nuotėkis.‖

D01042

Ovaj simbol ima svrhu upozoriti korisnika na postojanje važn h uputa za uporabu i održavanje (servisiranje) u dokumentaciji koja je isporučena uz uređaj.

[OPREZ - Opasnost od eksplozije ukoliko se umetne nepravna baterija. Zamjenite bateriju samo istom ili ekvivalentnom.]
[OPREZ - Ne izlagati prekomjernoj toplini kao što je sunčeva svjetlost, vatra ili slično, jer može rezultirati eksplozijom ili istjecanjem zapaljive tekućine ili p ina tijekom upotrebe, skladištenja ili transporta.]
UPOZORENJE
Nemojte gutati bateriju, Opasnost od kem jskog sagorijevan,a
(Daljinski upravljač isporučen) Ovaj proizvod sadrži bateriju u obliku gumba/kovanice. Ukoliko se bateri a u obliku gumba/kovanice proguta, može uzrokovati ozbiljne unutarnje opekline u samo 2 sata i može dovesti do smrti
Držite nove i rabljene bater je podalje od dohvata djece.
Ako pretinac za baterije nije čvrsto zatvoren, prestanite kor stiti proizvod i držite ga podalje od dohvata djece.
Ako smatrate da je došlo do gutanja baterije ili da je ona dospjela unutar bilo kojeg dijela tijela, zatražite hitnu med cinsku pomoć.
[OPREZ - Ne odlagati baterije u vatru ili na vruće mjesto, te nemojte mehanički uništavati ili rezat bateriju, jer može rezultirati eksplozijom.]
[OPREZ - Ne izlagati vrlo niskom tlaku zraka na visokoj nadmorskoj visini jer to može rezultirati eksplozijom ili istjecanjem zapaljive tekućine ili plina.]

Ez a szimbólum arra szolgál, hogy figyelmeztesse a felhasználót a készülékhez mellékelt dokumentációban található, fontos üzemeltetési és karbantartási (szervizelési) utasításokról.

[VIGYÁZAT! - Az elem helytelen cseréje robbanásveszélyes. Csak azonos vagy egyenértékű típusra cserélje.]
[VIGYÁZAT! - Ne tegye ki túlzott hőhatásnak, például napfénynek, tűznek vagy hasonló robbanást okozó hatá soknak. Kerülje az olyan külső hatásokat, amelyek gyúlékony folyadék vagy gáz felhasználás i tárolás i szállítás közbeni szivárgásához vezethetnek.]
FIGYELMEZTETÉS!
Ne nyelje el az elemet, vegyi égés veszélye áll fenn!
A termék (mellé biztosított távirányító) gombelemmel rendelkezik. A gombelem lenyelés esetén súlyos belső égési okozhat mindössze 2 órán belül. ami halálhoz vezethet
Tartsa távol gyermekektől az új és használt elemeket.
Ha az elemtartó nem záródik biztonságosan, ne használja tovább a terméket és tartsa távol gyermekektől
Ha azt gyanítja, hogy valaki mégis lenyelt egy elemet vagy az más módon a testébe került, haladéktalanul fordu jon orvoshoz.
[VIGYÁZAT! - Ne tegye az akkumulátort tűzbe vagy forró sütőbe. Ne zúzza össze vagy vágja e gép használatával, mert az robbanáshoz vezethet.]
[VIGYÁZAT! - Ne tegye ki az akkumulátort különösen alacsony légnyomásnak nagy tengersz nt felett, magasságon, mert az robbanást vagy gyúlékony folyadék vagy gáz szivárgását okozhatja.]

Dan is-simbolu hu intenzjonat biex iwissi lill-utent dwar il-preżenza ta' istruzzjonijiet importanti dwar it-tħaddim u l-manutenzjoni (servicing) fil-letteratura li takkumpanja t-tagħmir.

[ATTENZJONI - Periklu ta' splużjoni jekk il-batterija ma tinbidilx kif suppost. Ibdel biss b'batterja tal-istess tip jew ta' tip ekwivalenti.]
[ATTENZJONI - M'għandhiex tkun esposta għal sħana eċċessiva bħax-xemx, in-nar jew affarijiet simili, li tista' tirriżulta fi splużjoni jew it-tnixxija ta' likwidu jew gass infjammabbli waqt l-użu, il-ħżin jew it-trasport.]
TWISSIJA
Titlex l-batterija. Periklu ta' ħruq Kimiku (ir-remote control formut maghha) Dan il-prodott fih batterja tat-tip coin/button cell. Jekk l-batterija coin/button cell tinbela' tista' tikkawża ħruq intern sever f'sagħtejn u tista' twassal għall-mewt
Żomm batteriji ġodda u użati 'l boghod mit-tfal
Jekk il-kompartiment tal-batterija ma jingħalqax tajjeb, tkomplix tuża l-prodott u żommu 'l boghod mit-tfal.
Jekk tahseb li l-batteriji setgħu inbelgħu jew tpoġġew fi kwalunkwe parti tal-ġisem, fittex attenzjoni medika immedjata.
[ATTENZJONI - M'għandekx tarmi l-batterja fin-nar jew 'l ġewwa minn xi ħaġa oħra, u l-batterja m'għandekx tfarrakha jew taqtagħha b'mod mekkaniku, għax tista' tikkawża tirriżulta fi splużjoni.]
[ATTENZJONI - M'għandhiex tkun soġġetta għal pressjoni tal-arja estremament baxxa f'altitudni għolja għax tista' tikkawża tirriżulta fi splużjoni jew it-tnixxija ta' likwidu jew gass infjammabbli.]

D01043

– CONTINUA –

Dit symbool is bedoeld om de gebruiker attent te maken op de aanwezigheid van belangrijke bedienings- en onderhoudsinstructies in de literatuur die bij het toestel bijgeleverd is.

[VOORZICHTIG -. Explosiegevaar als de batterij onjuist wordt vervangen. Alleen vervangen met hetzelfde type.]
[VOORZICHTIG - Stel batterijen niet bloot aan overmatige hitte zoals zonlicht, vuur en dergelijke. Dit kan leiden tot ontploffing of lekkage van ontvlambare vloeistof of gas tijdens gebruik, opslag of transport.]
WAARSCHUWING
De batterij niet inslikken, gevaar voor chemische brandwonden
(De afstandsbediening is meegeleverd) Dit product bevat een knoopcelbatterij. Als de knoopcel batterij wordt ingeslikt, kan deze binnen 2 uur ernstige interne brandwonden veroorzaken met de dood als gevolg.
Houd nieuwe en gebruikte batterijen weg van kinderen.
Als het batterijcompartiment niet goed sluit, stop dan met het product te gebruiken en houd het weg van kinderen.
Als u denkt dat batterijen ingeslikt werden of in het lichaam geplaatst werden, moet u onmiddellijk medische hulp zoeken
[VOORZICHTIG - Gooi batterijen niet weg in het vuur of in een oven met een hoge temperatuur, en verbrijzel of snijd de batterijen niet mechanisch. Dit kan leiden tot een ontploffing.]
[VOORZICHTIG - Stel batterijen niet bloot aan extreem lage luchtdruk op grote hoogte. Dit kan leiden tot ontploffing of lekkage van ontvlambare vloeistof of gas.]

Ten symbol ma na celu zwrócenie uwagi użytkownika na ważne wskazówki dotyczące obsługi lub konserwacji (serwisowania), zawarte w dokumentacji dołączonej do urządzenia.

[PRZESTROGA - Nieprawidłowa wymiana baterii grozi wybuchem. Baterię należy wymieniać wyłącznie na baterię tego samego lub równoważnego typu.]
[PRZESTROGA - Nie wystawiać na działanie nadmiernego ciepła, np.: promieni słonecznych lub ognia itp., co może doprowadzić do wybuchu lub uwolnienia łatwopalnego płynu lub gazu podczas ich użytkowania, przechowywania lub transportu.]
OSTRZEZENIE
Nie połykać baterii – ryzyko oparzenia chemicznego
(Pilot zdalnego sterowania dostarczany z) tym urządzeniem jest zasilany baterią pastylkową/guzikową.
Połknięcie baterii pastylkowej/guzikowej może w ciągu zaledwie 2 godzin spowodować poważne oparzenia wewnętrzne, które mogą prowadzić do śmierci.
Nowe i zużyte baterie należy przechowywać poza zasięgiem dzieci.
Jeżeli komora baterii się nie domyka, należy zaprzestać używania urządzenia i przechowywać go poza zasięgiem dzieci.
Jeżeli występuje podejrzenie połknięcia baterii lub umieszczenia jej w jakiejkolwiek części ciała, należy bezzwłocznie zasięgnąć porady lekarskiej.
[PRZESTROGA - Nie wrzucać akumulatora do ognia ani nagrzanego piekarnika. Nie zgniatać ani nie przecinać mechanicznie, ponieważ może to doprowadzić do jego wybuchu.]
[PRZESTROGA – Nie wystawiać na działanie ekstremalnie niskiego ciśnienia na znacznych wysokościach – może to doprowadzić do wybuchu lub uwolnienia łatwopalnego płynu lub gazu.]

Pretende-se que este símbolo alerte o utilizador para a presença de importantes instruções de operação e de manutenção (serviço) na literatura que acompanha o aparelho.

[CUIDADO - Perigo de explosão caso a bateria seja substituída de forma incorreta. Substitua apenas por outra igual ou equivalente.]
[CUIDADO - Não expor a calor excessivo, como luz solar, fogo ou algo semelhante, já que pode resultar numa explosão ou fuga de líquidos ou gases inflamáveis durante a utilização, armazenamento ou transporte.]
AVISO
Não ingerir a pilha; Perigo de Queimadura por Substâncias Químicas(O comando inclui uma pilha)
Este produto contém uma pilha tipo moeda/botão. Caso esta pilha tipo moeda/botão seja engolida, poderá provocar queimaduras internas graves em apenas 2 horas, podendo conduzir à morte.
Mantenha as pilhas novas e usadas longe das crianças.
Caso o compartimento da pilha não feche corretamente, pare de usar o produto e mantenha-o afastado das crianças.
Caso achar que uma pilha poderá ter sido engolida ou jogada em qualquer parte do corpo, procure atenção médica imediata.
[CUIDADO - Não deite a bateria no fogo ou num forno quente nem esmague ou corte mecanicamente a bateria, pois isso pode resultar em explosão.]
[CUIDADO - Não sujeitar a pressão atmosférica extremamente baixa a alta altitude, dado que pode ocorrer uma explosão ou fuga de líquidos ou gases inflamáveis.]

D01044

⚠ Acest simbol are rolul de a alerta utilizatorul de prezența unor importante instrucțiuni de operare și întreținere (servisare) în documentația care însoțește aparatul.

[ATENȚIE - Pericol de explozie dacă bateria este înlocuită incorect. Înlocuiți doar cu același tip sau unul echivalent.]
[ATENȚIE - Nu expuneți la căldură excesivă cum ar fi razele soarelui, focul sau altele asemenea, acest lucru poate duce la o explozie sau la scurgerea de lichide sau gaze inflamabile în timpul utilizării, depozitării sau transportării.]
AVERTISMENT
Nu înghiți bateria, pericol de arsuri chimice
Produsul (sau telecomanda livrată cu el) conține o baterie tip nasture. Dacă aceasta este înghițită, poate cauza arsuri interne severe, în doar 2 ore, putând conduce la deces
Nu lăsați bateriile noi sau uzate la îndemâna copiilor.
Dacă compartimentul bateriei nu se închide în siguranță, opriți utilizarea produsului și depozitați-l ferit de copii.
Dacă credeți că bateriile au fost înghițite sau plasate în orice parte a corpului, solicitați imediat asistență medicală.
[ATENȚIE - Nu aruncați acumulatorul în foc sau într-un cuptor încins sau nu supuneți acumulatorul la zdrobirea sau la tăierea în mod mecanic, acest lucru poate duce la o explozie.]
[ATENȚIE - Nu supuneți la o presiune a aerului extrem de scăzută la mare altitudine, acest lucru poate duce la o explozie sau la scurgerea de lichide sau gaze inflamabile.]

⚠ Tento symbol slúži ako upozornenie a informuje používateľa, že v sprievodnom dokumente k zariadeniu sú uvedené dôležité pokyny k prevádzke a údržbe (servisu) zariadenia.

[POZOR! - Ak sa batéria vymení nesprávne, hrozí nebezpečenstvo výbuchu. Ako náhradnú batériu používajte len rovnaký alebo ekvivalentný typ batérie.]
[POZOR! - Počas používania, skladovania a prepravy nevystavujte batériu nadmernému teplu, ako je slnečné svetlo, oheň a podobne, pretože by to mohlo viesť k jej výbuchu alebo unikaniu horľavej kvapaliny či horľavého plynu z nej.]
VAROVANIE
Batéria sa nesmie dostať do organizmu, inak hrozí nebezpečenstvo chemických popálenín.
Súčasťou produktu a diaľkového ovládania sú mincové článkové batérie. V prípade prehltnutia batérie môže prísť vnútorným popálením v priebehu 2 hodín, ktoré môžu spôsobiť smrť.
Nové aj použité batérie nesmú byť v dosahu detí.
Ak je uzatváranie priehradky na batériu poškodené, produkt sa nesmie ďalej používať a nesmie byť v dosahu detí.
Ak máte podozrenie, že dieťa batériu prehltlo alebo sa batéria iným spôsobom dostala do organizmu, okamžite vyhľadajte lekársku pomoc.
[POZOR! - Batériu nehádžte do ohňa ani do horúcej pece a nevystavujte ju mechanickému drveniu či rezaniu, pretože by to mohlo viesť k jej výbuchu.]
[POZOR! - Nevystavujte batériu extrémne nízkemu tlaku vzduchu vo vysokých nadmorských výškach, pretože by to mohlo viesť k jej výbuchu alebo unikaniu horľavej kvapaliny či horľavého plynu z nej.]

⚠ Ta simbol uporabnika opominja na navodila v zvezi z delovanjem in vzdrževanjem (servisiranjem) v literaturi, ki je priložena napravi.

[POZOR - Če baterije ne zamenjate pravilno, lahko eksplodira. Zamenjajte samo z isto, ali ekvivalentnim tipom.]
[POZOR – Ne izpostavljajte prekomerni vročini, kot je neposredna izpostavljenost soncu, ognju in podobno, ker bi to lahko povzročilo eksplozijo ali puščanje vnetljivih tekočin ali plinov med uporabo, shranjevanjem ali transportom.]
OPOZORILO
Baterije se ne sme zaužiti, obstaja nevarnost kemičnih opeklin.
(Daljinski upravljalec, ki je priložen) temu izdelku vsebuje ploščato celično baterijo. Pogoltnjena baterija lahko povzroči resne notranje opekline in v roku dveh ur lahko privede do smrtnih poškodb.
Nove in porabljene baterije hranite izven dosega otrok.
Če se predal za baterije ne zapira pravilno, izdelek prenehajte uporabljati in ga hranite izven dosega otrok.
Če sumite, da je baterija pogoltnjena ali kakor koli vdeta v notranjost telesa, nemudoma poiščite zdravniško pomoč.
[POZOR – Ne mečite baterije v ogenj ali vročo peč, prav tako baterije mehansko ne stiskajte ali režite, ker to lahko povzroči eksplozijo.]
[POZOR – Ne izpostavljajte izredno nizkemu zračnemu tlaku na visoki nadmorski višini, ker bi to lahko povzročilo eksplozijo ali uhajanje vnetljive tekočine ali plina.]

D01045

– CONTINUA –

⚠ Tämän merkin tarkoituksena on ilmoittaa käyttöjälle laitteen mukana toimitetusta tärkoistä käyttö- ja kunnossapito (huolto) ohjeista.

[HUOMIO - räjähdysvaara, jos paristo vaihdetaan väärin. Vaihda käytettyjen paristojen tilalle vain saman tai vastaavan tyypin paristoja.]
[HUOMIO - Älä altista akkua liialliselle kuumuudelle, kuten auringonpaisteelle, tulelle tai vastaavalle, joka voi aiheuttaa räjähdyksen tai saada helposti syttyvän nesteen tai kaasun vuotamaan käytön, varastoinnin tai kuljetuksen aikana.]
VAROITUS
Älä niele paristoa, sillä paristo aiheuttaa kemiallisen palovamman vaaran
Tämä tuote (sen mukana toimitettu kaukosäädin) sisältää nappipariston. Jos nappipariston niellään, se voi aiheuttaa vakavia sisäisiä palovammoja vain 2 tunnissa ja voi johtaa kuolemaan.
Pidä uudet ja käytetyt paristot poissa lasten ulottuvilta.
Jos paristolokero ei sulkeudu kunnolla, lopeta tuotteen käyttö ja pidä se poissa lasten ulottuvilta
Jos luulet, etta joku on niellyt pariston tai etta paristo on joutunut jonnekin kehon sisälle, kaanny heti laakarin puoleen.
[HUOMIO - Älä hävita akkua polttamalla tai kuumassa uunissa, äläkä murskaa tai katkaise akkua mekaanisesti. Tämä voi aiheuttaa räjähdyksen.]
[HUOMIO - Älä altista akkua korkeella esiintyvälle hyvin alhaiselle ilmanpaineelle, joka voi aiheuttaa räjähdyksen tai saada helposti syttyvän nesteen tai kaasun vuotamaan.]

⚠ Denna symbol är avsedd att göra användaren uppmärksam på att det finns viktiga bruks- och underhållsanvisningar i den litteratur som levereradeas med apparaten.

[IAKTTA FÖRSIKTIGHET – om batteriet ersätts med fel batterityp finns risk för explosion. Ersätt endast med samma eller likvärdig typ.]
[IAKTTA FÖRSIKTIGHET – Utsätt inte för stark hetta såsom solsken, eld eller liknande. Det kan orsaka explosion eller läckage av brandfarlig vätska el er gas under anvarening, förvaring eller transport.]
VARNING
Svälje, batteriet, då det finns risk för kemiska brännskador
Fjärrkontrollen som levereras med denna produkt innehåller ett knappcellsbatteri.
Om ett knappcellsbatteri svälja, kan det på endast 2 timmar orsaka allvartiga invärtes brännskador och även loca till dödsfall.
Håll nya och använda batterier borta från barn
Om inte batterifacket stängs ordentligt bor produkten inte anvandas. Den bor också hållas borta från barn
Uppsök läkare omedelbart om du misstänker att batterier har svalts eller placerats inuti någon del av kroppen.
[IAKTTA FÖRSIKTIGHET - Kasta inte batterier i eld eller en varm ugn, och krossa eller klyv inte batterier. Det kan orsaka explosion.]
[IAKTTA FÖRSIKTIGHET - Utsätt inte för extremt lågt lufttryck på hög höjd. Det kan orsaka explosion eller läckage av brandfarlig vätska eller gas.]

⚠ Þessu tákni er ætlað að láta notandann vita af nærveru mikilvægra notkunar- og viðhalds- (þjónustu-) leiðbeiningar í skjölunum sem fylgja heimilistækinu.

[VARÚÐ - Hætta á sprengingu ef rafhlaðan er endurnýjuð á rangan hátt. Endurnýjaðu aðeins með sömu eða jafngildri tegund.]
[VARÚÐ - Forðist mikinn hita, eins og sólskin, eld og þess háttar, sem getur va dið sprengingu eða leka á eldfimum vökva eða gasi á meðan á notkun, geymsu eða flutningi stendur.]
VIÐVÖRUN
Ekki borða rafhlöðuna, hætta á ofnabruna. Þessi vara
(og fjarstýringin sem fylgir henni) inniheldur hnapparafhlöðu. Ef hnapparafhlaðan er gleypt getur það valdið alvarlegum innvortis bruna á aðeins 2 klukkustundum og getur lo tt til dauða.
Haltu nýjum og notuðum rafhlöðum frá bornum.
Ef rafhlöðuhólfið lokast ekki tryggileça skaltu hætta að nota vöruna og halda henni frá bornum.
Ef þú heldur að rafhlöður hafi verið gleyptar eða komið fyrir einhvernsstaðar innan likamans skaltu samstundis leita læknisaðstoðar
[VARÚÐ - Fargið ekki rafhlöðunni í eld eða heitan ofn, kremjið heldur ekki né skerið rafhlöðuna í vél, það getur valdið sprengingu.]
[VARÚÐ - Má ekki verða fyrir mjög lágum loftþrýstingi í mikilli hæð sem getur va dið sprengingu eða leka á eldfimum vökva eða gasi.]

D01046

⚠ Dette symbolet skal gjøre brukeren klar over tilstedeværelsen av viktige drifts- og vedlikeholdsanvisninger (serviceanvisninger) i litteraturen som følger med apparatet.

『FORSIKTIG - Eksplosjonsfare hvis batteriet skiftes ut feil. Skal bare skiftes ut med samme eller tilsvarende type.』
『FORSIKTIG - Må ikke utsettes for overdreven varme som sollys, åpen flamme eller lignende, som kan resultere i eksplosjon eller lekkasje av brennbar væske eller gass under bruk, lagring eller transport.』
ADVARSEL
Batteriet må ikke svelges, kjemisk brannfare
(Fjernkontrollen som leveres med) dette produktet inneholder et knappcellebatteri. Hvis knappcellebatteriet svelges, kan det medføre alvorlig indre forbrenning på bare to timer, og kan medføre død.
Nye og brukte batterier skal oppbevares utilgjengelig for barn.
Hvis batterirommet ikke lukkes riktig, må du slutte å bruke batteriet og holde det unna barn.
Hvis du tror batteriene kan ha blitt svelget eller endt opp i en kroppsdel, må du oppsøke lege umiddelbart.
『FORSIKTIG - Ikke kast batteriet i åpen flamme eller i en varm ovn, eller utføre mekanisk knusing eller skjæring av et batteri, noe som kan føre til eksplosjon.』
『FORSIKTIG - Må ikke utsettes for ekstremt lavt lufttrykk ved store høyder, noe som kan føre til eksplosjon eller lekkasje av brennbar væske eller gass.』

⚠ Tá an tsiombail seo beartaithe lena chur in iúl don úsáideoir gurb ann do threoracha tábhachtacha oibriúcháin agus cothabhála (seirbhísithe) san ábhar léithecireachta a ghabhann leis an bhfearas.

『RABHADH - Beidh baol pléascha ann má athsholáthraitear an cadhnra go micheart. Ná hathsholáthair an cadhnra ach leis an gcineál cadhnra céanna nó lena chomhionann.』
『RABHADH - Ná fágtar gan chosaint ar theocht iomarcach, amhail, solas na gréine, tine nó a le théid, mar go bhf éadfadh sé a bheith ina chúis le pléascadh nó sceitheadh leachta nó gáis inadhainte agus é a úsáid, á stóráil nó á iompar.』
RABHADH
Ná hith an cadhnra. Beidh baol dó che mídigh ann
Tá cadhnra cnapchille (sa tálrge seo/sa chianrialtán a tháinig leis an tálrge seo). Má shlogtar an cadhnra cnapchille, féadfaidh sé bheith ina chúis le dónna inmheánacha tromchúiseacha agus le bás taobh istigh de 2 uair an chloig.
Coinnigh cadhnraí nua agus úsáidte araon amach ó leanaí.
Mura ndónann an urrann chadhnra go daingean, eirigh as ar tálrge a usáid agus coinnigh amach ó leanaí é.
Má cheapann tú gur slogadh cadhnraí nó gur cuireach isteach sa chorp iad ar bhealach ar bith, cuir tios ar dhochtúir láithreach bonn.
『RABHADH - Ná diúscraitear an ceallra i dtine ná in cigheann te agus ná céantar an ceallra a bhrú ná a ghearradh go meicniúil mar go bhféadfach sé a bheith ina chúis le pléascadh.』
『RABHADH - Ná fágtar an ceallra faoi bhrú aeir ri-iseal ag airde ard mar go bhféadfadh sé a bheith ina chúis le plé ascadh nó sceitheadh leachta nó gáis inadhainte.』

⚠ Dést Symbol soll de Benotzer op wichteg Bedienungs- a Maintenanceuweisungen an den Ennerlage vum Apparat opmerksam maachen.

『OPPASSEN – Explosiounsgefor, wann d'Batterie net uerdnungsgemëiss ersat gëtt. Nemme mat deem selwechten oder ähnlechen Typ ersetzen.』
『OPPASSEN - Net exzessiver Hëtzt aussetzen ewéi Sonn, Feier oder Änlechem, dat kann zu enger Explosioun oder dem Auslafe vu brennbarer Flëssegkeet oder Gas wärend dem Benotzen, Lageren oder Transport féieren.』
WARNUNG
D'Batterie net verschlécken, Verätzungsgefor
(D'Te ecommande bzw.) Dést Produkt enthält eng Knappzellebatterie. Wann d'Knappzellebatterie verschléckt gëtt, ks se camtent nëmmen 2 Stonne schwéier ënner Verbrennunge verursaachen an zum Doud féieren.
Nei a gebraucht Batterië vu Kanner ewechhalen
Wann d'Batteriefach net sécher schléisst, verwennt d'Produkt net méi an baalt et vu Kanner ewech.
Wann Dir de Verdacht hutt, dat d Batterië verschléckt oder an engem Deel vum Kierper placéiert gi ann, gitt direkt bei den Dokter.
『OPPASSEN - Haalt eng Batterie net an d'Feier oder an e waarmen Uewen, oder zerquëtscht oder zerschneit net mechanesch eng Batterie, dat kann zu enger Explosioun féieren.』
『OPPASSEN - Net engem extreem niddrege Loftdrock op groussen Héichten aussetzen, dëst kéint zu enger Explosioun oder der Fuite vu brennbarer Flëssegkeet oder Gas féieren.』

D01047

Supplemento

– CONTINUA –

■ Precauzioni per la sostituzione della batteria a bottone (chiave di accesso)

⚠ This mark is a safety/warning mark.

Do not ingest battery.
Chemical Burn Hazard
This product contains a coin / button cell battery.
If the coin / button cell battery is swallowed, it can cause severe internal burns in just 2 hours and can lead to death.
Keep new and used batteries away from children.
If the battery compartment does not close securely, stop using the product and keep it away from children.
If you think batteries might have been swallowed or placed inside any part of the body, seek immediate medical attention.

CAUTION
Risk of explosion if the battery is replaced by an incorrect type.
Replace battery with the same type.

CAUTION
Risk of explosion or the leakage of flammable liquid or gas.

Do not use in /store in /bring into environment of extremely high temperature or extremely low pressure due to the very high altitude.
Do not attempt to burn, crush, or cut used battery.

⚠ Tämä merkki on turvallisuus/varoitusmerkki.

Älä nielaise paristoa.
Syövyttävää!
Tuote sisältää nappiparistoa.
Jos nappiparisto joutuu nieluun, voi se aiheuttaa vakavia sisäisiä palovammoja kahden tunnin kuluessa ja aiheuttaa kuoleman.
Pidä uudet ja käytetyt paristot poissa lasten ulottuvilta.
Jos paristolokero ei sulkeudu kunnolla, lopeta tuotteen käyttö ja pidä se poissa lasten ulottuvilta.
Hakeudu välittömästi lääkärin hoitoon, jos epäilet, että paristoja on joutunut jonkun nieluun tai muun kehonosan sisään.

VARO
Vääräntyyppinen paristo voi räjähtää.
Vaihda aina paristo samantyyppiseen.

VARO
Räjähdyksen ta syttyvien nesteiden tai kaasujen vuodon riski.

Älä käytä/säilytä tuotetta olosuhteissa, jossa se altistuu hyvin korkealle lämpötilalle tai paineelle tai suurten korkeuksien voimakkaalle alipaineelle.
Älä yritä polttaa, murskata tai leikata käytettyjä paristoja.

D00842

⚠ Dit is een veiligheids-/waarschuwingsteken.

Slik de batterij niet in.
Gevaar voor chemische brandwonden
Dit product bevat een knoopcelbatterij.
Bij inslikken kan de knoopcelbatterij binnen slechts 2 uur ernstige inwendige brandwonden veroorzaken, wat de dood tot gevolg kan hebben.
Houc nieuwe en gebruikte batterijen buiten het bereik van kinderen.
Stop met het gebruik van het product als het batterijvak niet goed sluit en houd het product buiten het bereik van kinderen.
Raadpleeg onmiddellijk een arts als u vermoedt dat een batterij is ingesl kt of in het lichaam is gestopt.

WAARSCHUWING
Er bestaat explosiegevaar als u de batterij vervangt door ce verkeerde soort batterij.
Vervang ce batterij door dezelfde soort batterij.

WAARSCHUWING
Explosiegevaar of gevaar voor lekken van brandbare vloeistof of brandbaar gas.

Niet gebruiken in/bewaren in/brengen naar een omgeving met extreem hoge temperatuur of extreem lage druk door zeer grote hoogte.
Verbrand en verpletter de gebruikte batterij niet en sn jd deze niet open.

⚠ Ce marquage est un marquage de sécurité/d'avertissement.

Ne pas ingérer la pile.
Risque de brûlure chimique
Ce produit contient une pile bouton.
Si la pile bouton est avalée, elle peut provoquer de graves brûlures internes en seulement 2 heures et entraîner la mort.
Gardez les piles neuves et usagées hors de la portée des enfants.
Si le compartiment de pile ne se ferme pas correctement, arrêtez d'utiliser le produit et gardez-le à l'écart des enfants.
Si vous croyez que des piles ont été avalées ou placées dans n'importe quelle partie du corps, consultez immédiatement un médecin.

MISE EN GARDE
Risque d'explosion si la pile est remplacee par un type incorrect.
Remplacez la pile par le même type.

MISE EN GARDE
Risque d'explosion ou de fuite de liquide ou de gaz inflammable.

Ne pas utiliser / stocker / mettre dans un environnement de température extrêmement élevée ou de pression extrêmement basse en raison de l'altitude très élevée. N'essayez pas de brûler, écraser ou couper la pile usagée.

D00843

⚠ Denna etikett är en säkerhets-/varningsetikett.

Svälj inte batteriet (eller stoppa det i munnen).
Risk för kemisk brännskada
Denna produkt innehåller ett mynt-/knappbatteri.
Om mynt-/knappbatteriet sväljs ned kan det på bara 2 timmar orsaka allvarliga inre brännskador och kan leda till dödsfall.
Förvara nya och använda batterier utom räckhåll för barn.
Om batterifacket inte kan stängas säkert, sluta använda produkten och håll den borta från barn.
Om du tror att batterier har svalts ner eller kommit in i någon del av kroppen, sök omedelbart medicinsk hjälp.

OBSERVERA!
Explosionsrisk föreligger om batterie: ersätts med en felaktig typ.
Ersätt batteriet med ett batteri av samma typ.

OBSERVERA!
Risk för explosion eller läckage av brandfarlig vätska eller gas.

Använd inte i/förvara inte i/för inte omedelbar närhet av extremt hög temperatur eller extremt lågt tryck beroende på mycket hög höjd.
Försök inte bränna, krossa eller skära sönder ett använt batteri.

⚠ Dette mærke er et sikkerheds-/ advarselsmærke.

Indsæt ikke batteri.
Kemisk forbrændingsfare
Dette produkt indeholder et mønt-/knapcellebatteri.
Hvis mønt-/knapcellebatteriet sluges, kan det forårsage alvorlige indre forbrændinger på kun 2 timer og kan føre til døden.
Hold nye og brugte batterier væk fra børn.
Hvis batterirummet ikke lukker sikkert, skal du holde op med at bruge produktet og holde det væk fra børn.
Hvis du tror, at batterier kan være blevet slugt eller være blevet placeret i nogen del af kroppen, skal du straks søge lægehjælp.

ADVARSEL
Fare for eksplosion, hvis batteriet udskiftes med en forkert type.
Udskift batteri med samme type.

ADVARSEL
Risiko for eksplosion eller lækage af brandfarlig væske eller gas.

Må ikke anvendes i/opbevares i/indbringes i omgivelser med ekstremt høj temperatur eller ekstremt lavt tryk på grund af den meget høje højde.
Forsøg ikke at brænde, knuse eller skære brugt batteri.

D00844

⚠ Dieses Zeichen ist ein Sicherhe ts-/Warnzeichen.

Nehmen Sie keine Batterien zu sich.
Chemische Verbrennungsgefahr
Dieses Produkt enthält eine Knopfzellenbatterie.
Wird die Knopfzellenbatterie verschluckt, kann sie innerhalb von nur 2 Stunden schwere innere Verbrennungen verursachen und zum Tode führen.
Halten Sie neue und gebrauchte Batterien von Kindern fern.
Wenn das Batteriefach nicht sicher schließt, stellen Sie die Verwendung des Geräts ein und halten Sie es von Kindern fern.
Wenn Sie der Meinung sind, dass Batterien verschluckt oder in irgendeinen Te l des Körpers platziert wurden, suchen S e sofort einen Arzt auf.

WARNUNG
Explosionsgefahr, wenn die Batter e durch einen falschen Typ ersetzt wird.
Ersetzen Sie die Batterie durch den gleichen Typ.

WARNUNG
Gefahr von Explos on oder Austreten von brennbaren Flüssigkeiten oder Gasen.

Verwenden/lagern/bringen Sie das Gerät nicht in Umgebungen mit extrem hoher Temperatur oder extrem niedrigem Druck aufgrund von sehr großer Höhe.
Versuchen Sie nicht, verbrauchte Batterien zu verbrennen, zu zerquetschen oder zu zerschneiden.

⚠ Σήμα για την ασφάλεια/προειδοποιητικό σήμα.

Μην καταπίνετε την μπαταρία.
Κίνδυνος χημικών εγκαύματος
Αυτό το προϊόν περιέχει επίπεδη μπαταρία.
Σε περίπτωση κατάποσης της επίπεδης μπαταρίας μπορούν να προκληθούν σοβαρά εσωτερικά εγκαύματα σε διάστημα μόλις 2 ωρών και να επέλθει θάνατος.
Φυλάσσετε τις καινούριες και τις χρησιμοποιημένες μπαταρίες μακριά από τα παιδιά.
Εάν η θήκη της μπαταρίας δεν κλείνει καλά, σταματήστε να χρησιμοποιείτε το προϊόν και φυλάξτε το μακριά από τα παιδιά.
Εάν πιστεύετε ότι υπάρχει περίπτωση να έχει γίνει κατάποση μπαταρίας ή εισχώρησή της σε κάποιο μέρος του σώματος, ζητήστε αμέσως ιατρική συμβουλή.

ΠΡΟΣΟΧΗ
Υπάρχει κίνδυνος έκρηξης εάν τοποθετηθεί λάθος τύπος μπαταρίας.
Αντικαταστήστε την μπαταρία με την ίδιο τύπο μπαταρίας

ΠΡΟΣΟΧΗ
Υπάρχει κίνδυνος έκρηξης ή διαρροής εύφλεκτου υγρού ή αερίου.

Μην χρησιμοποιείτε/αποθηκεύετε/μεταφέρετε την μπαταρία σε περιβάλλον με υπερβολικά υψηλή θερμοκρασία ή υπερβολικά χαμηλή πίεση που οφείλεται σε πολύ υψηλό υψόμετρο. Μην επιχειρήσετε να κάψετε, να συνθλίψετε ή να κόψετε την χρησιμοποιημένη μπαταρία.

D00845

⚠ Questo simbolo è un simbolo d sicurezza / avvertenza.

Non ingerire la batteria.
Pericolo di ustione chimica
Il prodotto contiene una batteria a cella a moneta / bottone.
Se la batteria a cella a moneta / bottone viene inghiottita può causare delle gravi ustion interne in sole due ore e provocare il decesso.
Tenere le batterie nuove e quelle usate fuori dalla portata dei bambini.
Se il vano batterie non si chiude in modo sicuro, smettere di usare il prodotto e tenerlo fuori dalla portata dei bambini.
Se si ritiene che delle batterie possano essere state inghiottite o essere state introdotte all'interno d qualsivoglia parte del corpo consultare immediatamente un medico.

ATTENZIONE
Se la batteria è sostituita con una di tipo scorretto c'è rischio che esploca.
Sostituire la batteria con una del medesimo tipo.

ATTENZIONE
Rischio di esplosione o di perdita di liquidi o gas infiammabili.

Non usare / custodire / mettere in ambienti con temperature estremamente alte o una pressione estremamente bassa dovuta a una notevole alt tudine.
Non cercare di bruciare, frantumare o tagliare delle batterie usate.

⚠ Esta marca es una marca de seguridad/advertencia.

No ingiera la pila.
Riesgo de Quemadura Química
Este producto contiene una pila tipo moneda/botón.
Si la pila de moneda/botón se traga, puede provocar quemaduras internas graves en solo 2 horas y puede causar la muerte.
Mantenga las pilas nuevas y las usadas lejos de los niños.
Si el compartimiento de la pila no se c erra de forma segura, deje de usar el producto y manténgalo alejado de los niños.
Si cree que las pilas pueden haberse tragado o colocado dentro de cualquier parte del cuerpo, busque atención médica inmediata.

PRECAUCIÓN
Riesgo de explosión si la bateria es reemplazada por una de tipo incorrecto.
Reemplace la batería con una del mismo tipo.

PRECAUCIÓN
Riesgo de explosión o fuga de líquido o gas inflamables.

No use/almacene/lleve a un entorno de temperatura extremadamente alta o extremadamente baja, debido a la gran altitud.
No intente quemar, aplastar o cortar la batería usada.

D00846

⚠ Esta marca é uma marca de segurança/alerta.

Não ingerir a pilha.
Perigo de queimaduras químicas
Este produto contém uma pilha de tipo moeda/botão.
Se a pilha de moeda/botão for engolida, pode causar que macuras internas graves em apenas 2 horas e conduzir à morte.
Mantenha as pilhas novas e usadas longe das crianças.
Se o compartimento da pilha não se fechar de forma segura, pare de usar o produto e mantenha-o afastado das crianças.
Se achar que as pilhas podem ter sido engolidas ou colocadas dentro de qualquer parte do corpo, procure imediatamente um médico.

CUIDADO
Risco de explosão se a pilha for substituída por um tipo incorreto.
Substitua a pilha pelo mesmo tipo.

CUIDADO
Risco de explosão ou de vazamento de líquido ou gas inflamável.

Não use/armazene/coloque num ambiente com temperaturas extremamente altas ou pressões extremamente baixas devido a altitude elevada.
Não tente queimar, esmagar ou cortar a pilha usada.

⚠ Din il-marka hija marka ta' sigurtà/avviż.

Tiblax il-batterija.
Periklu ta' ħruq kimiku
Dan il-prodott fih batterija ċatta qisha buttuna żgħira.
Jekk din il-batterija ċatta tinbelha, tista' tikkawża ħruq intern sever f'temm sagħtejn u tista' twassal għall-mewt.
Żomm il-batteriji godda u użjena 'l bogħod minn fejn jistgħu jiftaħuhom it-tfal.
Jekk il-kompartiment tal-batterija ma jistax jingħalaq b'mod sigur, tużax aktar l-prodott u żommu 'l bogħod minn fejn jistgħu jiftaħuh it-tfal.
Jekk ikollok xi suspett li l-batteriji nbelgħu jew ġew imdeffsa f'xi parti tal-ġisem, fittex għajnuna medika minnufih.

ATTENZJONI
Riskju ta' splużjoni jekk il-batterija jekk il-batterija tinbidel ma' waħda tat-tip skorrett.
Il-batterija għandha tinbidel ma' waħda tal-istess tip.

ATTENZJONI
Riskju ta' splużjoni jew ħruġ ta' likwidu jew gass fjammabbli.

Tużax/taħżinx /tambjent b'temperatura għolja ħafna jew pressjoni estremament baxxa minħabba f'altitudni għolja ħafna.
Tipprovax taħraq, tgħaffeġ jew taqta' l-batterija ħażina.

D00847

– CONTINUA –

⚠ See tähis on ohutus-/hoiatustähis.

Ärge neelake patareid alla.
Keemilise põletuse oht
See toode sisaldab kella-/nööppatareid.
Allaneelamisel võib kella-/nööppatarei juba kahe tunniga põhjustada raskeid sisemisi põletusi ning viia surmani.
Hoidke uusi ja kasutatud patareisid lastele kättesaamatus kohas.
Kui patareipesa ei sulgu kindlalt, lõpetage toote kasutamine ja paigutage see lastele kättesaamatusse kohta.
Kui kahtlustate patareice allaneelamist või kehasse sattumist, pöörduge viivitamata arsti poole.

ETTEVAATUST!
Patarei asendamine vale tüüpi patareiga põhjustab plahvatusohtu.
Asendage patarei sama tüüpi patareiga.

ETTEVAATUST!
Plahvatuse või tuleohtliku vedeliku või gaasi lekkimise oht.

Ärge kasutage/hoidke toodet keskkonnas ega viige keskkonda, kus on äärmiselt kõrge temperatuur või väga suurest kõrgusest tingitud äärmiselt madal õhurõhk.
Ärge üritage kasutatud patareid põletada, purustada ega lõigata.

⚠ Ez egy biztonsági/figyelmeztető jelzés.

Ne nyelje le az elemeket.
Vegyi égés veszély
Ez a termék gombelemeket tartalmaz.
Ha lenyeli a gombelemeket, akkor alig 2 órán belül halálos következményű, komoly égést szenvedhet.
Az új és lemerült elemeket gyermekektől tartsa távol.
Ha az elemrekesz nem zár biztonságosan, akkor ne használja tovább a terméket és gyermekektől tartsa távol.
Ha úgy gondolja, hogy az elemeket lenyelték vagy más testrészbe dugták, akkor azonnal hívja fel a háziorvosát.

VIGYÁZAT
Robbanásveszély áll fenn, ha nem megfelelő típusúra cseréli ki az elemet.
Az elemet mindig azonos típusúra cserélje.

VIGYÁZAT
Robbanásveszély, illetve éghető folyadék-, vagy gázszivárgás-veszély áll fenn.

Ne használja, tárolja vagy vigye nagyon magas hőmérsékletű vagy nagy magasságok miatt nagyon alacsony nyomású környezetbe.
A lemerült elemeket ne próbálja meg eléget ni, szétt rni vagy felvágni.

D00848

⚠ Táto značka je bezpečnostná značka/značka upozornenia.

Batériu nekonzumujte.
Nebezpečenstvo chemického popálenia
Tento výrobok obsahuje mincovú/gombíkovú článkovú batériu.
Ak dôjde k požitiu mincovej/gombíkovej článkovej batérie, v priebehu len 2 hodín môže dôjsť k vážnym vnútorným popáleninám a k smrti.
Nové a použité batérie uchovávajte mimo dosahu detí.
Ak priehradku na batérie nemožno bezpečne uzavrieť, prestaňte výrobok používať a uschovajte ho mimo dosahu detí.
Ak si myslíte, že došlo k požitiu batérií alebo k ich vloženiu do ktorejkoľvek časti tela, okamžite vyhľadajte zdravotnícku pomoc.

UPOZORNENIE
Ak batériu vymeníte za nesprávny typ, môže dôjsť k výbuchu.
Batériu nahraďte rovnakým typom.

UPOZORNENIE
Riziko výbuchu alebo unikania horľavej kvapaliny alebo plynu.

Nepoužívajte/neskladujte/neprinášajte do prostredia s extrémne vysokou teplotou alebo extrémne nízkym tlakom vo veľmi vysokej nadmorskej výške.
Použitú batériu sa nepokúšajte spaľovať, drviť ani prerezať.

⚠ Tato značka je bezpečnostní varovnou značkou.

Baterii nepolykejte.
Nebezpečí poleptání žíravinou.
Tento výrobek obsahuje knoflíkovou elektrickou baterii.
Pokud byste knoflíkovou elektrickou baterii spolkli, může to i jen do 2 hodin způsobit těžké vnitřní poleptání a vést to až k úmrtí.
Nové i použité baterie držte mimo dosah dětí.
Pokud by schránka baterie nebyla bezpečně uzavřena, pak takový výrobek přestaňte používat a držte jej mimo dosah dětí.
Pokud byste si mysleli, že mohlo dojít ke spolknutí baterie nebo k jejímu umístění do nějaké části těla, vyhledejte okamžitou lékařskou pomoc.

UPOZORNĚNÍ
Pokud by byla baterie vyměněna za nesprávný typ, hrozí riziko exploze.
Baterii vyměňujte za stejný typ.

UPOZORNĚNÍ
Hrozí exploze nebo únik hořlavých kapalin nebo plynů.

V prostředí s extrémně vysokou teplotou nebo extrémně nízkým tlakem kvůli hodně vysoké nadmořské výšce to nepoužívejte, neskladujte to v něm, ani to do něj nepřinášejte. Baterii se nepokoušejte spálit, rozbít nebo rozřezat.

D00849

⚠ Ta oznaka je varnostna/opozorilna oznaka.

Baterij ne zaužijte.
Nevarnost kemičnih opeklin.
Ta izdelek vsebuje baterijo v obliki kovanca / gumbasto celico.
V primeru zaužitja baterije v obliki kovanca / gumbaste celice, le ta lahko povzroči resne notranje opekline v samo 2 urah in celo smrt.
Nove in uporabljene baterije hranite izven dosega otrok.
Če razdelka za baterijo ne morete zaprete, prenehajte uporabljati izdelek in ga hranite izven dosega otrok.
Če mislite, da je bila baterija zaužita ali pa se nahaja v notranjosti kateregakoli dela telesa, nemudoma poiščite zdravniško pomoč.

POZOR
Če baterijo zamenjate z nepravilno vrsto baterije, obstaja tveganje eksplozije.
Baterijo zamenjajte z njej enako baterijo.

POZOR
Tveganje eksplozije ali uhajanja gorljive tekočine ali plina.

Ne uporabljajte / skladišč te / hranite baterije v okolju z izredno visoko temperaturo ali z izredno nizkim tlakom zaradi visoke nadmorske višine.
Uporabljene baterije ne poskušajte zažgati, zdrobiti ali rezati.

⚠ Šis ženklas – tai saugos / įspėjamasis ženklas.

Neprarykite elemento.
Cheminio nudegimo pavojus
Šiame gaminyje yra monetos / sagos formos elementas.
Pranjus monetos / sagos formos elementą, vos per 2 valandas galima patirti sunkių vidinių nudegimų ir mirti.
Naujus ir naudotus elementus laikykite vaikams nepasiekiamoje vietoje.
Jei elementų skyrius tvirtai neužsidaro, nenaudokite gaminio ir laikykite jį vaikams nepasiekiamoje vietoje.
Jei manote, kad elementa galėjo būti praryti arba įkišti į bet kurią kūno dalį, nedelsdami kreipkitės į medicinos įstaigą.

DĖMESIO
Elementą pakeitus netinkamo tipo gaminiu kyla sprogimo pavojus.
Elementą pakeiskite tokio paties tipo gaminiu.

DĖMESIO
Sprogimo arba degaus skysčio ar dujų nuotėkio pavojus.

Nenaudokite / nelaikykite / neatneškite į itin aukštos temperatūros aplinką ar aplinką, kurioje slėgis itin žemas dėl labai didelio aukščio.
Neměginkite naudotą elementą deginti, traiškyti ar pjaustyti.

D00850

⚠ Šī ir drošības/brīdinājuma atzīme.

Nenorijiet akumulatoru.
Ķīmiska apdeguma risks
Šis produkts satur monētas/pogas elementa akumulatoru.
Monētas/pogas elementa akumulatora norīšanas gadījumā tas var izraisīt nopietnus iekšējus apdegumus 2 stundu laikā un, iespējams, nāvi.
Jaunus un lietotus akumulatorus sargājiet no bērniem.
Ja akumulatora nodalījumu nevar stingri aizvērt, pārtrauciet produkta lietošanu un sargājiet to no bērniem.
Ja domājat, ka akumulators ir norīts vai ievietots kādā ķermeņa atverē, nekavējoties nepieciešama medicīniska palīdzība.

UZMANĪBU
Ievietojot nepareiza veida akumulatoru, pastāv sprādziena risks.
Nomainiet tikai ar tāda paša veida akumulatoriem.

UZMANĪBU
Sprādziena vai uzliesmojoša šķidruma vai gāzes noplūdes risks.

Nelietojiet/neglabājiet/neienesiet vidē, kurā ir ļoti augsta temperatūra vai ārkārtīg zems spiediens (ļoti I ela augstuma ietekmē.
Izlietoto akumulatoru neměginiet dedzināt, sasmalcināt vai sagriezt.

⚠ Niniejszy znak jest znakiem bezpieczeństwa/ostrzeżenia.

Nie wolno połykać baterii.
Istnieje zagrożenie poparzeniem chemicznym.
Produkt ten zawiera baterię typu guzikowego.
W przypadku połknięcia może ona spowodować poważne poparzenia wewnętrzne w ciągu zaledwie 2 godzin i doprowadzić do śmierci.
Nowe i zużyte baterie należy przechowywać z dala od dzieci.
Jeśli komora baterii nie zamyka się prawidłowo, należy zaprzestać używania produktu i przechowywać go z dala od dzieci.
Jeśli istnieje prawdopodobieństwo, że bateria została połknięta albo znalazła się w inny sposób wewnątrz ciała, należy natychmiast zgłosić się do lekarza.

UWAGA
W przypadku wymiany baterii na baterię nieprawidłowego typu istnieje zagrożenie wybuchem. Wymieniać wyłącznie na baterię takiego samego typu.

UWAGA
Zagrożenie wybuchem lub wyciekiem łatwopalnej cieczy lub gazu.

Nie stosować, nie przechowywać ani nie wprowadzać do środowiska o skrajnie wysokiej temperaturze lub skrajnie niskim ciśnieniu związanym z bardzo dużą wysokością nad poziomem morza. Nie próbować palić, miażdżyć ani ciąć bateri .

D00851

⚠ Þetta merki er öryggis-/viðvörunarmerki.

Gleypið ekki rafhlöðuna.
Hætta á efnabruna
Þessi vara inniheldur flata rafhlöðu.
Ef rafhlaðan er gleypt getur það valdið alvarlegum innvortis brunasárum á innan við 2 klukkutímum, sem getur leitt til dauða.
Geymið nýjar og notaðar rafhlöður þar sem börn ná ekki til.
Ef rafhlöðuhólfið lokast ekki örugglega, skal hætta notkun vörunnar og geyma hana þar sem börn ná ekki til.
Ef grunur leikur á að rafhlöður hafi verið gleyptar eða settar inn í eitthvert líkamsop, skal leita læknishjálpar tafarlaust.

VARÚÐ
Hætta á sprengingu ef rafhlöðunni er skipt út fyrir ranga gerð.
Notið sömu gerð af rafhlöðu þegar skipt er um hana.

VARÚÐ
Hætta á sprengingu eða leka á eldfimum vökva eða gasi.

Má ekki nota/geyma/flytja í umhverfi þar sem er afar hár hiti eða afar lágur loftþrýstingur vegna mikillar hæðar yfir sjávarmáli.
Ekki má reyna að brenna, kremja eða skera í notaða rafhlöðu.

⚠ Dette merket er sikkerhets-/advarselsmerke.

Du må ikke spise batterier.
Fare for kjemisk forbrenning
Dette produktet inneholder et cellebatteri.
Hvis cellebatteriet svelges, kan det forårsake alvorlige interne forbrenninger bare på 2 timer, og kan føre til døden.
Hold nye og brukte batterier utenfor barnas rekkevidde.
Hvis batterirommet ikke lukkes riktig, stopp bruken av produktet og hold det på avstand fra barn.
Hvis du har mistanke om at batteriene er blitt svelget eller kommet inn i kroppen, oppsøk lege umiddelbart.

FORSIKTIG!
Fare for eksplosjon hvis batteriet byttes ut med et feil batteri.
Skift ut batteriet med ett av samme type.

FORSIKTIG!
Fare for eksplosjon eller lekkasje av antennelig væske eller gass.

Bruk ikke/oppbevar ikke under ekstrem temperatur eller ekstremt trykk på grunn av betraktelig høyde over havet.
Forsøk ikke å brenne, knuse eller kappe batteriet.

D00852

⚠ Този знак представлява знак за безопасност/предупреждение.

Не поглъщайте батерията.
Опасност от изгаряне на химикали
Този продукт съдържа кръгла плоска батерия.
Ако кръглата плоска батерия е погълната, тя може да причини тежки вътрешни изгаряния само за 2 часа и може да доведе до смърт.
Пазете новите и използвани батерии далеч от деца.
Ако отделението за батериите не се затваря добре, спрете да използвате продукта и го дръжте далеч от деца.
Ако смятате, че батериите биха могли да бъдат погълнати или поставени в някоя част на тялото, потърсете незабавно медицинска помощ.

ВНИМАНИЕ
Опасност от експлозия, ако батерията е заменена от неправилен тип.
Сменете батерията със същия тип.

ВНИМАНИЕ
Опасност от експлозия или изтичане на запалима течност или газ.

Не използвайте/съхранявайте/въвеждайте в среда с изключително висока температура или изключително ниско налягане поради много високата височина. Не се опитвайте да изгаряте, смачквате или отрязвате използваната батерия.

⚠ Acest marcaj este un marcaj de siguranță/avertizare.

A nu se ingera bateria.
Pericol de arsură chimică
Acest produs conține o baterie tip monedă / nasture.
În cazul înghițirii bateriei tip monedă / nasture, în doar 2 ore se pot produce arsuri interne grave, care pot provoca decesul persoanei.
A nu se lăsa la îndemâna copiilor bateriile noi, precum nici cele uzate.
În cazul în care un compartiment pentru baterii nu se închide corect, întrerupeți utilizarea produsului și nu îl lăsați la îndemâna copiilor.
În cazul înghițirii sau al introducerii bateriei în orice parte a corpului, solicitați imediat îngrijire medicală.

ATENȚIE!
Risc de explozie în cazul înlocuirii bateriei cu una de alt tip.
Înlocuiți bateria cu una de același tip.

ATENȚIE!
Risc de explozie sau de scurgeri de lichide sau gaze inflamabile.

A nu se folosi / depozita / amplasa în medii cu temperaturi extrem de ridicate sau cu presiuni extrem de scăzute generate de altitudinii foarte mari.
A nu se arde, zdrobi sau tăia bateri le uzate.

D00853

– CONTINUA –

⚠ Ovo je sigurnosna oznaka / oznaka upozorenja.

Nemojte gutati bateriju.
Opasnost od kemijskih opeklina
Ovaj proizvod sadržava kovanica-baterije ili gumb-baterije.
Ako se kovanica-baterija ili gumb-baterija proguta, to u roku od samo dva sata može uzrokovati ozbiljne unutarnje opekline te rezultirati smrću.
Nove i upotrijebljene baterije držite dalje od djece.
Ako utor za bateriju nije sigurno zatvoren, prestanite upotrebljavati proizvod i držite ga dalje od djece.
Ako mislite da su baterije možda progutane ili stavljene u bilo koji dio tijela, zatražite hitnu medicinsku pomoć.

OPREZ
Rizik od eksplozije ako se baterija zamijeni neispravnim tipom baterije.
Bateriju zamijenite istim tipom.

OPREZ
Rizik od eksplozije ili istjecanja zapaljive tekuć ne ili plina.

Nemojte upotrebljavati / pohranjivati / unositi u okruženje iznimno visokih temperatura ili izn mno niskog tlaka zbog vrlo visoke nadmorske visine.
Nemojte pokušavati spaljivati, drobiti ili rezati iskorištenu bateriju.

⚠ Ovo je oznaka za bezbednost/oznaka upozorenje.

Ne gutajte bater je.
Rizik od hemijskih opekotina
Ovaj proizvod sadrži baterije u obliku novčića / dugmeta.
U slučaju gutanja baterije u obliku novčića / dugmeta, može doći do ozbiljnih unutrašnjih opekotina u roku od samo 2 sata, što može dovesti do smrtnog ishoda.
Držite i nove i stare (korišćene) baterije van domašaja dece.
U slučaju da pregrada za baterije ne može da se zatvori na bezbedan način, prestanite da kor stite proizvod i odložite ga van domašaja dece.
Ukoliko mislite da je došlo do gutanja baterija ili do njihovog unr etanja u bilo koji deo tela, momentalno se obratite lekaru.

OPREZ
Rizik od eksplozije u slučaju zamene baterije drugom baterijom neodgovarajućeg tipa. Zamenite bateriju drugom baterijom istog tipa.

OPREZ
Rizik od eksplozije ili curenja zapaljive tečnosti ili gasa.

Ne koristite / ne odlažite / ne unosite u okruženje sa izuzetno visokim temperaturama ili u okruženje sa izuzetno niskim pritiskom zbog velike nadmorske visine. Ne pokušavajte da zapalite, da zgnječite ili da presečete korišćenu bateriju.

D00854

⚠ Aquesta marca és una marca de seguretat/advertència.

No ingeriu la pila.
Perill de cremades químiques
Aquest producte conté una pila de botó.
Si s'empasseu la pila de botó, aquesta pot causar greus cremades internes en només 2 hores i provocar la mort.
Mantingueu les piles noves i usades lluny de l'abast dels nens.
Si el compartiment de la pila no es tanca de manera segura, deixeu d'utilitzar el producte i allunyeu-lo dels nens.
Si creieu que les piles podrien haver estat empassades o col·locades dins de qualsevol part del cos, busqueu atenció mèd ca immed ata.

PRECAUCIÓ
Risc d'explosió s la pila se substitueix per una altra d'un tipus incorrecte.
Substituïu la pila per una altra del mateix tipus.

PRECAUCIÓ
Risc d'explosió o fuga de líquids o gasos inflamables.

No la utilitzeu/guardeu/porteu a un entorn de temperatura extremadament alta o amb una pressió extremadament baixa a causa de l'altitud molt elevada.
No intenteu cremar, aixafar o tallar la pila usada.

⚠ Bu bir güvenlik uyarısı/camgasıdır.

Pili yutmayınız.
Kimyasal Yanık Tehlikesi
Bu ürün, düğme / hücre pil içermektedir.
Düğme / hücre pil yutulduğu takdirde, sadece 2 saat içerisinde tehlikeli iç yanıklara neden olabilir ve ölüme yol açabilir.
Yeni ve kullanılm ş pilleri çocuklardan uzak tutunuz.
Pil bölmesi güvenli bir şekilde kapanmıyorsa, ürünü kullanmayınız ve çocuklardan uzak tutunuz.
Pillerin yutulmuş veya vücudun içinde herhangi bir yere yerleştirilmiş olduğunun şüphelenirseniz, derhal tıbbi müdahale başvurusunda bulununuz.

DİKKAT
Pil yanlış bir türle değiştirildiği takdirde patlama riski ortaya çıkabilir.
Aynı türde bir pille değiştiriniz.

DİKKAT
Patlama veya yanıcı sıvı ya da gaz sızıntısı r skl.

Aşırı yüksek ısı veya çok yüksek rakım sebebiyle aşırı düşük basınç olan ortamlarda kullanmayınız / saklamayınız / bulundurmayınız.
Kullanılmış pilleri yakma, ezme veya kesme girişiminde bulunmayın z.

D00855

⚠ Kjo shenjë është simbol sigurie/paralajmërimi.

Mos e përtypni baterinë.
Rrezik për Djegie Kimike
Ky produkt përmban pole/butona baterie.
Nëse poli/butoni gëlltitet, mund të shkaktojë djegie të brendshme të rënda në vetëm dy orë dhe mund të çojë drejt vdekjes.
Mbani baterite e reja dhe të përdorura larg fëmijëve.
Nëse ndarja e baterisë nuk mbyllet mirë,, ndërpritni përdorimin e produktit dhe mbajeni larg fëmijëve.
Nëse mendoni se bateritë mund të jenë gëlltitur ose vendosur brenda çdo pjese të trupit, kërkoni kujdes të menjëhershëm mjekësor.

KUJDES
Rrezik shpërth mi nëse bateria zëvendësohet nga një tip tjetër i pasaktë.
Zëvendësoni baterinë me të njëjtin tip baterie.

KUJDES
Rrezik shpërth mi ose rrjedhje të lëngut apo gazit.

Mos e përdorni apo ta ruani në mjedis me temperaturë jashtëzakonisht të lartë ose presion jashtëzakonisht të ulët për shkak të lartësisë gjeografike shumë të lartë.
Mos u përpiqni të djegni, shtypni ose prisni me mjete baterinë e përdorur.

D00856

Dispose of used batteries according to the local laws.
Käytetyt paristot hävitetään paikallisten säännösten ja määräysten mukaisesti.
Gebruikte batterijen gerecycled in overeenstemming met de plaatselijke voorschriften.
Les batteries utilisées doivent être recyclées selon les lois locales.
Förbrukade batterier återvinns i enlighet med lokala föreskrifter.
De brugte batterier genbruges i overensstemmelse med lokale regler.
Verbrauchte Batterien werden entsprechend den lokalen Rechtsvorschriften entsorgt.
Οι χρησιμοποιημένες μπαταρίες απορρίπτονται σύμφωνα με τους τοπικούς κανονισμούς.
Smaltire le batterie esauste in base alle normative locali vigenti.
Deseche las baterías usadas de acuerdo con la ley local.
As baterias usadas são descartadas de acordo com as leis locais.
Armi l-batteriji qodma skont il-liġijiet lokali.
Kasutatud patareide utiliseerimine toimub vastavalt kohalikule seadusele.
A használt elemek megsemmisítése a helyi jogszabályok értelmében történik.
Použité batérie sa likvidujú podľa miestnych zákonov.
Použité baterie zlikvidujte v souladu s místními předpisy.
Uporabljene baterije odstranite v skladu z lokalnimi predpisi.
Naudotas baterijas utilizuokite pagal vietinius įstatymus.
Izmantotās baterijas utilizē saskaņā ar vietējo likumdošanu.
Zużyte baterie należy utylizować zgodnie z prawem lokalnym.
Fargaðu notuðum rafhlöðum samkvæmt innlendum lögum.
Brukte batterier resirkuleres i henhold til lokale bestemmelser.
Използваните батерии се рециклират в съответствие с местните разпоредби.
Aruncați bateriile uzate în conformitate cu legile locale.
Iskorištene baterije reciklirati u skladu s lokalnim propisima.
Искоришћене батерије одлажите у складу са локалним прописима.
Eliminació de bateries utilitzades d'acord amb les lleis locals.
Kullanılmış piller yerel mevzuata uygun olarak bertaraf edilecektir.
Hidhni baterinë e përdorura sipas ligjeve lokale.

D00908

■ Telecomando per sistema accesso senza chiave

Banda o bande di frequenza in cui opera l'apparecchiatura radio: 433,92 MHz.

Massima potenza di radiofrequenza trasmessa nella banda o nelle bande di frequenza in cui opera l'apparecchiatura radio: 80,5 dBμV/m@3m.

Produttore: SUBARU CORPORATION

Indirizzo: 1-1, Subaru-cho, Ota-shi, Gunma-ken, 373-8555, Japan

CE

– CONTINUA –

[EN] English	Hereby, ALPS ELECTRIC CO.,LTD., declares that the radio equipment type TB1G077 is in compliance with Directive 2014/53/EU. The full text of the EU declaration of conformity is available at the following internet address: http://www.alps.com/products/common/pdf/HandUnit/TB1G077.pdf
[BG] Bulgarian	С настоящото ALPS ELECTRIC CO.,LTD., декларира, че този тип радиосъоръжение TB1G077 е в съответствие с Директива 2014/53/ЕС. Цялостният текст на ЕС декларацията за съответствие може да се намери на следния интернет адрес: http://www.alps.com/products/common/pdf/HandUnit/TB1G077.pdf
[CS] Czech	Tímto ALPS ELECTRIC CO.,LTD., prohlašuje, že typ rádiového zařízení TB1G077 je v souladu se směrnicí 2014/53/EU. Úplné znění EU prohlášení o shodě je k dispozici na této internetové adrese: http://www.alps.com/products/common/pdf/HandUnit/TB1G077.pdf
[DA] Danish	Hermed erklærer ALPS ELECTRIC CO.,LTD., at radioudstyrstypen TB1G077 er i overensstemmelse med direktiv 2014/53/EU. EU-overensstemmelseserklæringens fulde tekst kan findes på følgende internetadresse: http://www.alps.com/products/common/pdf/HandUnit/TB1G077.pdf
[DE] German	Hiermit erklärt ALPS ELECTRIC CO.,LTD., dass der Funkanlagentyp TB1G077 der Richtlinie 2014/53/EU entspricht. Der vollständige Text der EU-Konformitätserklärung ist unter der folgenden Internetadresse verfügbar: http://www.alps.com/products/common/pdf/HandUnit/TB1G077.pdf

D00612

[ET] Estonian	Käesolevaga deklareerib ALPS ELECTRIC CO.,LTD., et käesolev raadioseadme tüüp TB1G077 vastab direktiivi 2014/53/EL nõuetele. ELi vastavusdeklaratsiooni täielik tekst on kättesaadav järgmisel internetiaadressil: http://www.alps.com/products/common/pdf/HandUnit/TB1G077.pdf
[EL] Greek	Με την παρούσα ο/η ALPS ELECTRIC CO.,LTD., δηλώνει ότι ο ραδιοεξοπλισμός TB1G077 πληροί την οδηγία 2014/53/ΕΕ. Το πλήρες κείμενο της δήλωσης συμμόρφωσης ΕΕ διατίθεται στην ακόλουθη ιστοσελίδα στο διαδίκτυο: http://www.alps.com/products/common/pdf/HandUnit/TB1G077.pdf
[ES] Spanish	Por la presente, ALPS ELECTRIC CO.,LTD., declara que el tipo de equipo radioeléctrico TB1G077 es conforme con la Directiva 2014/53/UE. El texto completo de la declaración UE de conformidad está disponible en la dirección Internet siguiente: http://www.alps.com/products/common/pdf/HandUnit/TB1G077.pdf
[FR] French	Le soussigné, ALPS ELECTRIC CO.,LTD., déclare que l'équipement radioélectrique du type TB1G077 est conforme à la directive 2014/53/UE. Le texte complet de la déclaration UE de conformité est disponible à l'adresse internet suivante: http://www.alps.com/products/common/pdf/HandUnit/TB1G077.pdf
[IT] Italian	Il fabbricante, ALPS ELECTRIC CO.,LTD., dichiara che il tipo di apparecchiatura radio TB1G077 è conforme alla direttiva 2014/53/UE. Il testo completo della dichiarazione di conformità UE è disponibile al seguente indirizzo Internet: http://www.alps.com/products/common/pdf/HandUnit/TB1G077.pdf
[LV] Latvian	Ar šo ALPS ELECTRIC CO.,LTD., deklarē, ka radioiekārta TB1G077 atbilst Direktīvai 2014/53/ES. Pilns ES atbilstības deklarācijas teksts ir pieejams šādā interneta vietnē: http://www.alps.com/products/common/pdf/HandUnit/TB1G077.pdf

D00613

– CONTINUA –

[LT] Lithuanian	Aš, ALPS ELECTRIC CO.,LTD., patvirtinu, kad radijo įrenginių tipas TB1G077 atitinka Direktyvą 2014/53/ES. Visas ES atitikties deklaracijos tekstas prieinamas šiuo interneto adresu: http://www.alps.com/products/common/pdf/HandUnit/TB1G077.pdf
[HR] Croatian	ALPS ELECTRIC CO.,LTD., ovime izjavljuje da je radijska oprema tipa TB1G077 u skladu s Direktivom 2014/53/EU. Cjeloviti tekst EU izjave o sukladnosti dostupan je na sljedećoj internetskoj adresi: http://www.alps.com/products/common/pdf/HandUnit/TB1G077.pdf
[HU] Hungarian	ALPS ELECTRIC CO.,LTD., igazolja, hogy a TB1G077 típusú rádióberendezés megfelel a 2014/53/EU irányelvnek. Az EU-megfelelőségi nyilatkozat teljes szövege elérhető a következő internetes címen: http://www.alps.com/products/common/pdf/HandUnit/TB1G077.pdf
[MT] Maltese	B'dan, ALPS ELECTRIC CO.,LTD., niddikjara li dan it-tip ta' tagħmir tar-radju TB1G077 huwa konformi mad-Direttiva 2014/53/UE. It-test kollu tad-dikjarazzjoni ta' konformità tal-UE huwa disponibbli f'dan l-indirizz tal-Internet li ġej: http://www.alps.com/products/common/pdf/HandUnit/TB1G077.pdf
[NL] Dutch	Hierbij verklaar ik, ALPS ELECTRIC CO.,LTD., dat het type radioapparatuur TB1G077 conform is met Richtlijn 2014/53/EU. De volledige tekst van de EU-conformiteitsverklaring kan worden geraadpleegd op het volgende internetadres: http://www.alps.com/products/common/pdf/HandUnit/TB1G077.pdf
[PL] Polish	ALPS ELECTRIC CO.,LTD., niniejszym oświadcza, że typ urządzenia radiowego TB1G077 jest zgodny z dyrektywą 2014/53/UE. Pełny tekst deklaracji zgodności UE jest dostępny pod następującym adresem internetowym: http://www.alps.com/products/common/pdf/HandUnit/TB1G077.pdf

D00614

[PT] Portuguese	O(a) abaixo assinado(a) ALPS ELECTRIC CO.,LTD., declara que o presente tipo de equipamento de rádio TB1G077 está em conformidade com a Diretiva 2014/53/UE. O texto integral da declaração de conformidade está disponível no seguinte endereço de Internet: http://www.alps.com/products/common/pdf/HandUnit/TB1G077.pdf
[RO] Romanian	Prin prezenta, ALPS ELECTRIC CO.,LTD., declară că tipul de echipamente radio TB1G077 este în conformitate cu Directiva 2014/53/UE. Textul integral al declarației UE de conformitate este disponibil la următoarea adresă internet: http://www.alps.com/products/common/pdf/HandUnit/TB1G077.pdf
[SK] Slovak	ALPS ELECTRIC CO.,LTD., týmto vyhlasuje, že rádiové zariadenie typu TB1G077 je v súlade so smernicou 2014/53/EÚ. Úplné EÚ vyhlásenie o zhode je k dispozícii na tejto internetovej adrese: http://www.alps.com/products/common/pdf/HandUnit/TB1G077.pdf
[SL] Slovenian	ALPS ELECTRIC CO.,LTD., potrjuje, da je tip radijske opreme TB1G077 skladen z Direktivo 2014/53/EU. Celotno besedilo izjave EU o skladnosti je na voljo na naslednjem spletnem naslovu: http://www.alps.com/products/common/pdf/HandUnit/TB1G077.pdf
[FI] Finish	ALPS ELECTRIC CO.,LTD., vakuuttaa, että radiolaitetyyppi TB1G077 on direktiivin 2014/53/EU mukainen. EU-vaatimustenmukaisuusvakuutuksen täysimittainen teksti on saatavilla seuraavassa internetosoitteessa: http://www.alps.com/products/common/pdf/HandUnit/TB1G077.pdf
[SV] Swedish	Härmed försäkrar ALPS ELECTRIC CO.,LTD., att denna typ av radioutrustning TB1G077 överensstämmer med direktiv 2014/53/EU. Den fullständiga texten till EU-försäkran om överensstämmelse finns på följande webbadress: http://www.alps.com/products/common/pdf/HandUnit/TB1G077.pdf

D00615

– CONTINUA –

[IS] Icelandic	Hér, ALPS ELECTRIC CO.,LTD., lýsir yfir að radíóbúnaður tegund TB1G077 er í samræmi við tilskipun 2014/53/ESB. The fullur texti af ESB-samræmisyfirlýsing er í boði á eftirfarandi veffangi: http://www.alps.com/products/common/pdf/HandUnit/TB1G077.pdf
[NO] Norwegian	Herved ALPS ELECTRIC CO.,LTD., erklærer at radioutstyr type TB1G077 er i samsvar med direktiv 2014/53/EU. Den fullstendige teksten i EU-erklæring er tilgjengelig på følgende internettadresse: http://www.alps.com/products/common/pdf/HandUnit/TB1G077.pdf
[GLE] Irish	Dearbhaíonn ALPS ELECTRIC CO.,LTD. leis seo go bhfuil an cineál trealaimh raidió TB1G077 in oiriúint le Treoir 2014/53/AE. Tá téacs iomlán an Dearbhaithe Comhréireachta AE le fáil ag an seoladh Idirlín seo a leanas: http://www.alps.com/products/common/pdf/HandUnit/TB1G077.pdf
[LTZ] Luxembourgish	Heimatter deklaréiert ALPS ELECTRIC CO.,LTD., datt d'Funkanlage vum Typ TB1G077 konform mat der Direktiv 2014/53/EU sinn. Den integralen Text vun der EU-Konformitéitserklärung ass op folgender Internetadress ze fannen: http://www.alps.com/products/common/pdf/HandUnit/TB1G077.pdf

D00616

■ Ricevitore per sistema accesso senza chiave

Banda o bande di frequenza in cui opera l'apparecchiatura radio: 433,92 MHz.

Produttore: SUBARU CORPORATION

Indirizzo: 1-1, Subaru-cho, Ota-shi, Gunma-ken, 373-8555, Japan

CE

[EN] English	Hereby, ALPS ELECTRIC CO.,LTD., declares that the radio equipment type TD1G141 is in compliance with Directive 2014/53/EU. The full text of the EU declaration of conformity is available at the following internet address: https://www.alps.com/products/common/pdf/Tuner/TD1G141.pdf
[BG] Bulgarian	С настоящото ALPS ELECTRIC CO.,LTD., декларира, че този тип радиосъоръжение TD1G141 е в съответствие с Директива 2014/53/ЕС. Цялостният текст на ЕС декларацията за съответствие може да се намери на следния интернет адрес: https://www.alps.com/products/common/pdf/Tuner/TD1G141.pdf
[CS] Czech	Tímto ALPS ELECTRIC CO.,LTD., prohlašuje, že typ rádiového zařízení TD1G141 je v souladu se směrnicí 2014/53/EU. Úplné znění EU prohlášení o shodě je k dispozici na této internetové adrese: https://www.alps.com/products/common/pdf/Tuner/TD1G141.pdf
[DA] Danish	Hermed erklærer ALPS ELECTRIC CO.,LTD., at radioudstyrstypen TD1G141 er i overensstemmelse med direktiv 2014/53/EU. EU-overensstemmelseserklæringens fulde tekst kan findes på følgende internetadresse: https://www.alps.com/products/common/pdf/Tuner/TD1G141.pdf
[DE] German	Hiermit erklärt ALPS ELECTRIC CO.,LTD., dass der Funkanlagentyp TD1G141 der Richtlinie 2014/53/EU entspricht. Der vollständige Text der EU-Konformitätserklärung ist unter der folgenden Internetadresse verfügbar: https://www.alps.com/products/common/pdf/Tuner/TD1G141.pdf
[ET] Estonian	Käesolevaga deklareerib ALPS ELECTRIC CO.,LTD., et käesolev raadioseadme tüüp TD1G141 vastab direktiivi 2014/53/EL nõuetele. ELi vastavusdeklaratsiooni täielik tekst on kättesaadav järgmisel internetiaadressil: https://www.alps.com/products/common/pdf/Tuner/TD1G141.pdf

D00859

– CONTINUA –

[EL] Greek	Με την παρούσα ο/η ALPS ELECTRIC CO.,LTD., δηλώνει ότι ο ραδιοεξοπλισμός TD1G141 πληροί την οδηγία 2014/53/ΕΕ. Το πλήρες κείμενο της δήλωσης συμμόρφωσης ΕΕ διατίθεται στην ακόλουθη ιστοσελίδα στο διαδίκτυο: https://www.alps.com/products/common/pdf/Tuner/TD1G141.pdf
[ES] Spanish	Por la presente, ALPS ELECTRIC CO.,LTD., declara que el tipo de equipo radioeléctrico TD1G141 es conforme con la Directiva 2014/53/UE. El texto completo de la declaración UE de conformidad está disponible en la dirección Internet siguiente: https://www.alps.com/products/common/pdf/Tuner/TD1G141.pdf
[FR] French	Le soussigné, ALPS ELECTRIC CO.,LTD., déclare que l'équipement radioélectrique du type TD1G141 est conforme à la directive 2014/53/UE. Le texte complet de la déclaration UE de conformité est disponible à l'adresse internet suivante: https://www.alps.com/products/common/pdf/Tuner/TD1G141.pdf
[IT] Italian	Il fabbricante, ALPS ELECTRIC CO.,LTD., dichiara che il tipo di apparecchiatura radio TD1G141 è conforme alla direttiva 2014/53/UE. Il testo completo della dichiarazione di conformità UE è disponibile al seguente indirizzo Internet: https://www.alps.com/products/common/pdf/Tuner/TD1G141.pdf
[LV] Latvian	Ar šo ALPS ELECTRIC CO.,LTD., deklarē, ka radioiekārta TD1G141 atbilst Direktīvai 2014/53/ES. Pilns ES atbilstības deklarācijas teksts ir pieejams šādā interneta vietnē: https://www.alps.com/products/common/pdf/Tuner/TD1G141.pdf
[LT] Lithuanian	Aš, ALPS ELECTRIC CO.,LTD., patvirtinu, kad radijo įrenginių tipas TD1G141 atitinka Direktyvą 2014/53/ES. Visas ES atitikties deklaracijos tekstas prieinamas šiuo interneto adresu: https://www.alps.com/products/common/pdf/Tuner/TD1G141.pdf

D00860

[HR] Croatian	ALPS ELECTRIC CO.,LTD., ovime izjavljuje da je radijska oprema tipa TD1G141 u skladu s Direktivom 2014/53/EU. Cjeloviti tekst EU izjave o sukladnosti dostupan je na sljedećoj internetskoj adresi: https://www.alps.com/products/common/pdf/Tuner/TD1G141.pdf
[HU] Hungarian	ALPS ELECTRIC CO.,LTD., igazolja, hogy a TD1G141 típusú rádióberendezés megfelel a 2014/53/EU irányelvnek. Az EU-megfelelőségi nyilatkozat teljes szövege elérhető a következő internetes címen: https://www.alps.com/products/common/pdf/Tuner/TD1G141.pdf
[MT] Maltese	B'dan, ALPS ELECTRIC CO.,LTD., niddikjara li dan it-tip ta' tagħmir tar-radju TD1G141 huwa konformi mad-Direttiva 2014/53/UE. It-test kollu tad-dikjarazzjoni ta' konformità tal-UE huwa disponibbli f'dan l-indirizz tal-Internet li ġej: https://www.alps.com/products/common/pdf/Tuner/TD1G141.pdf
[NL] Dutch	Hierbij verklaar ik, ALPS ELECTRIC CO.,LTD., dat het type radioapparatuur TD1G141 conform is met Richtlijn 2014/53/EU. De volledige tekst van de EU-conformiteitsverklaring kan worden geraadpleegd op het volgende internetadres: https://www.alps.com/products/common/pdf/Tuner/TD1G141.pdf
[PL] Polish	ALPS ELECTRIC CO.,LTD., niniejszym oświadcza, że typ urządzenia radiowego TD1G141 jest zgodny z dyrektywą 2014/53/UE. Pełny tekst deklaracji zgodności UE jest dostępny pod następującym adresem internetowym: https://www.alps.com/products/common/pdf/Tuner/TD1G141.pdf
[PT] Portuguese	O(a) abaixo assinado(a) ALPS ELECTRIC CO.,LTD., declara que o presente tipo de equipamento de rádio TD1G141 está em conformidade com a Diretiva 2014/53/UE. O texto integral da declaração de conformidade está disponível no seguinte endereço de Internet: https://www.alps.com/products/common/pdf/Tuner/TD1G141.pdf

D00861

– CONTINUA –

[RO] Romanian	Prin prezenta, ALPS ELECTRIC CO.,LTD., declară că tipul de echipamente radio TD1G141 este în conformitate cu Directiva 2014/53/UE. Textul integral al declarației UE de conformitate este disponibil la următoarea adresă internet: https://www.alps.com/products/common/pdf/Tuner/TD1G141.pdf
[SK] Slovak	ALPS ELECTRIC CO.,LTD., týmto vyhlasuje, že rádiové zariadenie typu TD1G141 je v súlade so smernicou 2014/53/EÚ. Úplné EÚ vyhlásenie o zhode je k dispozícii na tejto internetovej adrese: https://www.alps.com/products/common/pdf/Tuner/TD1G141.pdf
[SL] Slovenian	ALPS ELECTRIC CO.,LTD., potrjuje, da je tip radijske opreme TD1G141 skladen z Direktivo 2014/53/EU. Celotno besedilo izjave EU o skladnosti je na voljo na naslednjem spletnem naslovu: https://www.alps.com/products/common/pdf/Tuner/TD1G141.pdf
[FI] Finish	ALPS ELECTRIC CO.,LTD., vakuuttaa, että radiolaitetyyppi TD1G141 on direktiivin 2014/53/EU mukainen. EU-vaatimustenmukaisuusvakuutuksen täysimittainen teksti on saatavilla seuraavassa internetosoitteessa: https://www.alps.com/products/common/pdf/Tuner/TD1G141.pdf
[SV] Swedish	Härmed försäkrar ALPS ELECTRIC CO.,LTD., att denna typ av radioutrustning TD1G141 överensstämmer med direktiv 2014/53/EU. Den fullständiga texten till EU-försäkran om överensstämmelse finns på följande webbadress: https://www.alps.com/products/common/pdf/Tuner/TD1G141.pdf
[IS] Icelandic	Hér, ALPS ELECTRIC CO.,LTD., lýsir yfir að radíóbúnaður tegund TD1G141 er í samræmi við tilskipun 2014/53/ESB. The fullur texti af ESB-samræmisyfirlýsing er í boði á eftirfarandi veffangi: https://www.alps.com/products/common/pdf/Tuner/TD1G141.pdf

D00862

[NO] Norwegian	Herved ALPS ELECTRIC CO.,LTD., erklærer at radioutstyr type TD1G141 er i samsvar med direktiv 2014/53/EU. Den fullstendige teksten i EU-erklæring er tilgjengelig på følgende internettadresse: https://www.alps.com/products/common/pdf/Tuner/TD1G141.pdf
[GLE] Irish	Dearbhaíonn ALPS ELECTRIC CO.,LTD. leis seo go bhfuil an cineál trealaimh raidió TD1G141 in oiriúint le Treoir 2014/53/AE. Tá téacs iomlán an Dearbhaithe Comhréireachta AE le fáil ag an seoladh Idirlín seo a leanas: https://www.alps.com/products/common/pdf/Tuner/TD1G141.pdf
[LTZ] Luxembourgish	Heimatter deklaréiert ALPS ELECTRIC CO.,LTD., datt d'Funkanlage vum Typ TD1G141 konform mat der Direktiv 2014/53/EU sinn. Den integralen Text vun der EU-Konformitéitserklärung ass op folgender Internetadress ze fannen: https://www.alps.com/products/common/pdf/Tuner/TD1G141.pdf
[UA] Ukrainian	Цією декларацією ALPS ELECTRIC CO., LTD. заявляє, що тип радіообладнання TD1G141 відповідає Технічному регламенту радіообладнання; повний текст декларації про відповідність доступний на веб-сайті за такою адресою: https://www.alps.com/products/common/pdf/ukraine/Tuner/TD1G141.pdf

D00874

– CONTINUA –

■ Chiave di accesso elettronica

Trasmettitore:

Modello: 14AHK

Frequenza di funzionamento: 433,92 MHz

Potenza massima di uscita (ERP): 0,03 mW

Produttore: DENSO CORPORATION

Indirizzo: 1-1, Showa-cho, Kariya-shi, Aichi-ken, 448-8661, Japan

передавач: модель: 14AHK
смугу радіочастот: 433.92 МГц
максимальну потужність
випромінювання (ERP): 0.03 мВт

виробник: DENSO CORPORATION
адреса: 1-1, Showa-cho, Kariya-shi, Aichi-ken, 448-8661, Japan

D00894

Hereby, DENSO CORPORATION declares that the radio equipment type is in compliance with Directive 2014/53/EU.
The full text of the EU declaration of conformity is available at the following internet address:
https://www.denso.com/global/en/contact-us/doc/

DENSO CORPORATION vakuuttaa, että radiolaitetyyppi on direktiivin 2014/53/EU mukainen.
EU-vaatimustenmukaisuusvakuutuksen täysimittainen teksti on saatavilla seuraavassa internetosoitteessa:
https://www.denso.com/global/en/contact-us/doc/

Hierbij verklaar ik, DENSO CORPORATION, dat het type radioapparatuur conform is met Richtlijn 2014/53/EU.
De volledige tekst van de EU-conformiteitsverklaring kan worden geraadpleegd op het volgende internetadres:
https://www.denso.com/global/en/contact-us/doc/

Le soussigné, DENSO CORPORATION, déclare que l'équipement radioélectrique du type est conforme à la directive 2014/53/UE.
Le texte complet de la déclaration UE de conformité est disponible à l'adresse internet suivante:
https://www.denso.com/global/en/contact-us/doc/

Härmed försäkrar DENSO CORPORATION att denna typ av radioutrustning överensstämmer med direktiv 2014/53/EU.
Den fullständiga texten till EU-försäkran om överensstämmelse finns på följande webbadress:
https://www.denso.com/global/en/contact-us/doc/

D00920

Hermed erklærer DENSO CORPORATION, at radioudstyrstypen er i overensstemmelse med direktiv 2014/53/EU.
EU-overensstemmelseserklæringens fulde tekst kan findes på følgende internetadresse:
https://www.denso.com/global/en/contact-us/doc/

Hiermit erklärt DENSO CORPORATION, dass der Funkanlagentyp der Richtlinie 2014/53/EU entspricht.
Der vollständige Text der EU-Konformitätserklärung ist unter der folgenden Internetadresse verfügbar:
https://www.denso.com/global/en/contact-us/doc/

Με την παρούσα ο/η DENSO CORPORATION, δηλώνει ότι ο ραδιοεξοπλισμός πληροί την οδηγία 2014/53/ΕΕ.
Το πλήρες κείμενο της δήλωσης συμμόρφωσης ΕΕ διατίθεται στην ακόλουθη ιστοσελίδα στο διαδίκτυο:
https://www.denso.com/global/en/contact-us/doc/

Il fabbricante, DENSO CORPORATION, dichiara che il tipo di apparecchiatura radio è conforme alla direttiva 2014/53/UE.
Il testo completo della dichiarazione di conformità UE è disponibile al seguente indirizzo Internet:
https://www.denso.com/global/en/contact-us/doc/

Por la presente, DENSO CORPORATION declara que el tipo de equipo radioeléctrico es conforme con la Directiva 2014/53/UE.
El texto completo de la declaración UE de conformidad está disponible en la dirección Internet siguiente:
https://www.denso.com/global/en/contact-us/doc/

D00921

O(a) abaixo assinado(a) DENSO CORPORATION declara que o presente tipo de equipamento de rádio está em conformidade com a Diretiva 2014/53/UE.
O texto integral da declaração de conformidade está disponível no seguinte endereço de Internet:
https://www.denso.com/global/en/contact-us/doc/

B'dan, DENSO CORPORATION, niddikjara li dan it-tip ta' tagħmir tar-radju huwa konformi mad-Direttiva 2014/53/UE.
It-test kollu tad-dikjarazzjoni ta' konformità tal-UE huwa disponibbli f'dan l-indirizz tal-Internet li ġej:
https://www.denso.com/global/en/contact-us/doc/

Käesolevaga deklareerib DENSO CORPORATION, et käesolev raadioseadme tüüp vastab direktiivi 2014/53/EL nõuetele.
ELi vastavusdeklaratsiooni täielik tekst on kättesaadav järgmisel internetiaadressil:
https://www.denso.com/global/en/contact-us/doc/

DENSO CORPORATION igazolja, hogy a típusú rádióberendezés megfelel a 2014/53/EU irányelvnek.
Az EU-megfelelőségi nyilatkozat teljes szövege elérhető a következő internetes címen:
https://www.denso.com/global/en/contact-us/doc/

DENSO CORPORATION týmto vyhlasuje, že rádiové zariadenie typu je v súlade so smernicou 2014/53/EÚ.
Úplné EÚ vyhlásenie o zhode je k dispozícii na tejto internetovej adrese:
https://www.denso.com/global/en/contact-us/doc/

D00922

Tímto DENSO CORPORATION prohlašuje, že typ rádiového zařízení je v souladu se směrnicí 2014/53/EU.
Úplné znění EU prohlášení o shodě je k dispozici na této internetové adrese:
https://www.denso.com/global/en/contact-us/doc/

DENSO CORPORATION potrjuje, da je tip radijske opreme skladen z Direktivo 2014/53/EU.
Celotno besedilo izjave EU o skladnosti je na voljo na naslednjem spletnem naslovu:
https://www.denso.com/global/en/contact-us/doc/

Aš, DENSO CORPORATION, patvirtinu, kad radijo įrenginių tipas atitinka Direktyvą 2014/53/ES.
Visas ES atitikties deklaracijos tekstas prieinamas šiuo interneto adresu:
https://www.denso.com/global/en/contact-us/doc/

Ar šo DENSO CORPORATION deklarē, ka radiolekārta atbilst Direktīvai 2014/53/ES.
Pilns ES atbilstības deklarācijas teksts ir pieejams šādā interneta vietnē:
https://www.denso.com/global/en/contact-us/doc/

DENSO CORPORATION niniejszym oświadcza, że typ urządzenia radiowego jest zgodny z dyrektywą 2014/53/UE.
Pełny tekst deklaracji zgodności UE jest dostępny pod następującym adresem internetowym:
https://www.denso.com/global/en/contact-us/doc/

D00923

Hér með lýsir DENSO CORPORATION yfir því að er í samræmi við grunnkröfur og aðrar kröfur, sem gerðar eru í tilskipun 2014/53/EU.
Samræmisyfirlýsing er einnig aðgengileg á eftirfarandi vefslóð:
https://www.denso.com/global/en/contact-us/doc/

DENSO CORPORATION erklærer at er i overensstemmelse med direktiv 2014/53/EU.
Samsvarserklæringen i fulltekst er tilgjengelig på følgende internettadresse:
https://www.denso.com/global/en/contact-us/doc/

С настоящото DENSO CORPORATION декларира, че този тип радиосъоръжение е в съответствие с Директива 2014/53/ЕС.
Цялостният текст на ЕС декларацията за съответствие може да се намери на следния интернет адрес:
https://www.denso.com/global/en/contact-us/doc/

Prin prezenta, DENSO CORPORATION declară că tipul de echipamente radio este în conformitate cu Directiva 2014/53/UE.
Textul integral al declarației UE de conformitate este disponibil la următoarea adresă internet:
https://www.denso.com/global/en/contact-us/doc/

DENSO CORPORATION ovime izjavljuje da je radijska oprema tipa u skladu s Direktivom 2014/53/EU.
Cjeloviti tekst EU izjave o sukladnosti dostupan je na sljedećoj internetskoj adresi:
https://www.denso.com/global/en/contact-us/doc/

D00924

– CONTINUA –

Овиме, DENSO CORPORATION изјављује да је радио опрема тип усаглашена са Директивом 2014/53/EU.
Цео текст ЕУ декларације о усаглашености доступан је на следећој интернет адреси:
https://www.denso.com/global/en/contact-us/doc/

Amb aquest document, DENSO CORPORATION declara que el tipus d'equipament radioelèctric es conforme a la Directiva 2014/53/UE.
El text complet de la declaració UE de conformitat està disponible en la següent adreça d'Internet:
https://www.denso.com/global/en/contact-us/doc/

Işbu belge; DENSO CORPORATION telsiz ekipmanı tipinin 2014/53/AB sayılı Direktif'e uygun olduğunu beyan eder.
AB uygunluk beyanının tam metni aşağıdaki internet adresinde mevcuttur:
https://www.denso.com/global/en/contact-us/doc/

Me anë të kësaj deklaratë, subjekti DENSO CORPORATION deklaron se pajisjet radio është në përputhje me këtë rregull teknik për pajisjet radio dhe fundore të komunikimeve elektronike.
Teksti i plotë i Deklaratës së Konformitetit është i disponueshëm në adresën e mëposhtme të internetit:
https://www.denso.com/global/en/contact-us/doc/

D01093

справжнім DENSO CORPORATION заявляє, що тип радіообладнання відповідає Технічному регламенту радіообладнання;
повний текст декларації про відповідність доступний на веб-сайті за такою адресою:
https://www.denso.com/global/en/contact-us/doc/

CE The latest "DECLARATION of CONFORMITY" (DoC) is available at the following address:
https://www.denso.com/global/en/contact-us/doc/

D00926

■ Immobilizzatore

▼ Modelli con “sistema di accesso senza chiave con avviamento a pulsante”

Hereby, SUBARU CORPORATION declares that the radio equipment type SSPIMB02 is in compliance with Directive 2014/53/EU.

The full text of the EU declaration of conformity is available at the following internet address:
http://www.tokai-rika.co.jp/pc/

Frequency band: 119 - 135 kHz
Maximum radio-frequency power: 55 dBμA/m @10m

SUBARU CORPORATION vakuuttaa, että radiolaitetyyppi SSPIMB02 on direktiivin 2014/53/EU mukainen.

EU-vaatimustenmukaisuusvakuutuksen täysimittainen teksti on saatavilla seuraavassa internetosoitteessa:
http://www.tokai-rika.co.jp/pc/

Radiotaajuus: 119 - 135 kHz
suurin mahdollinen lähetysteho: 55 dBμA/m @10m

Hierbij verklaart SUBARU CORPORATION, dat het type radioapparatuur SSPIMB02 conform is met Richtlijn 2014/53/EU.

De volledige tekst van de EU-conformiteitsverklaring kan worden geraadpleegd op het volgende internetadres:
http://www.tokai-rika.co.jp/pc/

Frequentieband: 119 - 135 kHz
Maximaal radiofrequentievermogen: 55 dBμA/m @10m

Le soussigné, SUBARU CORPORATION, déclare que l'équipement radioélectrique du type SSPIMB02 est conforme à la directive 2014/53/UE.

Le texte complet de la déclaration UE de conformité est disponible à l'adresse internet suivante:
http://www.tokai-rika.co.jp/pc/

Bande de fréquences: 119 - 135 kHz
Puissance de radiofréquence maximale: 55 dBμA/m @10m

Härmed försäkrar SUBARU CORPORATION att denna typ av radioutrustning SSPIMB02 överensstämmer med direktiv 2014/53/EU.

Den fullständiga texten till EU-försäkran om överensstämmelse finns på följande webbadress:
http://www.tokai-rika.co.jp/pc/

Frekvensband: 119 - 135 kHz
Maximal radiofrekvenseffekt: 55 dBμA/m @10m

D01018

Hermed erklærer SUBARU CORPORATION, at radioudstyrstypen SSPIMB02 er i overensstemmelse med direktiv 2014/53/EU.

EU-overensstemmelseserklæringens fulde tekst kan findes på følgende internetadresse:
http://www.tokai-rika.co.jp/pc/

Frekvensbånd: 119 - 135 kHz

Maksimal radiofrekvenseffekt: 55 dBµA/m @10m

Hiermit erklärt SUBARU CORPORATION, dass der Funkanlagentyp SSPIMB02 der Richtlinie 2014/53/EU entspricht.

Der vollständige Text der EU-Konformitätserklärung ist unter der folgenden Internetadresse verfügbar:
http://www.tokai-rika.co.jp/pc/

Frequenzband: 119 - 135 kHz

Abgestrahlte maximale Sendeleistung: 55 dBµA/m @10m

Με την παρούσα ο/η SUBARU CORPORATION, δηλώνει ότι ο ραδιοεξοπλισμός SSPIMB02 πληροί την οδηγία 2014/53/ΕΕ.

Το πλήρες κείμενο της δήλωσης συμμόρφωσης ΕΕ διατίθεται στην ακόλουθη ιστοσελίδα στο διαδίκτυο:
http://www.tokai-rika.co.jp/pc/

Ζώνη συχνοτήτων: 119 - 135 kHz

Μέγιστη ισχύς ραδιοσυχνότητας: 55 dBµA/m @10m

Il fabbricante, SUBARU CORPORATION, dichiara che il tipo di apparecchiatura radio SSPIMB02 è conforme alla direttiva 2014/53/UE.

Il testo completo della dichiarazione di conformità UE è disponibile al seguente indirizzo Internet:
http://www.tokai-rika.co.jp/pc/

Banda di frequenza: 119 - 135 kHz

Potenza massima radiofrequenza: 55 dBµA/m @10m

Por la presente, SUBARU CORPORATION declara que el tipo de equipo radioeléctrico SSPIMB02 es conforme con la Directiva 2014/53/UE.

El texto completo de la declaración UE de conformidad está disponible en la dirección Internet siguiente:
http://www.tokai-rika.co.jp/pc/

Banda de frecuencia: 119 - 135 kHz

Potencia máxima de radiofrecuencia: 55 dBµA/m @10m

D01019

O(a) abaixo assinado(a) SUBARU CORPORATION declara que o presente tipo de equipamento de rádio SSPIMB02 está em conformidade com a Diretiva 2014/53/UE.

O texto integral da declaração de conformidade está disponível no seguinte endereço de Internet:
http://www.tokai-rika.co.jp/pc/

Banda de frequência: 119 - 135 kHz

Potência máxima de radiofrequências: 55 dBµA/m @10m

Bidan, SUBARU CORPORATION, niddikjara li dan it-tip ta' tagħmir tar-radju SSPIMB02 huwa konformi mad-Direttiva 2014/53/UE.

It-test kollu tad-dikjarazzjoni ta' konformità tal-UE huwa disponibbli fl-dan l-indirizz tal-Internet li ġej:
http://www.tokai-rika.co.jp/pc/

Tiċrit sviluppat: 119 - 135 kHz

Hammarka ta' ħruġ massimu tal-frekwenza tar-radju: 55 dBµA/m @10m

Käesolevaga deklareerib SUBARU CORPORATION, et käesolev raadioseadme tüüp SSPIMB02 vastab direktiivi 2014/53/EL nõuetele.

ELi vastavusdeklaratsiooni täielik tekst on kättesaadav järgmisel internetiaadressil:
http://www.tokai-rika.co.jp/pc/

Sagecusriba: 119 - 135 kHz

Maksimaalne saatevõimsus: 55 dBµA/m @10m

SUBARU CORPORATION igazolja, hogy a SSPIMB02 típusú rádióberendezés megfelel a 2014/53/EU irányelvnek.

Az EU-megfelelőségi nyilatkozat teljes szövege elérhető a következő internetes címen:
http://www.tokai-rika.co.jp/pc/

Frekvenciasáv: 119 - 135 kHz

Maximális sugárzási teljesítmény: 55 dBµA/m @10m

SUBARU CORPORATION týmto vyhlasuje, že rádiové zariadenie typu SSPIMB02 je v súlade so smernicou 2014/53/EÚ.

Úplné EÚ vyhlásenie o zhode je k dispozícii na tejto internetovej adrese:
http://www.tokai-rika.co.jp/pc/

Frekvenčné pásmo: 119 - 135 kHz

Maximálny rádiofrekvenčný výkon: 55 dBµA/m @10m

D01020

Tímto SUBARU CORPORATION prohlašuje, že typ rádiového zařízení SSPIMB02 je v souladu se směrnicí 2014/53/EU.

Úplné znění EU prohlášení o shodě je k dispozici na této internetové adrese:
http://www.tokai-rika.co.jp/pc/

Kmitočtové pásmo: 119 - 135 kHz

Maximální radiofrekvenční výkon: 55 dBµA/m @10m

SUBARU CORPORATION potvjuje, da je ta radijske opreme SSPIMB02 skladen z Direktivo 2014/53/EU.

Celotno besedilo izjave EU o skladnosti je na voljo na naslednjem spletnem naslovu:
http://www.tokai-rika.co.jp/pc/

Frekvenčni pas: 119 - 135 kHz

Največja moč radijske frekvence: 55 dBµA/m @10m

Aš, SUBARU CORPORATION, patvirtinu, kad radijo įrenginių tipas SSPIMB02 atitinka Direktyvą 2014/53/ES.

Visas ES atitikties deklaracijos tekstas prieinamas šiuo interneto adresu:
http://www.tokai-rika.co.jp/pc/

Dažnių juosta: 119 - 135 kHz

Didžiausia radijo dažnių galia: 55 dBµA/m @10m

Ar šo SUBARU CORPORATION deklarē, ka radioiekārta SSPIMB02 atbilst Direktīvai 2014/53/ES.

Pilns ES atbilstības deklarācijas teksts ir pieejams šādā interneta vietnē:
http://www.tokai-rika.co.jp/pc/

Frekvenču josla: 119 - 135 kHz

Maksimālā radiofrekvenču jauda: 55 dBµA/m @10m

SUBARU CORPORATION niniejszym oświadcza, że typ urządzenia radiowego SSPIMB02 jest zgodny z dyrektywą 2014/53/UE.

Pełny tekst deklaracji zgodności UE jest dostępny pod następującym adresem internetowym:
http://www.tokai-rika.co.jp/pc/

Zakres częstotliwości: 119 - 135 kHz

Maksymalna moc częstotliwości radiowej: 55 dBµA/m @10m

D01021

– CONTINUA –

SUBARU CORPORATION lýsir því hér með yfir að fjarskiptatækið af gerð SSPIMB02 er í samræmi við tilskipun 2014/53/EU.

Öll ESB-samræmisyfirlýsingin er tiltæk á eftirfarandi vefslóð
http://www.tokai-rika.co.jp/pc/

Tíðnisvið: 119 - 135 kHz

Hámarks útvarpsbylgjuútíni: 55 dBµA/m @10m

SUBARU CORPORATION erklærer herved at radioutstyrstypen SSPIMB02 er i samsvar med direktivet 2014/53/EU

Hele teksten av EU-samsvarserklæringen kan leses på det følgende nettstedet
http://www.tokai-rika.co.jp/pc/

Frekvensbånd: 119 - 135 kHz

Maksimal radiofrekvenseffekt: 55 dBµA/m @10m

С настоящото SUBARU CORPORATION декларира, че този тип радиосъоръжение SSPIMB02 е в съответствие с Директива 2014/53/ЕС.

Цялостният текст на ЕС декларацията за съответствие може да се намери на следния интернет адрес:
http://www.tokai-rika.co.jp/pc/

Радиочестотна лента: 119 - 135 kHz

Максимална радиочестотна мощност: 55 dBµA/m @10m

Prin prezenta, SUBARU CORPORATION declară că tipul de echipamente radio SSPIMB02 este în conformitate cu Directiva 2014/53/UE

Textul integral al declarației UE de conformitate este disponibil la următoarea adresă internet:
http://www.tokai-rika.co.jp/pc/

Banda de frecvență: 119 - 135 kHz

Puterea maximă de radiofrecvență: 55 dBµA/m @10m

Ovime SUBARU CORPORATION potvrđuje da je radio-oprema tipa SSPIMB02 u skladu sa Direktivom 2014/53/EU

Potpuni tekst EU deklaracije o usaglašenosti dostupan je na sljedećoj internet adresi:
http://www.tokai-rika.co.jp/pc/

Frekvencijski opseg: 119 - 135 kHz

Maksimalna radio-frekvencijska snaga: 55 dBµA/m @10m

D01022

Με αυτό το έγγραφο, SUBARU CORPORATION δηλώνει ότι ο τύπος ραδιοεξοπλισμού SSPIMB02 είναι σε συμμόρφωση με την Οδηγία 2014/53/ΕΕ

Το πλήρες κείμενο της δήλωσης συμμόρφωσης ΕΕ διατίθεται στην παρακάτω διαδικτυακή διεύθυνση:
http://www.tokai-rika.co.jp/pc/

Ζώνη συχνοτήτων: 119 - 135 kHz

Μέγιστη ισχύς ραδιοσυχνοτήτων: 55 dBµA/m @10m

SUBARU CORPORATION tímto prohlašuje, že typ rádiového zařízení SSPIMB02 je v souladu se směrnicí 2014/53/EU

Úplné znění prohlášení o shodě EU je k dispozici na této internetové adrese:
http://www.tokai-rika.co.jp/pc/

Frekvenční pásmo: 119 - 135 kHz

Maximální výkon rádiových frekvencí: 55 dBµA/m @10m

Hér með lýsir SUBARU CORPORATION því yfir að gerð útvarpstækis SSPIMB02 sé í samræmi við tilskipun 2014/53/ESB.

Heildartexta ESB-samræmisyfirlýsingarinnar er hægt að nálgast á eftirfarandi veffangi:
http://www.tokai-rika.co.jp/pc/

Tíðnisvið: 119 - 135 kHz

Hámarksútvarpsbylgjuútgeislun: 55 dBµA/m @10m

Me ané të këtij dokumenti, SUBARU CORPORATION deklaron se tipi i radiopajisjes SSPIMB02 është në përputhje me Direktivën 2014/53/BE

Teksti i plotë i deklaratës së konformitet të Bashkimit Evropian është i disponueshëm në adresën e mëposhtme të internetit:
http://www.tokai-rika.co.jp/pc/

Brezi i frekuencës: 119 - 135 kHz

Fuqia maksimale e radiofrekuencës: 55 dBµA/m @10m

SUBARU CORPORATION ovime izjavljuje da je radijska oprema tipa SSPIMB02 u skladu s Direktivom 2014/53/EU.

Cjeloviti tekst EU izjave o sukladnosti dostupan je na sljedećoj internetskoj adresi:
http://www.tokai-rika.co.jp/pc/

Frekvencijsko područje: 119 - 135 kHz

Maksimalna RF snaga: 55 dBµA/m @10m

Ovim SUBARU CORPORATION potvrđuje da je radio-oprema tipa SSPIMB02 u skladu sa Direktivom 2014/53/EU.

Potpuni tekst EU deklaracije o usaglašenosti dostupan je na sledećoj internet adresi:
http://www.tokai-rika.co.jp/pc/

Frekventni opseg: 119 - 135 kHz

Maksimalna radio frekventna snaga: 55 dBµA/m @10m

SUBARU CORPORATION, işbu belgeyle telsiz cihazı türünün SSPIMB02 2014/53/EU nolu Direktif ile uyumlu olduğunu beyan etmektedir.

AB uygunluk beyanının tam metnine aşağıdaki internet adresinden ulaşabilirsiniz.
http://www.tokai-rika.co.jp/pc/

Frekans bandı: 119 - 135 kHz

Maksimum radyo frekans gücü: 55 dBµA/m @10m

D01023

Справжнім SUBARU CORPORATION заявляє, що тип радіообладнання SSPIMB02 відповідає Технічному регламенту радіообладнання;
КАБІНЕТ МІНІСТРІВ УКРАЇНИ ПОСТАНОВА №.355

Повний текст декларації про відповідність доступний на веб-сайті за такою адресою:
http://www.tokai-rika.co.jp/pc/

Діапазон частот : 119 - 135 kHz
Максимальна потужність радіочастотного випромінювання : 55dBµA/m @10m

Адреса: 1-1, Subaru-cho, Ota-shi, Gunma 373-8555 JAPAN

D01024

CE

Indirizzo: 1-1, Subaru-cho, Ota-shi, Gunma 373-8555, Japan

▼ Modelli senza “sistema di accesso senza chiave con avviamento a pulsante”

▽ Modelli con ECU immobilizzatore

Hereby, TOKAI RIKA CO., LTD. declares that the radio equipment type RI-56BFH is in compliance with Directive 2014/53/EU.

The full text of the EU declaration of conformity is available at the following internet address:
http://www.tokai-rika.co.jp/pc

Frequency band: 119 - 135 kHz
Maximum radio frequency power: 55dBμA/m @10m

TOKAI RIKA CO., LTD. vakuuttaa, että radiolaitetyyppi RI-56BFH on direktiivin 2014/53/EU mukainen.

EU-vaatimustenmukaisuusvakuutuksen täysimittainen teksti on saatavilla seuraavassa internetosoitteessa.
http://www.tokai-rika.co.jp/pc

Radiotaajuus: 119 - 135 kHz
suurin mahdollinen lähetysteho: 55dBμA/m @10m

Hierbij verklaart ik, TOKAI RIKA CO., LTD., dat het type radioapparatuur RI-56BFH conform is met Richtlijn 2014/53/EU.

De volledige tekst van de EU-conformiteitsverklaring kan worden geraadpleegd op het volgende internetadres.
http://www.tokai-rika.co.jp/pc

Frequentieband: 119 - 135 kHz
Maximaal radiofrequentievermogen: 55dBμA/m @10m

Le soussigné, TOKAI RIKA CO., LTD., déclare que l'équipement radioélectrique du type RI-56BFH est conforme à la directive 2014/53/UE.

Le texte complet de la déclaration UE de conformité est disponible à l'adresse internet suivante:
http://www.tokai-rika.co.jp/pc

Bande de fréquences: 119 - 135 kHz
Puissance de radiofréquence maximale: 55dBμA/m @10m

Härmed försäkrar TOKAI RIKA CO., LTD. att denna typ av radioutrustning RI-56BFH överensstämmer med direktiv 2014/53/EU.

Den fullständiga texten till EU-försäkran om överensstämmelse finns på följande webbadress.
http://www.tokai-rika.co.jp/pc

Frekvensband: 119 - 135 kHz
Maximal radiofrekvenseffekt: 55dBμA/m @10m

D00678

Hermed erklærer TOKAI RIKA CO., LTD., at radioudstyrstypen RI-56BFH er i overensstemmelse med direktiv 2014/53/EU.

EU-overensstemmelseserklæringens fulde tekst kan findes på følgende internetadresse:
http://www.tokai-rika.co.jp/pc

Frekvensbånd: 119 - 135 kHz
Maksimal radiofrekvenseffekt: 55dBμA/m @10m

Hiermit erklärt TOKAI RIKA CO., LTD., dass der Funkanlagentyp RI-56BFH der Richtlinie 2014/53/EU entspricht.

Der vollständige Text der EU-Konformitätserklärung ist unter der folgenden Internetadresse verfügbar:
http://www.tokai-rika.co.jp/pc

Frequenzband: 119 - 135 kHz
Abgestrahlte maximale Sendeleistung: 55dBμA/m @10m

Με την παρούσα, η/η TOKAI RIKA CO., LTD., δηλώνει ότι ο ραδιοεξοπλισμός RI-56BFH πληροί την οδηγία 2014/53/ΕΕ.

Το πλήρες κείμενο της δήλωσης συμμόρφωσης ΕΕ διατίθεται στην ακόλουθη ιστοσελίδα στο διαδίκτυο:
http://www.tokai-rika.co.jp/pc

Ζώνη συχνοτήτων: 119 - 135 kHz
Μέγιστη ισχύς ραδιοσυχνότητας: 55dBμA/m @10m

Il fabbricante, TOKAI RIKA CO., LTD., dichiara che il tipo di apparecchiatura radio RI-56BFH è conforme alla direttiva 2014/53/UE.

Il testo completo della dichiarazione di conformità UE è disponibile al seguente indirizzo Internet:
http://www.tokai-rika.co.jp/pc

Banda di frequenza: 119 - 135 kHz
Potenza massima radiofrequenza: 55dBμA/m @10m

Por la presente, TOKAI RIKA CO., LTD. declara que el tipo de equipo radioeléctrico RI-56BFH es conforme con la Directiva 2014/53/UE.

El texto completo de la declaración UE de conformidad está disponible en la dirección Internet siguiente:
http://www.tokai-rika.co.jp/pc

Banda de frecuencia: 119 - 135 kHz
Potencia máxima de radiofrecuencia: 55dBμA/m @10m

D00679

O(a) abaixo assinado(a) TOKAI RIKA CO., LTD. declara que o presente tipo de equipamento de rádio RI-56BFH está em conformidade com a Diretiva 2014/53/UE.

O texto integral da declaração de conformidade está disponível no seguinte endereço de Internet:
http://www.tokai-rika.co.jp/pc

Banda de frequência: 119 - 135 kHz
Potência máxima de radiofrequências: 55dBμA/m @10m

B'dan, TOKAI RIKA CO., LTD., niddikjara li dan it-tip tat-tagħmir tar-radju RI-56BFH huwa konformi mad-Direttiva 2014/53/UE.

It-test kollu tad-dikjarazzjoni ta' konformità tal-UE huwa disponibbli f'dan l-indirizz tal-Internet li ġej:
http://www.tokai-rika.co.jp/pc

Tiċħisivù: 119 - 135 kHz
Hámarks útvarpsbylgjuútöni: 55dBμA/m @10m

Käesolevaga deklareerib TOKAI RIKA CO., LTD., et käesolev raadioseadme tüüp RI-56BFH vastab direktiivi 2014/53/EL nõuetele.

ELi vastavusdeklaratsiooni tarbeks tekst on kättesaadav järgmisel Internetiaadressil:
http://www.tokai-rika.co.jp/pc

Sagedusriba: 119 - 135 kHz
Maksimaalne saatevõimsus: 55dBμA/m @10m

TOKAI RIKA CO., LTD. igazolja, hogy a RI-56BFH típusú rádióberendezés megfelel a 2014/53/EU irányelvnek.

Az EU-megfelelőségi nyilatkozat teljes szövege elérhető a következő internetes címen:
http://www.tokai-rika.co.jp/pc

Frekvenciasáv: 119 - 135 kHz
Maximális jelerősség: 55dBμA/m @10m

TOKAI RIKA CO., LTD. týmto vyhlasuje, že rádiové zariadenie typu RI-56BFH je v súlade so smernicou 2014/53/EÚ.

Úplné EÚ vyhlásenie o zhode je k dispozícii na tejto internetovej adrese:
http://www.tokai-rika.co.jp/pc

Frekvenčné pásmo: 119 - 135 kHz
Maximálny rádiofrekvenčný výkon: 55dBμA/m @10m

D00680

– CONTINUA –

Tímto TOKAI RIKA CO., LTD. prohlašuje, že typ rádiového zařízení RI-56BFH je v souladu se směrnicí 2014/53/EU

Úplné znění EU prohlášení o shodě je k dispozici na této internetové adrese:
http://www.tokai-rika.co.jp/pc

Kmitočtové pásmo: 119 - 135 kHz
Maximální radiofrekvenční výkon: 55dBμA/m @10m

TOKAI R KA CO., LTD. potrjuje, da je to radijske opreme RI-56BFH skladen z Direktivo 2014/53/EJ.

Celotno besedilo izjave EU o skladnosti je na voljo na naslednjem spletnem naslovu:
http://www.toka-rika.co.jp/pc

Frekvenčni pas: 119 - 135 kHz
Največja moč radijske frekvence: 55dBμA/m @10m

Aš, TOKAI RIKA CO., LTD., patvirtinu, kad radijo įrenginių tipas RI-56BFH atitinka Direktyvą 2014/53/ES.

Visas ES atitikties deklaracijos tekstas prieinamas šiuo interneto adresu:
http://www.tokai-rika.co.jp/pc

Dažnių juosta: 119 - 135 kHz
Didžiausia radijo dažnių galia: 55dBμA/m @10m

Ar šo TOKAI RIKA CO., LTD. deklarē, ka radioiekārta RI-56BFH atbilst Direktīvai 2014/53/ES

Pilns ES atbilstības deklarācijas teksts ir pieejams šādā interneta vietnē
http://www.tokai-rika.co.jp/pc

Frekvenču josla: 119 - 135 kHz
Maksimālā radiofrekvenču jauda: 55dBμA/m @10m

TOKAI RIKA CO., LTD. niniejszym oświadcza, że typ urządzenia radiowego RI-56BFH jest zgodny z dyrektywą 2014/53/UE

Pełny tekst deklaracji zgodności UE jest dostępny pod następującym adresem internetowym:
http://www.tokai-rika.co.jp/pc

Zakres częstotliwości: 119 - 135 kHz
Maksymalna moc częstotliwości radiowej: 55dBμA/m @10m

TOKAI R KA CO., LTD. lýsir því hér með yfir að fjarskiptatæki af gerð RI-56BFH er í samræmi við tilskipun 2014/53/EU.

Öll ESB-samræmisyfirlýsingin er hægt að nálgast á eftirfarandi vefslóð
http://www.tokai-rika.co.jp/pc

Tíðnisvið: 119 - 135 kHz
Hámarks útvarpsbylgjuafköst: 55dBμA/m @10m

D00681

TOKAI RIKA CO., LTD. erklærer herved at radioutstyrstypen RI-56BFH er i samsvar med direktivet 2014/53/EU

Hele teksten av EU-samsvarserklæringen kan leses på det følgende nettstedet:
http://www.tokai-rika.co.jp/pc

Frekvensbånd: 119 - 135 kHz
Maksimal radiofrekvenseffekt: 55dBμA/m @10m

С настоящото TOKAI RIKA CO., LTD. декларира, че този тип радиосъоръжение RI-56BFH е в съответствие с Директива 2014/53/ЕС.

Цялостният текст на ЕС декларацията за съответствие може да се намери на следния интернет адрес:
http://www.tokai-rika.co.jp/pc

Радиочестотна лента: 119 - 135 kHz
Максимална радиочестотна мощност: 55dBμA/m @10m

Prin prezenta, TOKAI RIKA CO., LTD. declară că tipul de echipamente radio RI-56BFH este în conformitate cu Directiva 2014/53/UE.

Textul integral al declarației UE de conformitate este disponibil la următoarea adresă internet:
http://www.tokai-rika.co.jp/pc

Banda de frecvență: 119 - 135 kHz
Puterea maximă de radiofrecvență: 55dBμA/m @10m

Ovime TOKAI RIKA CO., LTD. potvrđuje da je radio-oprema tipa RI-56BFH u skladu sa Direktivom 2014/53/EU.

Potpuni tekst EU deklaracije o usaglašenosti dostupan je na sljedećoj internet adresi:
http://www.toka-rika.co.jp/pc

Frekvencijski opseg: 119 - 135 kHz
Maksimalna radio-frekvencijska snaga: 55dBμA/m @10m

Me anë të këtij dokumenti, TOKAI RIKA CO., LTD. deklaron se tipi i radiopajisjes RI-56BFH është në përputhje me Direktivën 2014/53/EU.

Teksti i plotë i deklarates se konformitetit të Bashkimit Evropian është i disponueshem ne adresën e mëposhtme të internetit:
http://www.toka-rika.co.jp/pc

Brezi i frekuencës: 119 - 135 kHz
Fuqia maksimale e radiofrekuencës: 55dBμA/m @10m

D00682

TOKAI RIKA CO., LTD. ovime izjavljuje da je radijska oprema tipa RI-56BFH u skladu s Direktivom 2014/53/EU.

Cjeloviti tekst EU izjave o sukladnosti dostupan je na sljedećoj internetskoj adresi:
http://www.tokai-rika.co.jp/pc

Frekvencijsk pojas: 119 - 135 kHz
Maksima na RF snaga: 55dBμA/m @10m

Ovim TOKAI RIKA CO., LTD. potvrđuje da je radio-oprema tipa RI-56BFH u skladu sa Direktivom 2014/53/EU.

Potpuni tekst EU deklaracije o usaglašenosti dostupan je na sljedećoj internet adresi:
http://www.tokai-rika.co.jp/pc

Frekventni opseg: 119 - 135 kHz
Maksimalna radio-frekventna snaga: 55dBμA/m @10m

TOKAI RIKA CO., LTD., işbu belgeyle telsiz cihazı türünün RI-56BFH 2014/53/EU nolu Direktif ile uyumlu olduğunu beyan etmektedir

AB uygunluk beyanının tam metnine aşağıdaki internet adresinden ulaşabilirsiniz
http://www.tokai-rika.co.jp/pc

Frekans bandı: 119 - 135 kHz

Maksimum radyo frekans gücü: 55dBμA/m @10m

D00683

CE

Indirizzo: 3-260 Toyota, Oguchi-cho, Niwagun, Aichi 480-0195, Japan

▽ **Modelli senza ECU immobilizzatore**

Trasmettitore:

Modello: FJ16-2

Frequenza di funzionamento: 134,2 kHz

Potenza massima di uscita (ERP): 0,000169 mW

Produttore: SUBARU CORPORATION

Indirizzo: 1-1, Subaru-cho, Ota-shi, Gunma-ken, 373-8555, Japan

Hereby, SUBARU CORPORATION declares that the radio equipment type is in compliance with Directive 2014/53/EU.
The full text of the EU declaration of conformity is available at the following internet address:
https://www.denso.com/global/en/contact-us/doc/

SUBARU CORPORATION vakuuttaa, että radiolaitetyyppi on direktiivin 2014/53/EU mukainen.
EU-vaatimustenmukaisuusvakuutuksen täysimittainen teksti on saatavilla seuraavassa internetosoitteessa:
https://www.denso.com/global/en/contact-us/doc/

Hierbij verklaar ik, SUBARU CORPORATION, dat het type radioapparatuur conform is met Richtlijn 2014/53/EU.
De volledige tekst van de EU-conformiteitsverklaring kan worden geraadpleegd op het volgende internetadres:
https://www.denso.com/global/en/contact-us/doc/

Le soussigné, SUBARU CORPORATION, déclare que l'équipement radioélectrique du type est conforme à la directive 2014/53/UE.
Le texte complet de la déclaration UE de conformité est disponible à l'adresse internet suivante:
https://www.denso.com/global/en/contact-us/doc/

Härmed försäkrar SUBARU CORPORATION att denna typ av radioutrustning överensstämmer med direktiv 2014/53/EU.
Den fullständiga texten till EU-försäkran om överensstämmelse finns på följande webbadress:
https://www.denso.com/global/en/contact-us/doc/

D00757

Hermed erklærer SUBARU CORPORATION, at radioudstyrstypen er i overensstemmelse med direktiv 2014/53/EU.
EU-overensstemmelseserklæringens fulde tekst kan findes på følgende internetadresse:
https://www.denso.com/global/en/contact-us/doc/

Hiermit erklärt SUBARU CORPORATION, dass der Funkanlagentyp der Richtlinie 2014/53/EU entspricht.
Der vollständige Text der EU-Konformitätserklärung ist unter der folgenden Internetadresse verfügbar:
https://www.denso.com/global/en/contact-us/doc/

Με την παρούσα ο/η SUBARU CORPORATION, δηλώνει ότι ο ραδιοεξοπλισμός πληροί την οδηγία 2014/53/ΕΕ.
Το πλήρες κείμενο της δήλωσης συμμόρφωσης ΕΕ διατίθεται στην ακόλουθη ιστοσελίδα στο διαδίκτυο:
https://www.denso.com/global/en/contact-us/doc/

Il fabbricante, SUBARU CORPORATION, dichiara che il tipo di apparecchiatura radio è conforme alla direttiva 2014/53/UE.
Il testo completo della dichiarazione di conformità UE è disponibile al seguente indirizzo Internet:
https://www.denso.com/global/en/contact-us/doc/

Por la presente, SUBARU CORPORATION declara que el tipo de equipo radioeléctrico es conforme con la Directiva 2014/53/UE.
El texto completo de la declaración UE de conformidad está disponible en la dirección Internet siguiente:
https://www.denso.com/global/en/contact-us/doc/

D00758

– CONTINUA –

O(a) abaixo assinado(a) SUBARU CORPORATION declara que o presente tipo de equipamento de rádio está em conformidade com a Diretiva 2014/53/UE.
O texto integral da declaração de conformidade está disponível no seguinte endereço de Internet:
https://www.denso.com/global/en/contact-us/doc/

B'dan, SUBARU CORPORATION, niddikjara li dan it-tip ta' tagħmir tar-radju huwa konformi mad-Direttiva 2014/53/UE.
It-test kollu tad-dikjarazzjoni ta' konformità tal-UE huwa disponibbli f'dan l-indirizz tal-Internet li ġej.
https://www.denso.com/global/en/contact-us/doc/

Käesolevaga deklareerib SUBARU CORPORATION, et käesolev raadioseadme tüüp vastab direktiivi 2014/53/EL nõuetele.
ELi vastavusdeklaratsiooni täielik tekst on kättesaadav järgmisel internetiaadressil:
https://www.denso.com/global/en/contact-us/doc/

SUBARU CORPORATION igazolja, hogy a típusú rádióberendezés megfelel a 2014/53/EU irányelvnek.
Az EU-megfelelőségi nyilatkozat teljes szövege elérhető a következő internetes címen:
https://www.denso.com/global/en/contact-us/doc/

SUBARU CORPORATION týmto vyhlasuje, že rádiové zariadenie typu je v súlade so smernicou 2014/53/EÚ.
Úplné EÚ vyhlásenie o zhode je k dispozícii na tejto internetovej adrese:
https://www.denso.com/global/en/contact-us/doc/

D00759

Tímto SUBARU CORPORATION prohlašuje, že typ rádiového zařízení je v souladu se směrnicí 2014/53/EU.
Úplné znění EU prohlášení o shodě je k dispozici na této internetové adrese:
https://www.denso.com/global/en/contact-us/doc/

SUBARU CORPORATION potrjuje, da je tip radijske opreme skladen z Direktivo 2014/53/EU.
Celotno besedilo izjave EU o skladnosti je na voljo na naslednjem spletnem naslovu:
https://www.denso.com/global/en/contact-us/doc/

Aš, SUBARU CORPORATION, patvirtinu, kad radijo įrenginių tipas atitinka Direktyvą 2014/53/ES.
Visas ES atitikties deklaracijos tekstas prieinamas šiuo interneto adresu:
https://www.denso.com/global/en/contact-us/doc/

Ar šo SUBARU CORPORATION deklarē, ka radioiekārta atbilst Direktīvai 2014/53/ES.
Pilns ES atbilstības deklarācijas teksts ir pieejams šādā interneta vietnē:
https://www.denso.com/global/en/contact-us/doc/

SUBARU CORPORATION niniejszym oświadcza, że typ urządzenia radiowego jest zgodny z dyrektywą 2014/53/UE.
Pełny tekst deklaracji zgodności UE jest dostępny pod następującym adresem internetowym:
https://www.denso.com/global/en/contact-us/doc/

D00760

Hér með lýsir SUBARU CORPORATION yfir því að
er í samræmi við grunnkröfur og aðrar kröfur, sem gerðar eru í tilskipun 2014/53/EU.
Samræmisyfirlýsing er einnig aðgengileg á eftirfarandi vefslóð:
https://www.denso.com/global/en/contact-us/doc/

SUBARU CORPORATION erklærer at er i overensstemmelse med direktiv 2014/53/EU.
Samsvarserklæringen i fulltekst er tilgjengelig på følgende internettadresse:
https://www.denso.com/global/en/contact-us/doc/

С настоящото SUBARU CORPORATION декларира, че този тип радиосъоръжение е в съответствие с Директива 2014/53/ЕС.
Цялостният текст на ЕС декларацията за съответствие може да се намери на следния интернет адрес:
https://www.denso.com/global/en/contact-us/doc/

Prin prezenta, SUBARU CORPORATION declară că tipul de echipamente radio este în conformitate cu Directiva 2014/53/UE.
Textul integral al declarației UE de conformitate este disponibil la următoarea adresă internet:
https://www.denso.com/global/en/contact-us/doc/

SUBARU CORPORATION ovime izjavljuje da je radijska oprema tipa u skladu s Direktivom 2014/53/EU.
Cjeloviti tekst EU izjave o sukladnosti dostupan je na sljedećoj internetskoj adresi:
https://www.denso.com/global/en/contact-us/doc/

D00761

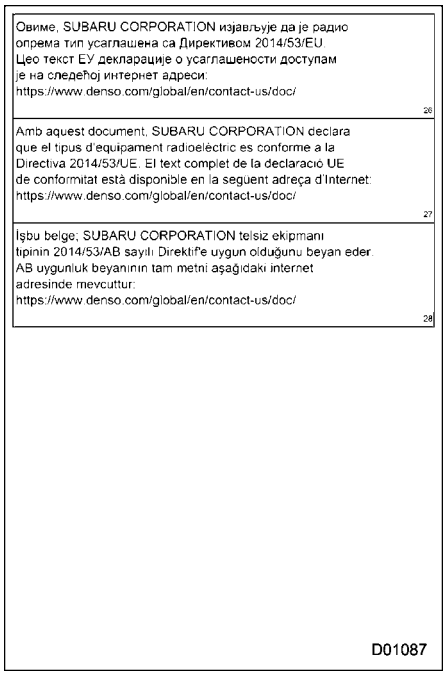

CE

La “DICHIARAZIONE di CONFORMITÀ” (DoC) più recente è disponibile al seguente indirizzo:
https://www.denso.com/global/en/contact-us/doc/

– CONTINUA –

■ Rilevamento veicolo posteriore Subaru (SRVD)

	ADC Automotive Distance Control Systems GmbH Peter-Dornier-Strasse 10, 88131 Lindau, Germany

ОПРОСТЕНА ЕС ДЕКЛАРАЦИЯ ЗА СЪОТВЕТСТВИЕ	С настоящото ADC Automotive Distance Control Systems GmbH декларира, че този тип радиосъоръжение SRR 3-A е в съответствие с Директива 2014/53/ЕС. Цялостният текст на ЕС декларацията за съответствие може да се намери на следния интернет адрес: http://continental.automotive-approvals.com/
	радиочестотната лента или ленти, в която или които работи радиосъоръжението: 24.05–24.25 GHz
	максималната радиочестотна мощност, излъчвана в радиочестотната лента или ленти, в която или които работи радиосъоръжението.: 100mW (20 dBm) Peak EIRP

DECLARACIÓN UE DE CONFORMIDAD SIMPLIFICADA	Por la presente, ADC Automotive Distance Control Systems GmbH declara que el tipo de equipo radioeléctrico SRR 3-A es conforme con la Directiva 2014/53/UE. El texto completo de la declaración UE de conformidad está disponible en la dirección Internet siguiente:
	http://continental.automotive-approvals.com/
	Banda o bandas de frecuencia en las que opera el equipo radioeléctrico: 24.05–24.25 GHz
	Potencia máxima de radiofrecuencia transmitida en la banda o bandas de frecuencia en las que opera el equipo radioeléctrico: 100mW (20 dBm) Peak EIRP

ZJEDNODUŠENÉ EU PROHLÁŠENÍ O SHODĚ	Tímto ADC Automotive Distance Control Systems GmbH prohlašuje, že typ rádiového zařízení SRR 3-A je v souladu se směrnicí 2014/53/EU. Úplné znění EU prohlášení o shodě je k dispozici na této internetové adrese: http://continental.automotive-approvals.com/
	Kmitočtové pásmo (kmitočtová pásma), v němž (v nichž) rádiové zařízení pracuje: 24.05–24.25 GHz
	Maximální radiofrekvenční výkon vysílaný v kmitočtovém pásmu (v kmitočtových pásmech), v němž (v nichž) je rádiové zařízení provozováno: 100mW (20 dBm) Peak EIRP

FORENKLET EU-OVERENSSTEMMELSESERKLÆRING	Hermed erklærer ADC Automotive Distance Control Systems GmbH, at radioudstyrstypen SRR 3-A er i overensstemmelse med direktiv 2014/53/EU. EU-overensstemmelseserklæringens fulde tekst kan findes på følgende internetadresse: http://continental.automotive-approvals.com/
	Frekvensbånd, som radioudstyret fungerer på: 24.05–24.25 GHz
	Maksimal radiofrekvenseffekt, der udsendes i de frekvensbånd, som radioudstyret fungerer på: 100mW (20 dBm) Peak EIRP

VEREINFACHTE EU-KONFORMITÄTSERKLÄRUNG	Hiermit erklärt ADC Automotive Distance Control Systems GmbH, dass der Funkanlagentyp SRR 3-A der Richtlinie 2014/53/EU entspricht. Der vollständige Text der EU-Konformitätserklärung ist unter der folgenden Internetadresse verfügbar: http://continental.automotive-approvals.com/
	Das Frequenzband oder die Frequenzbänder, in dem bzw. denen die Funkanlage betrieben wird: 24.05–24.25 GHz
	Die in dem Frequenzband oder den Frequenzbändern, in dem bzw. denen die Funkanlage betrieben wird, abgestrahlte maximale Sendeleistung: 100mW (20 dBm) Peak EIRP

D00689

LIHTSUSTATUD ELI VASTAVUSDEKLA RATSIOON	Käesolevaga deklareerib ADC Automotive Distance Control Systems GmbH, et käesolev raadioseadme tüüp SRR 3-A vastab direktiivi 2014/53/EL nõuetele. ELi vastavusdeklaratsiooni täielik tekst on kättesaadav järgmisel internetiaadressil: http://continental.automotive-approvals.com/
	Sagedusriba(d), millel raadioseade töötab: 24.05–24.25 GHz
	Raadioseadme töösagedus(t)el edastatav maksimaalne saatevõimsus: 100mW (20 dBm) Peak EIRP

ΑΠΛΟΥΣΤΕΥΜΕΝΗ ΔΗΛΩΣΗ ΣΥΜΜΟΡΦΩΣΗΣ ΕΕ	Με την παρούσα ο/η ADC Automotive Distance Control Systems GmbH, δηλώνει ότι ο ραδιοεξοπλισμός SRR 3-A πληροί την οδηγία 2014/53/ΕΕ. Το πλήρες κείμενο της δήλωσης συμμόρφωσης ΕΕ διατίθεται στην ακόλουθη ιστοσελίδα στο διαδίκτυο: http://continental.automotive-approvals.com/
	Οι ζώνες συχνοτήτων στις οποίες λειτουργεί ο ραδιοεξοπλισμός: 24.05–24.25 GHz
	η μέγιστη ραδιοηλεκτρική ισχύς στις ζώνες συχνοτήτων στις οποίες λειτουργεί ο ραδιοεξοπλισμός: 100mW (20 dBm) Peak EIRP

SIMPLIFIED EU DECLARATION OF CONFORMITY	Hereby, ADC Automotive Distance Control Systems GmbH declares that the radio equipment type SRR 3-A is in compliance with Directive 2014/53/EU. The full text of the EU declaration of conformity is available at the following internet address: http://continental.automotive-approvals.com/
	Frequency band(s) in which the radio equipment operates: 24.05–24.25 GHz
	Maximum radio-frequency power transmitted in the frequency band(s) in which the radio equipment operates:
	100mW (20 dBm) Peak EIRP

DECLARATION UE DE CONFORMITE SIMPLIFIEE	Le soussigné, ADC Automotive Distance Control Systems GmbH, déclare que l'équipement radioélectrique du type SRR 3-A est conforme à la directive 2014/53/UE. Le texte complet de la déclaration UE de conformité est disponible à l'adresse internet suivante: http://continental.automotive-approvals.com/
	Bandes de fréquences utilisées par l'équipement radioélectrique: 24.05–24.25 GHz
	Puissance de radiofréquence maximale transmise sur les bandes de fréquences utilisées par l'équipement radioélectrique: 100mW (20 dBm) Peak EIRP

POJEDNOSTAVLJE NA EU IZJAVA O SUKLADNOSTI	ADC Automotive Distance Control Systems GmbH ovime izjavljuje da je radijska oprema tipa SRR 3-A u skladu s Direktivom 2014/53/EU. Cjeloviti tekst EU izjave o sukladnosti dostupan je na sljedećoj internetskoj adresi:: http://continental.automotive-approvals.com/
	Frekvencijski pojas (frekvencijski pojasi) u kojem (kojima) radijska oprema radi: 24.05–24.25 GHz
	Najveća radiofrekvencijska snaga koja se prenosi u frekvencijskom pojasu (frekvencijskim pojasima) u kojem (kojima) radijska oprema radi: 100mW (20 dBm) Peak EIRP

DICHIARAZIONE DI CONFORMITÀ UE SEMPLIFICATA	Il fabbricante, ADC Automotive Distance Control Systems GmbH, dichiara che il tipo di apparecchiatura radio SRR 3-A è conforme alla direttiva 2014/53/UE. Il testo completo della dichiarazione di conformità UE è disponibile al seguente indirizzo Internet: http://continental.automotive-approvals.com/
	Bande di frequenza di funzionamento dell'apparecchiatura radio: 24.05–24.25 GHz
	Massima potenza a radiofrequenza trasmessa nelle bande di frequenza in cui opera l'apparecchiatura radio: 100mW (20 dBm) Peak EIRP

D00690

– CONTINUA –

VIENKĀRŠOTA ES ATBILSTĪBAS DEKLARĀCIJA	Ar šo ADC Automotive Distance Control Systems GmbH deklarē, ka radioiekārta SRR 3-A atbilst Direktīvai 2014/53/ES. Pilns ES atbilstības deklarācijas teksts ir pieejams šādā interneta vietnē: http://continental.automotive-approvals.com/
	Frekvenču joslu(-ās), kurā(-ās) radioiekārtas darbojas: 24.05–24.25 GHz
	Frekvenču joslā(-ās), kurā(-ās) darbojas radioiekārtas, maksimālo pārraidītā signāla jaudu.: 100mW (20 dBm) Peak EIRP

SUPAPRASTINTA ES ATITIKTIES DEKLARACIJA	Aš, ADC Automotive Distance Control Systems GmbH, patvirtinu, kad radijo įrenginių tipas SRR 3-A atitinka Direktyvą 2014/53/ES. Visas ES atitikties deklaracijos tekstas prieinamas šiuo interneto adresu: http://continental.automotive-approvals.com/
	Dažnių juosta (-os), kurioje (-iose) veikia radijo įrenginiai: 24.05–24.25 GHz
	Didžiausia radijo dažnių galia, perduodama toje (tose) dažnių juostoje (-ose), kurioje (-iose) veikia radijo įrenginiai: 100mW (20 dBm) Peak EIRP

EGYSZERŰSÍTETT EU-MEGFELELŐSÉGI NYILATKOZAT	ADC Automotive Distance Control Systems GmbH igazolja, hogy a SRR 3-A típusú rádióberendezés megfelel a 2014/53/EU irányelvnek. Az EU-megfelelőségi nyilatkozat teljes szövege elérhető a következő internetes címen.: http://continental.automotive-approvals.com/
	Az(ok) a frekvenciasáv(ok), amely(ek)en a rádióberendezés működik: 24.05–24.25 GHz
	Az abban a frekvenciasávban vagy azokban a frekvenciasávokban továbbított maximális jelerősség, amely(ek)ben a rádióberendezés üzemel: 100mW (20 dBm) Peak EIRP

DIKJARAZZJONI SSIMPLIFIKATA TA' KONFORMITÀ TAL-UE	B'dan, ADC Automotive Distance Control Systems GmbH, niddikjara li dan it-tip ta' tagħmir tar-radju SRR 3-A huwa konformi mad-Direttiva 2014/53/UE. It-test kollu tad-dikjarazzjoni ta' konformità tal-UE huwa disponibbli f'dan l-indirizz tal-Internet li ġej: http://continental.automotive-approvals.com/
	Il-medda/meded tal-frekwenza li jaħdem fihom it-tagħmir tar-radju: 24.05–24.25 GHz
	Il-potenza massima tal-frekwenza tar-radju trażmessa fil-medda/meded tal-frekwenza li jaħdem fihom it-tagħmir tar- radju: 100mW (20 dBm) Peak EIRP

VEREENVOUDIGDE EU-CONFORMITEITSVERKLARING	Hierbij verklaar ik, ADC Automotive Distance Control Systems GmbH, dat het type radioapparatuur SRR 3-A conform is met Richtlijn 2014/53/EU. De volledige tekst van de EU-conformiteitsverklaring kan worden geraadpleegd op het volgende internetadres: http://continental.automotive-approvals.com/
	Frequentieband(en) waarin de radioapparatuur functioneert: 24.05–24.25 GHz
	Maximaal radiofrequent vermogen uitgezonden in de frequentieband(en) waarin de radioapparatuur functioneert: 100mW (20 dBm) Peak EIRP

UPROSZCZONA DEKLARACJA ZGODNOŚCI UE	ADC Automotive Distance Control Systems GmbH niniejszym oświadcza, że typ urządzenia radiowego SRR 3-A jest zgodny z dyrektywą 2014/53/UE. Pełny tekst deklaracji zgodności UE jest dostępny pod następującym adresem internetowym: http://continental.automotive-approvals.com/
	Zakresu(-ów) częstotliwości, w którym (których) pracuje urządzenie radiowe: 24.05–24.25 GHz
	Maksymalnej mocy częstotliwości radiowej emitowanej w zakresie(-ach) częstotliwości, w którym (których) pracuje urządzenie radiowe: 100mW (20 dBm) Peak EIRP

D00691

DECLARAÇÃO UE DE CONFORMIDADE SIMPLIFICADA	O(a) abaixo assinado(a) ADC Automotive Distance Control Systems GmbH declara que o presente tipo de equipamento de rádio SRR 3-A está em conformidade com a Diretiva 2014/53/UE. O texto integral da declaração de conformidade está disponível no seguinte endereço de Internet: http://continental.automotive-approvals.com/
	A(s) banda(s) de frequências em que o equipamento de rádio funciona: 24,05–24,25 GHz
	A potência máxima de radiofrequências transmitida na(s) banda(s) de frequências em que o equipamento de rádio funciona: 100mW (20 dBm) Peak EIRP

DECLARAȚIA UE DE CONFORMITATE SIMPLIFICATĂ	Prin prezenta, ADC Automotive Distance Control Systems GmbH declară că tipul de echipamente radio SRR 3-A este în conformitate cu Directiva 2014/53/UE. Textul integral al declarației UE de conformitate este disponibil la următoarea adresă internet: http://continental.automotive-approvals.com/
	Banda (benzile) de frecvențe în care funcționează echipamentul radio: 24,05–24,25 GHz
	Puterea maximă de radiofrecvență transmisă în banda (benzile) de frecvențe în care funcționează echipamentul radio: 100mW (20 dBm) Peak EIRP

ZJEDNODUŠENÉ EÚ VYHLÁSENIE O ZHODE	ADC Automotive Distance Control Systems GmbH týmto vyhlasuje, že rádiové zariadenie typu SRR 3-A je v súlade so smernicou 2014/53/EÚ. Úplné EÚ vyhlásenie o zhode je k dispozícii na tejto internetovej adrese: http://continental.automotive-approvals.com/
	Frekvenčné pásmo resp. pásma, v ktorých rádiové zariadenie pracuje: 24,05–24,25 GHz
	Maximálny vysokofrekvenčný výkon prenášaný vo frekvenčnom pásme, resp. pásmach, v ktorých rádiové zariadenie pracuje: 100mW (20 dBm) Peak EIRP

POENOSTAVLJENA IZJAVA EU O SKLADNOSTI	ADC Automotive Distance Control Systems GmbH potrjuje, da je tip radijske opreme SRR 3-A skladen z Direktivo 2014/53/EU. Celotno besedilo izjave EU o skladnosti je na voljo na naslednjem spletnem naslovu: http://continental.automotive-approvals.com/
	Frekvenčni pas ali pasovi, na katerih deluje radijska oprema: 24,05–24,25 GHz
	Največja energija za radijsko frekvenco, preneseno po frekvenčnem pasu ali pasovih, na katerih radijska oprema deluje: 100mW (20 dBm) Peak EIRP

YKSINKERTAISTETTU EU-VAATIMUSTENMUKAISUUSVAKUUTUS	ADC Automotive Distance Control Systems GmbH vakuuttaa, että radiolaitetyyppi SRR 3-A on direktiivin 2014/53/EU mukainen. EU-vaatimustenmukaisuusvakuutuksen täysimittainen teksti on saatavilla seuraavassa internetosoitteessa: http://continental.automotive-approvals.com/
	Radiotaajuudet, joilla radiolaite toimii: 24,05–24,25 GHz
	Suurin mahdollinen lähetysteho radiotaajuuksilla, joilla radiolaite toimii: 100mW (20 dBm) Peak EIRP

FÖRENKLAD EU-FÖRSÄKRAN OM ÖVERENSSTÄMMELSE	Härmed försäkrar ADC Automotive Distance Control Systems GmbH att denna typ av radioutrustning SRR 3-A överensstämmer med direktiv 2014/53/EU. Den fullständiga texten till EU-försäkran om överensstämmelse finns på följande webbacress: http://continental.automotive-approvals.com/
	Det eller de frekvensband där radioutrustningen arbetar: 24,05–24,25 GHz
	Den maximala radiofrekvenseffekt som överförs inom det eller de frekvensband där radioutrustningen arbetar: 100mW (20 dBm) Peak EIRP

D00692

– CONTINUA –

EINFÖLDUÐ ESB SAMRÆMISYFIRLÝSING	Hér með lýsir ADC Automotive Distance Control Systems GmbH því yfir, að fjarskiptabúnaðurinn að gerð SRR 3-A er í samræmi við tilskipun 2014/53/ ESB. Textinn í fullri lengd um Samræmisyfirlýsingu ESB er aðgengilegur á eftirfarandi veffangi: http://continental.automotive-approvals.com/
	Bandbreidd(ir), sem fjarskiptabúnaðurinn starfar í: 24.05–24.25 GHz
	Hámarks fjarskiptatíðni sendistyrkleika í bandbreiddinni/bandbreiddunum sem fjarskiptabúnaðurinn starfar í: 100mW (20 dBm) Peak EIRP

BASİTLEŞTİRİLMİŞ AB UYGUNLUK BEYANI	İşbu belge ile, ADC Automotive Distance Control Systems GmbH şirketi SRR 3-A tipi radyo ekipmanının 2014/53/AB sayılı direktife uygun olduğunu beyan eder. AB uygunluk beyanının tam metni aşağıdaki İnternet adresinde mevcuttur: http://continental.automotive-approvals.com/
	Radyo cihazının çalıştığı frekans bandı/bantları: 24.05–24.25 GHz
	Radyo ekipmanının çalıştığı frekans bandında/bantlarında iletilen maksimum radyo frekansı gücü: 100mW (20 dBm) Peak EIRP

СПРОЩЕНА ДЕКЛАРАЦІЯ ЄС ПРО ВІДПОВІДНІСТЬ	Цим ADC Automotive Distance Control Systems GmbH заявляє, що радіообладнання типу SRR3-A відповідає вимогам Директиви 2014/53/EU. Повний текст декларації ЄС про відповідність доступний за наступною адресою в мережі Інтернет: http://continental.automotive-approvals.com/
	Частотний діапазон(-и), в якому працює радіообладнання: 24.05–24.25 ГГц
	Максимальна потужність радіочастотного сигналу, що передається у частотному діапазоні(-ах), в якому працює радіообладнання: 100 мВт (20 дБм) Пікова ефективна потужність випромінювання

D00885

■ Sistema di monitoraggio pressione dei pneumatici

English	EN	Manufacturer : Schrader Electronics Ltd. Address : 11 Technology Park, Belfast Road, Antrim BT41 1QS, Northern Ireland United Kingdom Model No. : SHR3 Frequency : 433.92 MHz Power : −23.1dBm Hereby, Schrader Electronics Ltd. declares that the radio equipment type SHR3 is in compliance with Directive 2014/53/EU. The full text of the EU declaration of conformity is available at the following internet address: http://www.tpmscuroshop.com/documents/declaration_conformities
Bulgarian	BG	С настоящото Schrader Electronics Ltd. декларира, че този тип радиосъоръжение SHR3 е в съответствие с Директива 2014/53/ЕС. Цялостният текст на ЕС декларацията за съответствие може да се намери на следния интернет адрес: http://www.tpmseuroshop.com/documents/declaration_conformities
Spanish	ES	Por la presente, Schrader Electronics Ltd. declara que el tipo de equipo radioeléctrico SHR3 es conforme con la Directiva 2014/53/UE. El texto completo de la declaración UE de conformidad está disponible en la dirección Internet siguiente: http://www.tpmseuroshop.com/documents/declaration_conformities
Croatian	HR	Schrader Electronics Ltd. ovime izjavljuje da je radijska oprema tipa SHR3 u skladu s Direktivom 2014/53/EU. Cjeloviti tekst EU izjave o sukladnosti dostupan je na sljedećoj internetskoj adresi: http://www.tpmseuroshop.com/documents/declaration_conformities
Czech	CS	Tímto Schrader Electronics Ltd. prohlašuje, že typ rádiového zařízení SHR3 je v souladu se směrnicí 2014/53/EU. Úplné znění EU prohlášení o shodě je k dispozici na této internetové adrese: http://www.tpmseuroshop.com/documents/declaration_conformities

D00694

– CONTINUA –

Danish	DA	Hermed erklærer Schrader Electronics Ltd., at radioudstyrstypen SHR3 er i overensstemmelse med direktiv 2014/53/EU. EU-overensstemmelseserklæringens fulde tekst kan findes på følgende internetadresse: http://www.tpmseuroshop.com/documents/declaration_conformities
Dutch	NL	Hierbij verklaar ik, Schrader Electronics Ltd., dat het type radioapparatuur SHR3 conform is met Richtlijn 2014/53/EU. De volledige tekst van de EU-conformiteitsverklaring kan worden geraadpleegd op het volgende internetadres: http://www.tpmseuroshop.com/documents/declaration_conformities
German	DE	Hiermit erklärt Schrader Electronics Ltd., dass der Funkanlagentyp SHR3 der Richtlinie 2014/53/EU entspricht. Der vollständige Text der EU-Konformitätserklärung ist unter der folgenden Internetadresse verfügbar: http://www.tpmseuroshop.com/documents/declaration_conformities
Estonian	ET	Käesolevaga deklareerib Schrader Electronics Ltd., et käesolev raadioseadme tüüp SHR3 vastab direktiivi 2014/53/EL n õuetele. ELi vastavusdeklaratsiooni täielik tekst on kättesaadav järgmisel internetiaadressil: http://www.tpmseuroshop.com/documents/declaration_conformities
Finish	FI	Schrader Electronics Ltd. vakuuttaa, että radiolaitetyyppi SHR3 on direktiivin 2014/53/EU mukainen. EU-vaatimustenmukaisuusvakuutuksen täysimittainen teksti on saatavilla seuraavassa internetosoitteessa: http://www.tpmseuroshop.com/documents/declaration_conformities

D00695

French	FR	Le soussigné, Schrader Electronics Ltd., déclare que l'équipement radioélectrique du type SHR3 est conforme à la directive 2014/53/UE. Le texte complet de la déclaration UE de conformité est disponible à l'adresse internet suivante: http://www.tpmseuroshop.com/documents/declaration_conformities
Greek	EL	Με την παρούσα ο/η Schrader Electronics Ltd., δηλώνει ότι ο ραδιοεξοπλισμός SHR3 πληροί την οδηγία 2014/53/ΕΕ. Το πλήρες κείμενο της δήλωσης συμμόρφωσης ΕΕ διατίθεται στην ακόλουθη ιστοσελίδα στο διαδίκτυο: http://www.tpmseuroshop.com/documents/declaration_conformities
Hungarian	HU	Schrader Electronics Ltd. igazolja, hogy a SHR3 típusú rádióberendezés megfelel a 2014/53/EU irányelvnek. Az EU-megfelelőségi nyilatkozat teljes szövege elérhető a következő internetes címen: http://www.tpmseuroshop.com/documents/declaration_conformities
Italian	IT	Il fabbricante, Schrader Electronics Ltd., dichiara che il tipo di apparecchiatura radio SHR3 è conforme alla direttiva 2014/53/UE. Il testo completo della dichiarazione di conformità UE è disponibile al seguente indirizzo Internet: http://www.tpmseuroshop.com/documents/declaration_conformities
Latvian	LV	Ar šo Schrader Electronics Ltd. deklare, ka radioiekarta SHR3 atbilst Direktīvai 2014/53/ES. Pilns ES atbilstības deklarācijas teksts ir pieejams šāda interneta vietnē: http://www.tpmseuroshop.com/documents/declaration_conformities
Lithuanian	LT	Aš, Schrader Electronics Ltd., patvirtinu, kad radijo įrenginių tipas SHR3 atitinka Direktyvą 2014/53/ES. Visas ES atitikties deklaracijos tekstas prieinamas šiuo interneto adresu: http://www.tpmseuroshop.com/documents/declaration_conformities

D00696

– CONTINUA –

Maltese	MT	B'dan, Schrader Electronics Ltd., niddikjara li dan it-tip ta' tagħmir tar-radju SHR3 huwa konformi mad-Direttiva 2014/53/UE. It-test kollu tad-dikjarazzjoni ta' konformità tal-UE huwa disponibbli f'dan l-indirizz tal-Internet li ġej: http://www.tpmseuroshop.com/documents/declaration_conformities
Polish	PL	Schrader Electronics Ltd. niniejszym oświadcza, że typ urządzenia radiowego SHR3 jest zgodny z dyrektywą 2014/53/UE. Pełny tekst deklaracji zgodności UE jest dostępny pod następującym adresem internetowym: http://www.tpmseuroshop.com/documents/declaration_conformities
Portuguese	PT	O(a) abaixo assinado(a) Schrader Electronics Ltd. declara que o presente tipo de equipamento de rádio SHR3 está em conformidade com a Diretiva 2014/53/UE. O texto integral da declaração de conformidade está disponível no seguinte endereço de Internet: http://www.tpmseuroshop.com/documents/declaration_conformities
Romanian	RO	Prin prezenta, Schrader Electronics Ltd. declară că tipul de echipamente radio SHR3 este în conformitate cu Directiva 2014/53/UE. Textul integral al declarației UE de conformitate este disponibil la următoarea adresă internet: http://www.tpmseuroshop.com/documents/declaration_conformities
Slovak	SK	Schrader Electronics Ltd. týmto vyhlasuje, že rádiové zariadenie typu SHR3 je v súlade so smernicou 2014/53/EÚ. Úplné EÚ vyhlásenie o zhode je k dispozícii na tejto internetovej adrese: http://www.tpmseuroshop.com/documents/declaration_conformities
Slovenian	SL	Schrader Electronics Ltd. potrjuje, da je tip radijske opreme SHR3 skladen z Direktivo 2014/53/EU. Celotno besedilo izjave EU o skladnosti je na voljo na naslednjem spletnem naslovu: http://www.tpmseuroshop.com/documents/declaration_conformities
Sweedish	SV	Härmed försäkrar Schrader Electronics Ltd. att denna typ av radioutrustning SHR3 överensstämmer med direktiv 2014/53/EU. Den fullständiga texten till EU-försäkran om överensstämmelse finns på följande webbadress: http://www.tpmseuroshop.com/documents/declaration_conformities

D00697

■ Oscillatore LF

Modello di trasmettitore: SU19S-3

Frequenza di funzionamento: 134,2 kHz

Potenza massima di uscita (ERP): 6,195 mW

Produttore: SUBARU CORPORATION

Indirizzo: 1-1, Subaru-cho, Ota-shi, Gunma-ken, 373-8555, Japan

Hereby, SUBARU CORPORATION declares that the radio equipment type is in compliance with Directive 2014/53/EU.
The full text of the EU declaration of conformity is available at the following internet address:
https://www.denso.com/global/en/contact-us/doc/

SUBARU CORPORATION vakuuttaa, että radiolaitetyyppi on direktiivin 2014/53/EU mukainen.
EU-vaatimustenmukaisuusvakuutuksen täysimittainen teksti on saatavilla seuraavassa internetosoitteessa:
https://www.denso.com/global/en/contact-us/doc/

Hierbij verklaar ik, SUBARU CORPORATION, dat het type radioapparatuur conform is met Richtlijn 2014/53/EU.
De volledige tekst van de EU-conformiteitsverklaring kan worden geraadpleegd op het volgende internetadres:
https://www.denso.com/global/en/contact-us/doc/

Le soussigné, SUBARU CORPORATION, déclare que l'équipement radioélectrique du type est conforme à la directive 2014/53/UE.
Le texte complet de la déclaration UE de conformité est disponible à l'adresse internet suivante:
https://www.denso.com/global/en/contact-us/doc/

Härmed försäkrar SUBARU CORPORATION att denna typ av radioutrustning överensstämmer med direktiv 2014/53/EU.
Den fullständiga texten till EU-försäkran om överensstämmelse finns på följande webbadress:
https://www.denso.com/global/en/contact-us/doc/

D01074

Hermed erklærer SUBARU CORPORATION, at radioudstyrstypen er i overensstemmelse med direktiv 2014/53/EU.
EU-overensstemmelseserklæringens fulde tekst kan findes på følgende internetadresse:
https://www.denso.com/global/en/contact-us/doc/

Hiermit erklärt SUBARU CORPORATION, dass der Funkanlagentyp der Richtlinie 2014/53/EU entspricht.
Der vollständige Text der EU-Konformitätserklärung ist unter der folgenden Internetadresse verfügbar:
https://www.denso.com/global/en/contact-us/doc/

Με την παρούσα ο/η SUBARU CORPORATION, δηλώνει ότι ο ραδιοεξοπλισμός πληροί την οδηγία 2014/53/ΕΕ.
Το πλήρες κείμενο της δήλωσης συμμόρφωσης ΕΕ διατίθεται στην ακόλουθη ιστοσελίδα στο διαδίκτυο:
https://www.denso.com/global/en/contact-us/doc/

Il fabbricante, SUBARU CORPORATION, dichiara che il tipo di apparecchiatura radio è conforme alla direttiva 2014/53/UE.
Il testo completo della dichiarazione di conformità UE è disponibile al seguente indirizzo Internet:
https://www.denso.com/global/en/contact-us/doc/

Por la presente, SUBARU CORPORATION declara que el tipo de equipo radioeléctrico es conforme con la Directiva 2014/53/UE.
El texto completo de la declaración UE de conformidad está disponible en la dirección Internet siguiente:
https://www.denso.com/global/en/contact-us/doc/

D01075

– CONTINUA –

O(a) abaixo assinado(a) SUBARU CORPORATION declara que o presente tipo de equipamento de rádio está em conformidade com a Diretiva 2014/53/UE.
O texto integral da declaração de conformidade está disponível no seguinte endereço de Internet:
https://www.denso.com/global/en/contact-us/doc/

B'dan, SUBARU CORPORATION, niddikjara li dan it-tip ta' tagħmir tar-radju huwa konformi mad-Direttiva 2014/53/UE.
It-test kollu tad-dikjarazzjoni ta' konformità tal-UE huwa disponibbli f'dan l-indirizz tal-Internet li ġej:
https://www.denso.com/global/en/contact-us/doc/

Käesolevaga deklareerib SUBARU CORPORATION, et käesolev raadioseadme tüüp vastab direktiivi 2014/53/EL nõuetele.
ELi vastavusdeklaratsiooni täielik tekst on kättesaadav järgmisel internetiaadressil:
https://www.denso.com/global/en/contact-us/doc/

SUBARU CORPORATION igazolja, hogy a típusú rádióberendezés megfelel a 2014/53/EU irányelvnek.
Az EU-megfelelőségi nyilatkozat teljes szövege elérhető a következő internetes címen:
https://www.denso.com/global/en/contact-us/doc/

SUBARU CORPORATION týmto vyhlasuje, že rádiové zariadenie typu je v súlade so smernicou 2014/53/EÚ.
Úplné EÚ vyhlásenie o zhode je k dispozícii na tejto internetovej adrese:
https://www.denso.com/global/en/contact-us/doc/

D01076

Tímto SUBARU CORPORATION prohlašuje, že typ rádiového zařízení je v souladu se směrnicí 2014/53/EU.
Úplné znění EU prohlášení o shodě je k dispozici na této internetové adrese:
https://www.denso.com/global/en/contact-us/doc/

SUBARU CORPORATION potrjuje, da je tip radijske opreme skladen z Direktivo 2014/53/EU.
Celotno besedilo izjave EU o skladnosti je na voljo na naslednjem spletnem naslovu:
https://www.denso.com/global/en/contact-us/doc/

Aš, SUBARU CORPORATION, patvirtinu, kad radijo įrenginių tipas atitinka Direktyvą 2014/53/ES.
Visas ES atitikties deklaracijos tekstas prieinamas šiuo interneto adresu:
https://www.denso.com/global/en/contact-us/doc/

Ar šo SUBARU CORPORATION deklarē, ka radioiekārta atbilst Direktīvai 2014/53/ES.
Pilns ES atbilstības deklarācijas teksts ir pieejams šādā interneta vietnē:
https://www.denso.com/global/en/contact-us/doc/

SUBARU CORPORATION niniejszym oświadcza, że typ urządzenia radiowego jest zgodny z dyrektywą 2014/53/UE.
Pełny tekst deklaracji zgodności UE jest dostępny pod następującym adresem internetowym:
https://www.denso.com/global/en/contact-us/doc/

D01077

Hér með lýsir SUBARU CORPORATION yfir því að er í samræmi við grunnkröfur og aðrar kröfur, sem gerðar eru í tilskipun 2014/53/EU.
Samræmisyfirlýsing er einnig aðgengileg á eftirfarandi vefslóð:
https://www.denso.com/global/en/contact-us/doc/

SUBARU CORPORATION erklærer at er i overensstemmelse med direktiv 2014/53/EU.
Samsvarserklæringen i fulltekst er tilgjengelig på følgende internettadresse:
https://www.denso.com/global/en/contact-us/doc/

С настоящото SUBARU CORPORATION декларира, че този тип радиосъоръжение е в съответствие с Директива 2014/53/ЕС.
Цялостният текст на ЕС декларацията за съответствие може да се намери на следния интернет адрес:
https://www.denso.com/global/en/contact-us/doc/

Prin prezenta, SUBARU CORPORATION declară că tipul de echipamente radio este în conformitate cu Directiva 2014/53/UE.
Textul integral al declarației UE de conformitate este disponibil la următoarea adresă internet:
https://www.denso.com/global/en/contact-us/doc/

SUBARU CORPORATION ovime izjavljuje da je radijska oprema tipa u skladu s Direktivom 2014/53/EU.
Cjeloviti tekst EU izjave o sukladnosti dostupan je na sljedećoj internetskoj adresi:
https://www.denso.com/global/en/contact-us/doc/

D01078

Овиме, SUBARU CORPORATION изјављује да је радио опрема тип усаглашена са Директивом 2014/53/EU.
Цео текст ЕУ декларације о усаглашености доступан је на следећој интернет адреси:
https://www.denso.com/global/en/contact-us/doc/

Amb aquest document, SUBARU CORPORATION declara que el tipus d'equipament radioelèctric es conforme a la Directiva 2014/53/UE.
El text complet de la declaració UE de conformitat està disponible en la següent adreça d'Internet:
https://www.denso.com/global/en/contact-us/doc/

İşbu belge; SUBARU CORPORATION telsiz ekipmanı tipinin 2014/53/AB sayılı Direktif'e uygun olduğunu beyan eder.
AB uygunluk beyanının tam metni aşağıdaki internet adresinde mevcuttur:
https://www.denso.com/global/en/contact-us/doc/

Me anë të kësaj deklaratë, subjekti SUBARU CORPORATION deklaron se pajisjet radio është në përputhje me këtë rregull teknik për pajisjet radio dhe fundore të komunikimeve elektronike.
Teksti i plotë i Deklaratës së Konformitetit është i disponueshëm në adresën e mëposhtme të internetit:
https://www.denso.com/global/en/contact-us/doc

D01079

передавач: модель: SU19S-3
смугу радіочастот: 134.2 кГц
максимальну потужність
випромінювання (ERP): 6.195мВт
виробник: SUBARU CORPORATION
адреса: 1-1, Subaru-cho, Ota-shi, Gunma-ken, 373-8555, Japan

справжнім SUBARU CORPORATION заявляє, що тип радіообладнання відповідає Технічному регламенту радіообладнання;
повний текст декларації про відповідність доступний на веб-сайті за такою адресою:
https://www.denso.com/global/en/contact-us/doc/

D01080

– CONTINUA –

■ Informazioni sugli importatori

United Kingdom	I.M.GROUP LTD.	The Gate, International Drive, Solihull, B90 4WA, United Kingdom
Ireland	SUBARU IRELAND	I.M. House NVD Complex Brown's Barn Baldonnell Co. Dublin
Netherlands	N.V. Subaru Benelux	Zwarteweg 88, 1431 VM AALSMEER, THE NETHERLANDS
Belgium	N.V. Subaru Benelux	Zwarteweg 88, 1431 VM AALSMEER, THE NETHERLANDS
Luxembourg	N.V. Subaru Benelux	Zwarteweg 88, 1431 VM AALSMEER, THE NETHERLANDS
France	SUBARU FRANCE SAS	P.A. Les Béthunes, 1 Avenue du Fief, BP 10432 - St-Ouen-l'Aumône, 95005 Cergy-Pontoise Cedex
Andorra	SUBARU FRANCE SAS	P.A. Les Béthunes, 1 Avenue du Fief, BP 10432 - St-Ouen-l'Aumône, 95005 Cergy-Pontoise Cedex
Sweden	Subaru Nordic AB	Starrvägen 15 232 61 ARLÖV, Sweden
Denmark	Subaru Nordic AB	Starrvägen 15 232 61 ARLÖV, Sweden

D01064

Finland	IM Nordic AB	Starrvägen 15 232 61 ARLÖV, Sweden
Germany	Subaru Deutschland GmbH	Mielestrasse 6, 61169 Friedberg, Germany
Greece	Subaru Italia S. p. A.	20156 MILANO - Via Montefeltro, 6/A, Italia
Italy	Subaru Italia S. p. A.	20156 MILANO - Via Montefeltro, 6/A, Italia
Canary islands	SUBARU ESPAÑA S.A	C/ Alcalá, 65 28014 Madrid España
Spain	SUBARU ESPAÑA S.A	C/ Alcalá, 65 28014 Madrid España
Malta	Liaco Limited	Liaco Limited Mosta Road Lija, LJA 9012 Malta
Estonia	Subaru Nordic AB	Box 21041, 200 21 MALMÖ Starrvägen 15 232 61 ARLÖV

D01065

– CONTINUA –

Hungary	Emil Frey Import Kft	Mogyoródi út 34-40, 1149, Budapest, Hungary
Slovakia	Subaru Italia S. p. A.	20156 MILANO - Via Montefeltro, 6/A, Italia
Czech Republic	SUBARU ČR, s.r.o.	Pekařská 5, 155 00 Praha 5, Czech Republic
Slovenia	Subaru Italia S. p. A.	20156 MILANO - Via Montefeltro, 6/A, Italia
Lithuania	Subaru Nordic AB	Starrvägen 15 232 61 ARLÖV, Sweden
Latvia	Subaru Nordic AB	Starrvägen 15 232 61 ARLÖV, Sweden
Cyprus	A. Stephanides & Son Automotive Ltd.	1 Fedras & Poleodominas Street, CY-1037 Kaimakli, Nicosia

D01054

Poland	Subaru Import Polska sp. z o.o.	ul. Josepha Conrada 51, 31-357 Kraków, Poland
Iceland	BL ehf.	Sævarhöfða 2 – 110 Reykjavík, Iceland
Norway	Subaru Norge AS	Masteveien 4 | N-1481 HAGAN | Norway
Bulgaria	Subaru Italia S. p. A.	20156 MILANO - Via Montefeltro, 6/A, Italia
Montenegro	NC.Kattamis(Serbia Montenegro)Ltd.,	59 Ayiou Nicplaou Str, Engomi, Nicosia, Republic of Cyprus
Croatia	Subaru Italia S. p. A.	20156 MILANO - Via Montefeltro, 6/A, Italia
Austria	Subaru Österreich	Michael-Walz-Gasse 18C 5020 Salzburg
Liechtenstein	SUBARU Schweiz AG	Emil-Frey-Strasse, CH-5745 Safenwil, Schweiz

D01094

– CONTINUA –

Serbia	NC.Kattamis (Serbia Montenegro) Ltd.,	59 Ayiou Nicplaou Str, Engomi, Nicosia, Republic of Cyprus
Turkey	Bayrur Motorlu Vasıtalar Ticaret A.Ş	Boyalı Köşk sok No:4/1 Bebek-BEŞİKTAŞ / İST
Switzerland	SUBARU Schweiz AG	Emil-Frey-Strasse, CH-5745 Safenwil, Schweiz
Tahiti	Royal Automobiles	Avenue George Clemenceau BP20349 Papeete, Tahiti 98713, French Polynesia
New Caledonia	Almameto	BP31280 98895 Noumea Cedex Nouvelle Caledonie
Ukraine	Subaru Ukraine LLC	Esplanadna street 20 KYIV Ukraine 01601
Isle of Man	Subaru (UK) Ltd	The Gate International Drive Solihull B90 4WA, United Kingdom
Channel Islands	Subaru (UK) Ltd	The Gate International Drive Solihull B90 4WA, United Kingdom

D01081

13-6. Informazioni tecniche

■ Modelli per Australia e Nuova Zelanda

▼ **Rilevamento veicolo posteriore Subaru (SRVD)**

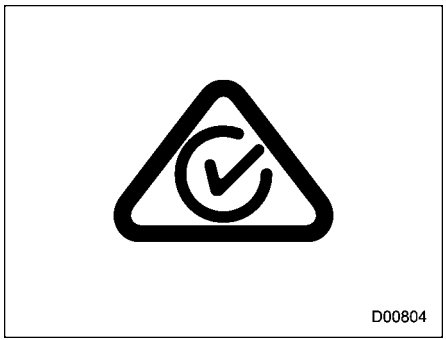
D00804

■ Modelli per Singapore

▼ **Chiave di accesso elettronica**

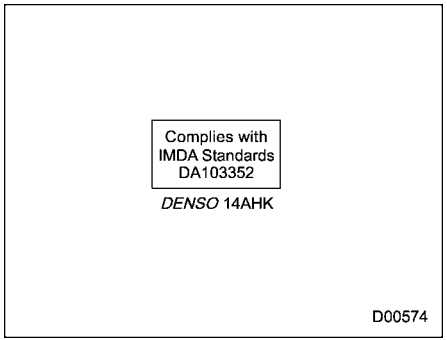

D00574

▼ **Interruttore di accensione a pulsante**

D00529

▼ **Rilevamento veicolo posteriore Subaru (SRVD)**

D00580

– CONTINUA –

■ Modelli per il Taiwan

▼ Chiave di accesso elettronica

取得審驗證明之低功率射頻器材，非經核准，公司、商號或使用者均不得擅自變更頻率、加大功率或變更原設計之特性及功能。
低功率射頻器材之使用不得影響飛航安全及干擾合法通信；經發現有干擾現象時，應立即停用，並改善至無干擾時方得繼續使用。
前述合法通信，指依電信管理法規定作業之無線電通信。
低功率射頻器材須忍受合法通信或工業、科學及醫療用電波輻射性電機設備之干擾。

D01095

▼ Telecomando accesso senza chiave

第十二條
經型式認證合格之低功率射頻電機，非經許可，公司、商號或使用者均不得擅自變更頻率、加大功率或變更原設計之特性及功能。

第十四條
低功率射頻電機之使用不得影響飛航安全及干擾合法通信；經發現有干擾現象時，應立即停用，並改善至無干擾時方得繼續使用。
前項合法通信，指依電信法規定作業之無線電通信。
低功率射頻電機須忍受合法通信或工業、科學及醫療用電波輻射性電機設備之干擾。

500631

▼ Immobilizzatore

Modelli con “sistema di accesso senza chiave con avviamento a pulsante”:

第十二條
經型式認證合格之低功率射頻電機，非經許可，公司、商號或使用者均不得擅自變更頻率、加大功率或變更原設計之特性及功能。

第十四條
低功率射頻電機之使用不得影響飛航安全及干擾合法通信；經發現有干擾現象時，應立即停用，並改善至無干擾時方得繼續使用。
前項合法通信，指依電信法規定作業之無線電通信。
低功率射頻電機須忍受合法通信或工業、科學及醫療用電波輻射性電機設備之干擾。

500631

▼ Sistema di accesso senza chiave con avviamento a pulsante

取得審驗證明之低功率射頻器材，非經核准，公司、商號或使用者均不得擅自變更頻率、加大功率或變更原設計之特性及功能。
低功率射頻器材之使用不得影響飛航安全及干擾合法通信；經發現有干擾現象時，應立即停用，並改善至無干擾時方得繼續使用。
前述合法通信，指依電信管理法規定作業之無線電通信。
低功率射頻器材須忍受合法通信或工業、科學及醫療用電波輻射性電機設備之干擾。

D01082

▼ Rilevamento veicolo posteriore Subaru (SRVD)

電信法第48條，低功率電波輻射性電機管理辦法

第十二條
經型式認證合格之低功率射頻電機，非經許可，公司、商號或使用者均不得擅自變更頻率、加大功率或變更原設計之特性及功能。

第十四條
低功率射頻電機之使用不得影響飛航安全及干擾合法通信；經發現有干擾現象時，應立即停用，並改善至無干擾時方得繼續使用。
前項合法通信，指依電信法規定作業之無線電通信。
低功率射頻電機須忍受合法通信或工業、科學及醫療用電波輻射性電機設備之干擾。

D00563

▼ Sistema di monitoraggio pressione dei pneumatici

第十二條
經型式認證合格之低功率射頻電機，非經許可，公司、商號或使用者均不得擅自變更頻率、加大功率或變更原設計之特性及功能。

第十四條
低功率射頻電機之使用不得影響飛航安全及干擾合法通信；經發現有干擾現象時，應立即停用，並改善至無干擾時方得繼續使用。
前項合法通信，指依電信法規定作業之無線電通信。
低功率射頻電機須忍受合法通信或工業、科學及醫療用電波輻射性電機設備之干擾。

500631

– CONTINUA –

■ Modelli per le Filippine

▼ **Rilevamento veicolo posteriore Subaru (SRVD)**

■ Modelli per la Repubblica Dominicana

▼ **Immobilizzatore**

Modelli senza "sistema di accesso senza chiave con avviamento a pulsante":
ID FCC: Y8PFJ16-2

Modelli con "sistema di accesso senza chiave con avviamento a pulsante":
ID FCC: Y8PSSPIMB02

⚠ ATTENZIONE

AVVERTENZA FCC

Qualsiasi cambiamento o modifica non espressamente approvata dalla parte responsabile della conformità potrebbe privare l'utente dell'autorizzazione a usare l'apparecchiatura.

NOTA

Questo dispositivo è conforme alla parte 15 dei Regolamenti FCC. L'utilizzo è soggetto alle due condizioni di seguito: (1) Questo dispositivo non deve causare interferenze dannose e (2) questo dispositivo deve accettare le interferenze ricevute, incluse le interferenze che possono causare un funzionamento indesiderato.

▼ **Chiave di accesso elettronica**
ID FCC: HYQ14AHK

⚠ ATTENZIONE

AVVERTENZA FCC

Qualsiasi cambiamento o modifica non espressamente approvata dalla parte responsabile della conformità potrebbe privare l'utente dell'autorizzazione a usare l'apparecchiatura.

NOTA

Questo dispositivo è conforme alla parte 15 dei Regolamenti FCC. L'utilizzo è soggetto alle due condizioni di seguito: (1) Questo dispositivo non deve causare interferenze dannose e (2) questo dispositivo deve accettare le interferenze ricevute, incluse le interferenze che possono causare un funzionamento indesiderato.

▼ **Sistema di accesso senza chiave con avviamento a pulsante**

ID FCC: Y8PSU19S-3

⚠ ATTENZIONE

AVVERTENZA FCC

Qualsiasi cambiamento o modifica non espressamente approvata dalla parte responsabile della conformità potrebbe privare l'utente dell'autorizzazione a usare l'apparecchiatura.

NOTA

Questo dispositivo è conforme alla parte 15 dei Regolamenti FCC. L'utilizzo è soggetto alle due condizioni di seguito: (1) Questo dispositivo non deve causare interferenze dannose e (2) questo dispositivo deve accettare le interferenze ricevute, incluse le interferenze che possono causare un funzionamento indesiderato.

■ Modelli per il Paraguay

▼ **Chiave di accesso elettronica**

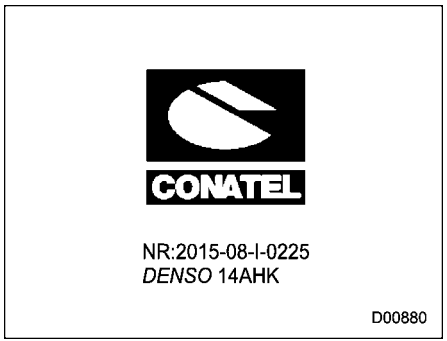

Fornitore: Tokyo Motors S.A.

Indirizzo: Avenida Eusebio Ayala 4649, KM 5 1/2 Asuncion, Repubblica del Paraguay

▼ **Sistema di accesso senza chiave con avviamento a pulsante**

Fornitore: Tokyo Motors S.A.

Indirizzo: Avenida Eusebio Ayala 4649, KM 5 1/2 Asuncion, Repubblica del Paraguay

▼ **Rilevamento veicolo posteriore Subaru (SRVD)**

Distributore in Paraguay:

Azienda: Tokyo Motors S.A.

Indirizzo: Avenida Eusebio Ayala 4649, KM 5 1/2 Asuncion, Repubblica del Paraguay

▼ **Immobilizzatore**

Modelli senza "sistema di accesso senza chiave con avviamento a pulsante":

Fornitore: Tokyo Motors S.A.

Indirizzo: Avenida Eusebio Ayala 4649, KM 5 1/2 Asuncion, Repubblica del Paraguay

+595 21 510981

hlovera@tokyomotors.com.py

– CONTINUA –

Modelli con “sistema di accesso senza chiave con avviamento a pulsante”:

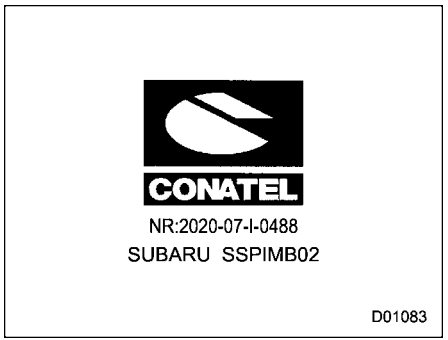

Fornitore: Tokyo Motors S.A.

Indirizzo: Avenida Eusebio Ayala 4649, KM 5 1/2 Asuncion, Repubblica del Paraguay

■ Modelli per la Giamaica

▼ Chiave di accesso elettronica

Questo tipo di prodotto è stato approvato per la Giamaica: SMA-14AHK.

▼ Sistema di accesso senza chiave con avviamento a pulsante

Questo tipo di prodotto è stato approvato per la Giamaica: SMA-SU19S-3.

▼ Immobilizzatore per i modelli con “sistema di accesso senza chiave con avviamento a pulsante”

Questo tipo di prodotto è stato approvato per la Giamaica: SMA, l’id dell’apparecchiatura è situato sul prodotto.

▼ Telecomando porte

Questo tipo di prodotto è stato approvato per la Giamaica: SMA-“TB1G077”.

Questo tipo di prodotto è stato approvato per la Giamaica: SMA-“TD1G141”.

■ Modelli per il Brasile

▼ Chiave di accesso elettronica

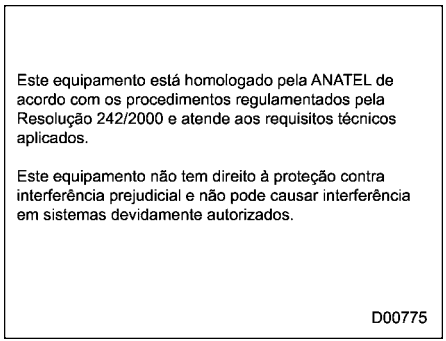

▼ Sistema di accesso senza chiave con avviamento a pulsante

Este equipamento não tem direito à proteção contra interferência prejudicial e não pode causar interferência em sistemas devidamente autorizados.

D01084

▼ Telecomando accesso senza chiave

Este equipamento opera em caráter secundário, isto é, não tem direito a proteção contra interferência prejudicial, mesmo tipo, e não pode causar interferência a sistemas operando em caráter primário.

D00799

MODELO: TB1G077

ANATEL

3562-15-4134

(01) 0 7 8 9 8 4 9 9 1 0 1 3 1 4

D00462

▼ Immobilizzatore

Modelli senza "sistema di accesso senza chiave con avviamento a pulsante":

Este equipamento está homologado pela ANATEL de acordo com os procedimentos regulamentados pela Resolução 242/2000 e atende aos requisitos técnicos aplicados.

Este equipamento opera em caráter secundário, isto é, não tem direito a proteção contra interferência prejudicial, mesmo de estações do mesmo tipo, e não pode causar interferência a sistemas operando em caráter primário.

D00763

Modelli con "sistema di accesso senza chiave con avviamento a pulsante":

Este equipamento está homologado pela ANATEL de acordo com os procedimentos regulamentados pela Resolução 242/2000 e atende aos requisitos técnicos aplicados.

Este equipamento não tem direito a proteção contra interferência prejudicial, e não pode causar interferência em sistemas devidamente autorizados.

D00808

– CONTINUA –

D00463

▼ Rilevamento veicolo posteriore Subaru (SRVD)

▼ Sistema di monitoraggio pressione dei pneumatici

■ Modelli per l'Ucraina

▼ Immobilizzatore

▽ Modelli senza "sistema di accesso senza chiave con avviamento a pulsante"

передавач: модель: FJ16-2
смугу радіочастот: 134.2 кГц
максимальну потужність
випромінювання (ERP): 0.000169 мВт

виробник: SUBARU CORPORATION
адреса: 1-1, Subaru-cho, Ota-shi, Gunma-ken, 373-8555, Japan

D00896

справжнім SUBARU CORPORATION заявляє, що тип радіообладнання відповідає Технічному регламенту радіообладнання;
повний текст декларації про відповідність доступний на веб-сайті за такою адресою:
https://www.denso.com/global/en/contact-us/doc/

D00898

▼ Rilevamento veicolo posteriore Subaru (SRVD)

D00870

справжнім (найменування виробника ADC Automotive Distance Control Systems GmbH) заявляє, що тип радіообладнання (позначення типу радіообладнання SRR3-A) відповідає Технічному регламенту радіообладнання;

повний текст декларації про відповідність доступний на веб-сайті за такою адресою:
http://continental.automotive-approvals.com/

D00909

SRR3-A è stato registrato con: UA
RF: 1CONT 0006

▼ Sistema di monitoraggio pressione dei pneumatici

справжнім (Schrader Electronics Ltd) заявляє, що тип радіообладнання (Tire Pressure Monitoring Sensor) відповідає Технічному регламенту радіообладнання;
повний текст декларації про відповідність доступний на веб сайті за такою адресою:

Unit 11, Antrim, Antrim Technology Park,
Antrim, Co. Antrim,
BT41 1QS
http://www.tpmseuroshop.com/documents/declaration_conformities

D00930

– CONTINUA –

■ Modelli per l'Argentina

▼ Chiave di accesso

▼ Telecomando accesso senza chiave

▼ Rilevamento veicolo posteriore Subaru (SRVD)

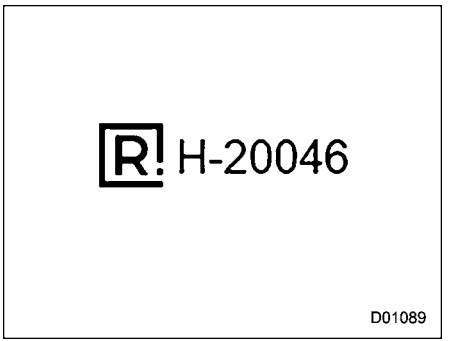

■ Modelli per Guatemala/Bolivia/Isole Vergini Britanniche/Seychelles

▼ Telecomando porte

ID FCC: CWTB1G077
ID FCC: CWTD1G141

⚠ ATTENZIONE

AVVERTENZA FCC

Qualsiasi cambiamento o modifica non espressamente approvata dalla parte responsabile della conformità potrebbe privare l'utente dell'autorizzazione a usare l'apparecchiatura.

NOTA

Questo dispositivo è conforme alla parte 15 dei Regolamenti FCC. L'utilizzo è soggetto alle due condizioni di seguito: (1) Questo dispositivo non deve causare interferenze dannose e (2) questo dispositivo deve accettare le interferenze ricevute, incluse le interferenze che possono causare un funzionamento indesiderato.

■ Modelli per la Serbia

▼ Sistema di monitoraggio pressione dei pneumatici

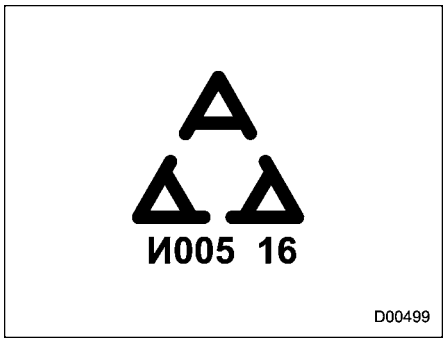

▼ Chiave di accesso elettronica

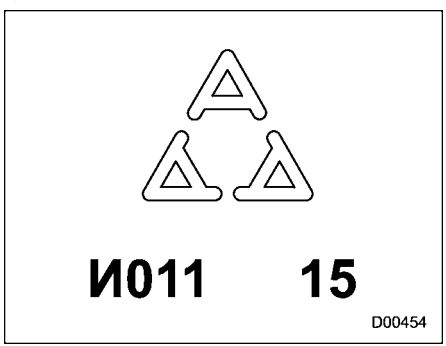

▼ Telecomando porte

▽ Trasmettitore

Modello: TB1G077

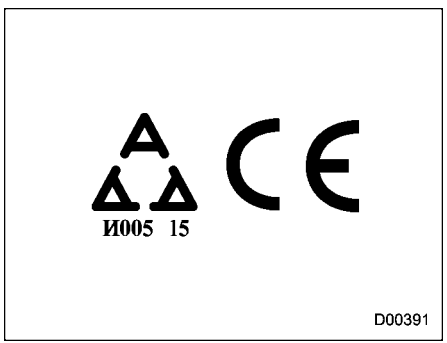

▽ Ricevitore

Modello: TD1G141

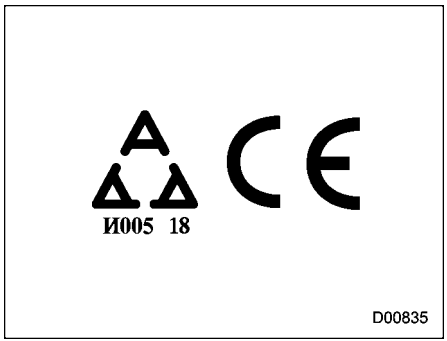

▼ Rilevamento veicolo posteriore Subaru (SRVD)

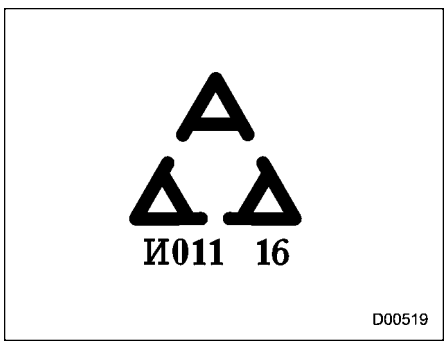

– CONTINUA –

■ Modelli per Israele

▼ Sistema di monitoraggio pressione dei pneumatici

D00522

▼ Chiave di accesso elettronica

סימן רשום	DENSO:
שנת ייצור	:ראה מוצר
מוצר : מפתח אלאקטרוני	
דגם	14AHK :
ארץ ייצור	: יפן

D00867

▼ Sistema di accesso senza chiave con avviamento a pulsante

מוצר	:	שלט רחוק כולל לחצן הפעלה למערכת
סימן רשום	:	SUBARU
ארץ ייצור	:	ראה מוצר
דגם	:	SU19S-3
שנת ייצור	:	ראה מוצר

D01085

■ Modelli per il Regno Unito (Inghilterra, Galles e Scozia)/ Isola di Man/Isole del Canale (Guernsey, Jersey)

▼ Chiave di accesso elettronica

Transmitter: Model: 14AHK
Operation frequency: 433.92 MHz
Maximum output power (ERP): 0.03 mW
Manufacturer: DENSO CORPORATION
Address: 1-1, Showa-cho, Kariya-shi, Aichi-ken, 448-8661 Japan

Hereby, DENSO CORPORATION declares that the radio equipment type is in compliance with Directive 2014/53/EU. The full text of the EU declaration of conformity is available at the following internet address:
https://www.denso.com/global/en/contact-us/doc/

Hereby, DENSO CORPORATION declares that the radio equipment type is in compliance with the relevant statutory requirements.

The full text of the UK declaration of conformity is available at the following internet address:
https://www.denso.com/global/en/contact-us/doc/

UK CA

▼ Sistema di accesso senza chiave con avviamento a pulsante

Transmitter: Model: SU19S-3
Operation frequency: 134.2kHz
Maximum output power (ERP): 6.195mW
Manufacturer: SUBARU CORPORATION
Address: 1-1, Subaru-cho, Ota-shi, Gunma-ken, 373-8555, Japan

Hereby, SUBARU CORPORATION declares that the radio equipment type is in compliance with Directive 2014/53/EU. The full text of the EU declaration of conformity is available at the following internet address:
https://www.denso.com/global/en/contact-us/doc/

Hereby, SUBARU CORPORATION declares that the radio equipment type is in compliance with the relevant statutory requirements.

The full text of the UK declaration of conformity is available at the following internet address:
https://www.denso.com/global/en/contact-us/doc/

UK CA

– CONTINUA –

▼ Immobilizzatore

Modelli con "sistema di accesso senza chiave con avviamento a pulsante":

Hereby, SUBARU CORPORATION declares that the radio equipment type SSPIMB02 is in compliance with Radio Equipment Regulations 2017.

The full text of the UK declaration of conformity is available at the following internet address:

http://www.tokai-rika.co.jp/pc

Frequency band: 119 - 135 kHz

Maximum radio-frequency power: 55dBμA/m @10m

UK CA

Address: 1-1, Subaru-cho, Ota-shi, Gunma 373-8555 JAPAN

▼ SRVD

Manufacturer Postal Address	ADC Automotive Distance Control Systems GmbH Peter-Dornier-Strasse 10, 88131 Lindau, Germany
SIMPLIFIED UK DECLARATION OF CONFORMITY	Hereby, ADC Automotive Distance Control Systems GmbH declares that the radio equipment type SRR3-A is in compliance with Radio Equipment Regulations of the United Kingdom. The full text of the UK declaration of conformity is available at the following internet address: http://continental.automotive-approvals.com/
	Frequency band(s) in which the radio equipment operates: 24.05–24.25 GHz
	Maximum radio-frequency power transmitted in the frequency band(s) in which the radio equipment operates: 100 mW (20 dBm) Peak EIRP

UK CA

▼ Sistema di monitoraggio pressione dei pneumatici

▽ Ricevitore

Hereby, ALPS ELECTRIC CO., LTD., declares that the radio equipment type TD1G141 is in compliance with The Radio Equipment Regulations 2017 (S.I. 2017/1206).

The full text of the UK declaration of conformity is available at the following internet address:

https://www.alps.com/products/common/pdf/Tuner/TD1G141.pdf

Frequency band(s) in which the radio equipment operates; 433.92 MHz.

▽ Trasmettitore

Hereby, Schrader Electronics Ltd. declares that the radio equipment type SHR3 is in compliance with the radio equipment regulation 2017.

The full text of the UK declaration of conformity is available at the following internet address:

http://www.tpmseuroshop.com/documents/declaration_conformities

UK CA

Indice

A

Abbaglianti adattivi (ADB) P272
ABS (Sistema antibloccaggio freni) P372
Accendisigari P324
Accessori P543
Aggiunta del liquido lavacristalli P534
Airbag del Sistema di Ritenuta Supplemantare P106
Airbag SRS P118
Airbag SRS (Sistema di Ritenuta Supplementare airbag) P106
Alette parasole P318
Alimentazione USB P325
Altre lampadine P547
Ancoraggi superiori P105
Antenna P314
Antenna sul tetto P314
Assemblaggio di spazzole tergilunotto P538
Assistenza per cambio corsia (LCA) P397
Attrezzi P464
Avvertenze per l'utilizzo dei freni P370
Avvertimento cintura di sicurezza per il sedile del passeggero anteriore P199
Avvertimento del sistema del freno di stazionamento elettronico P393
Avvertimento dell'impianto a depressione P211
Avvertimento di sonnolenza durante la guida P427
Avvertimento sistema di controllo trasmissione P205
Avvertimento/indicatore sistema di monitoraggio conducente P427
Avviamento e arresto del sistema e-BOXER (modelli con sistema di avviamento a pulsante) P357
Avviamento e arresto del sistema e-BOXER (modelli senza sistema di avviamento a pulsante) P354
Avvisatore acustico P293
Avviso traffico in attraversamento posteriore (RCTA) P397
Azionamento automatico del portellone posteriore P173
Azionamento del sistema di climatizzazione automatico P301
Azionamento del sistema di climatizzazione manuale P303

B

Barre di ancoraggio ISOFIX P102
Batteria P540
Batteria ad alta tensione P541
Batteria ausiliaria da 12 V e batteria di riavvio del motore da 12 V P540
Bloccasterzo P357, P361
Bracciolo P62, P320

C

Cambio a variazione continua P362
Candele P519
Caratteristiche del sistema P396
Carburante P349, P555
Cartuccia del filtro aria P518
Cassetto portaoggetti P320
Catalizzatore P439
Catene da neve P450
Chiave di accesso elettronica P142
Chiave di accesso elettronica: irregolare funzionamento della chiave di accesso elettronica ... P484

Chiave sostitutiva..... P157
Chiavi..... P141
Chiusura delle porte..... P161
Chiusure di sicurezza per bambini P167
Cicalini e spia di avvertimento P156
Cicalini e spia di avvertimento sistema di accesso senza chiave con avviamento a pulsante..... P215
Cicalino chiave inserita..... P190
Cicalino di avvertimento limite di velocità..... P194
Cinghie di trasmissione P520
Cinture di sicurezza P67
Cofano motore P509
Comando indicatori di direzione..... P275
Come accedere al monitoraggio frontale..... P336
Come attivare il monitoraggio laterale P340
Come bloccare e sbloccare..... P147
Come caricare il veicolo P451
Come indossare le cinture di sicurezza P69
Come liberare il veicolo impantanato..... P451
Come parcheggiare il veicolo P386
Come utilizzare la funzione ADB P273
Come utilizzare la funzione di assistenza abbaglianti P268
Commutazione abbaglianti/anabbaglianti (dimmer) P266
Con l'azionamento del pulsante del portellone posteriore elettrico (diverso dai pulsanti sul portellone posteriore) P174
Condizioni di funzionamento P407
Consigli per il risparmio di carburante P438
Consigli per il traino con rimorchio..... P456
Consigli per la guida P367
Consigli per la guida con modelli a trazione integrale P443
Consigli per la sicurezza delle cinture P67
Consiglio per parcheggiare P393
Consolle a soffitto..... P320
Consolle centrale..... P320
Contachilometri parziale P195
Contachilometri totale P195
Contagiri..... P194
Contenuto del kit di emergenza per forature P468
Controllo a gesti P433
Controllo bocchette d'aerazione P296
Controllo dei pneumatici..... P525
Controllo del livello del liquido..... P521
Controllo del livello olio P512
Controllo livello del liquido refrigerante..... P516
Controllo sensibilità sensore P282
Cura degli esterni P492

D

Dati tecnici..... P554
Dati tecnici del compressore d'aria P473
Dichiarazione di conformità in accordo con la direttiva 1999/5/CE su radio e apparecchiature dei terminali di telecomunicazioni P566
Dichiarazione di conformità in base alla direttiva sulla sicurezza delle macchine 2006/42/CE P568
Dichiarazione di conformità in base alla direttiva sulle apparecchiature radio (2014/53/UE)..... P569
Dimensioni..... P554
Disabilitazione della funzione di accesso senza chiave P153

Dischi dei freni P560
Display multifunzione (LCD a colori)..... P233
Display strumento combinato (LCD a colori) P224
Doppio sistema di bloccaggio..... P165

E
Elenco delle avvertenze..... P216
Equilibratura delle ruote..... P527
Estensione dell'aletta parasole P318

F
Fari P264, P544
Fari con assistenza alla svolta (SRH)..... P271
Filtro antiparticolato benzina..... P440
Filtro olio P514
Finestrini..... P168
Fluidi..... P559
Fluido cambio a variazione continua P520
Foratura di pneumatici..... P465
Freni P370
Freno di stazionamento elettronico P386
Funzionamento..... P174
Funzionamento airbag SRS laterale e airbag SRS tendina P129
Funzionamento alzacristalli elettrico P169
Funzione Auto Vehicle Hold P389
Funzione di annullamento dimmer automatico..... P198
Funzione di assistenza abbaglianti..... P267
Funzione di cambio di corsia ad un tocco P276
Funzione di controllo velocità in discesa..... P381
Funzione di prevenzione dello scaricamento della batteria ausiliaria da 12 V..... P164
Funzione di rilascio automatico mediante il pedale dell'acceleratore P389
Funzione memoria (sedile conducente – se in dotazione) P50
Funzione shift-lock..... P366
Fusibili P542

G
Ganci di ancoraggio del carico..... P333
Ganci di traino (opzione concessionario)..... P454
Ganci di traino e di ancoraggio P480
Gancio appendiabiti..... P329
Gancio di cortesia P330
Gancio per buste della spesa P330
Gas di scarico (monossido di carbonio)..... P439
Gommino di spazzole tergilunotto..... P538
Gradazione e viscosità raccomandate..... P514, P520
Gruppo spazzola tergicristalli P536
Guida in strada e fuoristrada..... P444
Guida invernale..... P447
Guida su strade innevate o ghiacciate P448

H
Hill Holder (con cambio manuale)..... P394

I
Illuminazione del vano di carico..... P317
Illuminazione interna P316
Immobilizzatore P156

Impianto audio P314
Impianto elettrico P560
Impianto frenante P371
Impostazione della modalità TPMS P384
Impostazione ON/OFF del sistema di frenata automatica ad azione inversa (RAB) P415
Impostazione ritardo spegnimento fari P265
Inclinazione dello schienale P49, P66
Indicatore della posizione della leva del selettore e delle marce P220
Indicatore di avvertimento SRVD P402
Indicatore di cambio marcia P366
Indicatore di direzione posteriore P544
Indicatore ECO P196
Indicatore livello carburante P196
Indicatore SRVD OFF P401
Indicatore temperatura esterna P235
Indicatori airbag frontale passeggero anteriore ON e OFF P202
Indicatori di usura P528
Indicatori di usura pastiglie freno P372
Informazioni aggiuntive P459
Installazione dei sistemi di ritenuta per bambini con cinture di sicurezza P95
Installazione dei sistemi di ritenuta per bambini tramite le barre d'ancoraggio ISOFIX P102
Installazione di un'alzatina o cuscino di rialzo P100
Interruttore comando luci P264
Interruttore Controllo Dinamiche del Veicolo OFF P377
Interruttore di accensione (modelli senza sistema di avviamento a pulsante) P189
Interruttore di accensione a pulsante (modelli con sistema di avviamento a pulsante) P191
Interruttore fendinebbia anteriore P276
Interruttore retronebbia P277
Interruttore ripiegamento elettrico dello specchietto P288
Interruttore SRH OFF P271
Interruttore SRVD OFF P402
Interruttore tergi-lavalunotto P283
Interruttore tetto apribile P182
Interruttori alzacristalli elettrico P169
Interruttori lava-tergicristalli P281
Interruttori luci fendinebbia P276
Ispezioni periodiche P442
Istruzioni per sigillare un pneumatico forato P469

K

Keyless Entry System (Sistema di accesso senza chiavi) P231

L

Lampeggiatori di emergenza P194, P464
Lampeggio dei fari P267
Lavafari P284
Lavaggio P492
Leva del selettore P363
Liquido dei freni raccomandato P521
Liquido freni P521
Liquido lavacristalli P534
Liquido refrigerante P516, P559
Luce del vano di carico P547
Luce dell'interruttore di accensione P191

Luce dello scalino P547
Luce di retromarcia P546
Luce portellone posteriore P317
Luce specchietto di cortesia P547
Luci di lettura P316
Lucidatura e ceratura P493

M

Mancorrenti P452
Maniglia di appiglio P328
Manutenzione del sistema airbag SRS P134
Manutenzione delle cinture di sicurezza P76
Modalità Intelligente (I) P368
Modalità Sport (S) P368
Monitor del sistema Controllo Dinamiche del Veicolo P376
Monitoraggio del sistema airbag SRS P133
Monitoraggio frontale P335
Monitoraggio laterale P339
Motore P555

O

Olio del differenziale anteriore e olio del differenziale posteriore P520
Olio del differenziale anteriore e posteriore P558
Olio motore P512, P556
Orologio P236, P260
Orologio (modelli senza impianto di navigazione e/o audio originale SUBARU) P261

P

Pannello comandi della climatizzazione P297
Panoramica del vano motore P511
Pastiglie dei freni P523
Pedale del freno P522
Per attivare la funzione Auto Vehicle Hold P391
Per attivare/disattivare la funzione Auto Vehicle Hold P390
Per attivare/disattivare X-MODE P380
Peso rimorchiabile P454
Plafoniera P316
Pneumatici P560
Pneumatici da neve P449
Pneumatici e ruote P523
Pneumatici estivi P523
Pneumatici invernali (da neve) P523
Pneumatici per ogni stagione P523
Portabicchieri P321
Portabicchieri del passeggero anteriore P321
Portabicchieri per i passeggeri posteriori P321
Portabottiglie P322
Portellone posteriore P171, P486
Portellone posteriore manuale P171
Posacenere P327
Posizioni della chiave P189
Precauzioni di sicurezza per sigillare un pneumatico forato P466
Precauzioni in caso di modifiche al veicolo P80, P135
Precauzioni per la manutenzione P505
Precauzioni per la sostituzione della batteria a bottone (chiave di accesso) P578

Precauzioni per la sostituzione della batteria a cella/ a bottone P569
Prese elettriche per accessori P322
Pressioni dei pneumatici ed usura P525
Pretensionatore a spalla P79
Pretensionatore in vita P77
Pretensionatori delle cinture di sicurezza P77
Prima di mettersi in marcia P354
Programma di manutenzione P501
Promemoria sedili posteriori P81
Protezione contro la corrosione P494
Pulizia degli interni P495
Pulizia della griglia di ventilazione P307
Pulizia delle ruote in lega P494

Q

Quando la chiave di accesso elettronica non funziona correttamente P156, P193, P361

R

Regolatore inclinazione dei fari anteriori automatico ... P276
Regolatore inclinazione fari P276
Regolatore luminosità quadro strumenti P197
Regolazione appoggiatesta P56, P62
Regolazione dell'altezza del sedile (sedile lato conducente) P49
Regolazione longitudinale P49
Riavvolgitore a bloccaggio automatico/riavvolgitore a bloccaggio di emergenza (ALR/ELR) P69
Riavvolgitore a bloccaggio di emergenza (ELR) P68
Rifornimento P350
Rilevamento veicolo posteriore Subaru (SRVD) P395
Rilevamento zone morte (BSD) P396
Riparazione di emergenza di un pneumatico forato P465
Ripiegamento dello schienale del sedile posteriore P64
Riscaldatore e sbrinatore P289
Riscaldatore sedile anteriore P58
Riscaldatore sedile posteriore P60
Rivestimenti in pelle sintetica P496
Rodaggio P438
Rodaggio di pastiglie dei freni nuove P523
Rotazione dei pneumatici P528
Ruote in lega P534

S

Sbloccaggio mediante accesso con codice PIN P150
Sbrinamento P306
Schermata consumo carburante P242
Schermata orologio/data P242
Schermata TPMS P384
Schermate di base P228, P235
Sedile a regolazione elettrica P50
Sedile a regolazione manuale P49
Sedili anteriori P47
Sedili in pelle P496
Sedili in tessuto P495
Sedili posteriori P60
Sedili riscaldati P57
Segnale di arresto di emergenza P371
Selettori SI-DRIVE P368
Selezione della modalità manuale P365
Selezione modalità flusso d'aria P303

Sensore luce pioggia..... P282
Sensore per accensione/spegnimento automatico fari (sensore luce pioggia)..... P266
Servofreno P371, P522
Servosterzo..... P369
SI-DRIVE..... P368
Sistema Controllo Dinamiche del Veicolo..... P375
Sistema di accesso senza chiave con avviamento a pulsante..... P142
Sistema di assistenza alla frenata..... P371
Sistema di filtraggio dell'aria..... P309
Sistema di frenata automatica ad azione inversa (RAB)..... P404
Sistema di monitoraggio conducente..... P418
Sistema di monitoraggio pressione dei pneumatici (TPMS)..... P382, P474, P523
Sistema di raffreddamento P515
Sistema EBD (Electronic Brake Force Distribution)..... P210, P373
Sistema luci di marcia diurne P271
Sistema riscaldamento volante P292
Sistemi di ritenuta per bambini P81
Sostituzione dei pneumatici..... P529
Sostituzione del filtro aria per l'abitacolo..... P309
Sostituzione del liquido refrigerante..... P517
Sostituzione della batteria..... P160, P548
Sostituzione della batteria del telecomando P550
Sostituzione della batteria della chiave di accesso elettronica..... P156, P549
Sostituzione della cartuccia del filtro aria P518
Sostituzione delle lampadine..... P544
Sostituzione delle ruote P533
Sostituzione delle spazzole del tergicristalli..... P535
Sostituzione pastiglie dei freni..... P522
Sotto la base del baule P464
Specchietti retrovisori..... P285
Specchietti retrovisori esterni P286
Specchietti retrovisori esterni a regolazione elettrica... P286
Specchietto con funzione anabbagliante automatica... P285
Specchietto di cortesia con luce..... P319
Specchietto interno (senza funzione anabbagliante automatica)..... P285
Specifiche del carburante P349
Spia Controllo Dinamiche del Veicolo..... P210
Spia del Sistema antibloccaggio freni (ABS).... P208, P373
Spia di allarme dell'ABS..... P208
Spia di allarme regolatore del fascio dei fari automatico..... P214
Spia di avvertimento abbaglianti adattivi (gialla)/ spia di indicazione abbaglianti adattivi (verde) P214
Spia di avvertimento assistenza abbaglianti (gialla)/ spia di indicazione assistenza abbaglianti (verde).... P214
Spia di avvertimento assistenza abbaglianti (giallo) P214
Spia di avvertimento AT OIL TEMP..... P205
Spia di avvertimento bassa pressione dei pneumatici..... P206
Spia di avvertimento cofano motore aperto..... P213
Spia di avvertimento Controllo Dinamiche del Veicolo..... P209
Spia di avvertimento del sistema frenante (in rosso)... P210
Spia di avvertimento e cicalino della cintura di sicurezza..... P69
Spia di avvertimento fari a LED..... P214

Spia di avvertimento fari con assistenza alla svolta/ Indicatore fari con assistenza alla svolta OFF P214
Spia di avvertimento filtro antiparticolato benzina..... P222
Spia di avvertimento freno di stazionamento elettronico (gialla) P211
Spia di avvertimento liquido lavacristallo..... P213
Spia di avvertimento livello olio motore basso P205
Spia di avvertimento porte aperte P213
Spia di avvertimento pressione olio motore..... P205
Spia di avvertimento RAB P221, P417
Spia di avvertimento Rilevamento veicolo posteriore Subaru P221
Spia di avvertimento riserva carburante..... P212
Spia di avvertimento servosterzo P213
Spia di avvertimento sistema airbag SRS P201
Spia di avvertimento sistema di ricarica..... P204
Spia di avvertimento strada ghiacciata P223
Spia di indicazione abbaglianti P220
Spia di indicazione assistenza abbaglianti (verde) P214
Spia di indicazione Auto Vehicle Hold ON..... P212
Spia di indicazione bassa temperatura liquido refrigerante/Spia di avvertimento alta temperatura del refrigerante P203
Spia di indicazione del freno di stazionamento elettronico P211
Spia di indicazione dell'immobilizzatore P157
Spia di indicazione di anomalia (spia Check Engine)..... P202
Spia di indicazione fendinebbia P221
Spia di indicazione funzionamento Auto Vehicle Hold P212
Spia di indicazione funzionamento Controllo Dinamiche del Veicolo..... P210
Spia di indicazione funzionamento del sistema di monitoraggio conducente (verde)/Spia di avvertimento sistema di monitoraggio conducente (gialla)..... P222
Spia di indicazione interruzione temporanea del sistema di monitoraggio conducente P223
Spia di indicazione RAB OFF..... P222
Spia di indicazione Rilevamento veicolo posteriore Subaru OFF..... P221
Spia di indicazione sistema allarme pedoni OFF P223
Spia di indicazione sistema di controllo velocità in discesa P221, P382
Spia di indicazione sistema di monitoraggio conducente OFF P222
Spia di indicazione X-MODE..... P221
Spia di indicazione/cicalino di avvertenza avvicinamento SRVD P399
Spia e cicalino di allarme cintura di sicurezza..... P199
Spia fari P220
Spia funzionamento controllo dinamiche del veicolo P201, P209
Spia guasto e-BOXER P223
Spia immobilizzatore..... P219
Spia indicatore READY del sistema e-BOXER..... P224
Spia indicatore SI-DRIVE P220
Spia indicatrice Controllo Dinamiche del Veicolo OFF..... P210
Spia indicatrice retronebbia P221
Spia modalità EV (veicolo elettrico) P224
Spia temperatura olio del differenziale posteriore (modelli Turbo)..... P206

Spia Trazione Integrale..... P213
Spie di indicatori di direzione..... P220
Spie di indicazione di avvicinamento SRVD P400
Spie di indicazione e avvertimento..... P198
Sportello e tappo di rifornimento..... P350
Strade innevate o ghiacciate P448
Strumenti e indicatori P194
Suggerimenti di manutenzione P507
Surriscaldamento del motore..... P479

T
Tabella delle lampadine P561
Tachimetro P194
Tappetino..... P327
Targhetta numero chiave P141
Targhette di identificazione..... P563
Telecamera retrovisione..... P344
Telecomando porte P157
Tendalino del vano di carico..... P331
Tendina parasole P183
Tergi-lavacristalli P279
Tergicristalli..... P281
Tetto apribile P181
Tipi di pneumatici..... P523
Traino del veicolo P480
Traino del veicolo con tutte le ruote a terra..... P483
Traino di un rimorchio P453
Trasporto del veicolo sul pianale di un camion P483

U
Uso dei cavi elettrici di soccorso P475

V
Vani portaoggetti P320
Vassoio portaoggetti sotto il pavimento del vano di carico..... P334
Ventola di raffreddamento, tubazioni e raccordi..... P515
Viaggi all'estero..... P442
Volante regolabile in altezza e profondità P291

X
X-MODE..... P378

RIFERIMENTO STAZIONE DI RIFORNIMENTO

■ Carburante

▼ Per l'Australia

- Tipo di carburante: Solo **benzina senza piombo**
- Numero di Ottano di Ricerca (RON): **91** o superiore (consigliato). Per garantire le prestazioni ottimali del motore e una buona manovrabilità, si consiglia di usare soltanto benzina senza piombo della massima qualità.
- Miscela etanolo-benzina: Contenuto di etanolo fino al 10%.

▼ Per l'Europa

- Tipo di carburante: Solo **benzina senza piombo**
- Numero di Ottano di Ricerca (RON): **95** o superiore (consigliato). Se non è disponibile benzina senza piombo 95 RON o superiore, può essere utilizzata benzina senza piombo con 90 RON.
- Miscela etanolo-benzina: Contenuto di **E5, E10** o etanolo fino al 10%.

▼ Per altre aree

- Tipo di carburante: Solo **benzina senza piombo**
- Numero di Ottano di Ricerca (RON): **95** o superiore (consigliato). Se non è disponibile benzina senza piombo 95 RON o superiore, può essere utilizzata benzina senza piombo con 90 RON.
- Miscela etanolo-benzina: Contenuto di etanolo fino al 10%.

■ Capacità serbatoio carburante

48 litri

■ Olio motore

Utilizzare sempre l'olio motore approvato da SUBARU. Per ulteriori dettagli, si consiglia di rivolgersi al proprio concessionario SUBARU.
Se l'olio motore approvato non è disponibile, utilizzare l'olio motore alternativo specificato di seguito.
Utilizzare esclusivamente i seguenti oli.

- Classificazione API SN con indicazione "RESOURCE CONSERVING" (RISPARMIO RISORSE), SN PLUS con indicazione "RESOURCE CONSERVING" o SP con indicazione "RESOURCE CONSERVING"
- o ILSAC GF-5 o GF-6A, che può essere identificato con marchio di certificazione ILSAC (marchio Starburst)
- o dati tecnici ACEA A3 o A5

NOTA

La disponibilità dei prodotti di olio motore sul mercato dipende dal paese e regione.

Per tutti i requisiti di viscosità, fare riferimento a "Olio motore" ☞P556.

■ Capacità olio motore

4,2 litri

La quantità di olio indicata è solo orientativa e si basa sul caso in cui l'olio motore viene sostituito con il filtro dell'olio. Dopo aver rabboccato l'olio nel motore, controllare il livello dell'olio usando un'astina. Per ulteriori dettagli su manutenzione e assistenza, fare riferimento a "Olio motore" ☞P512.

■ Pressione dei pneumatici a freddo

Vedere la targhetta sul montante della porta lato conducente.